SMQT 3□□TFT□□□□□□□□□□□□□□□□

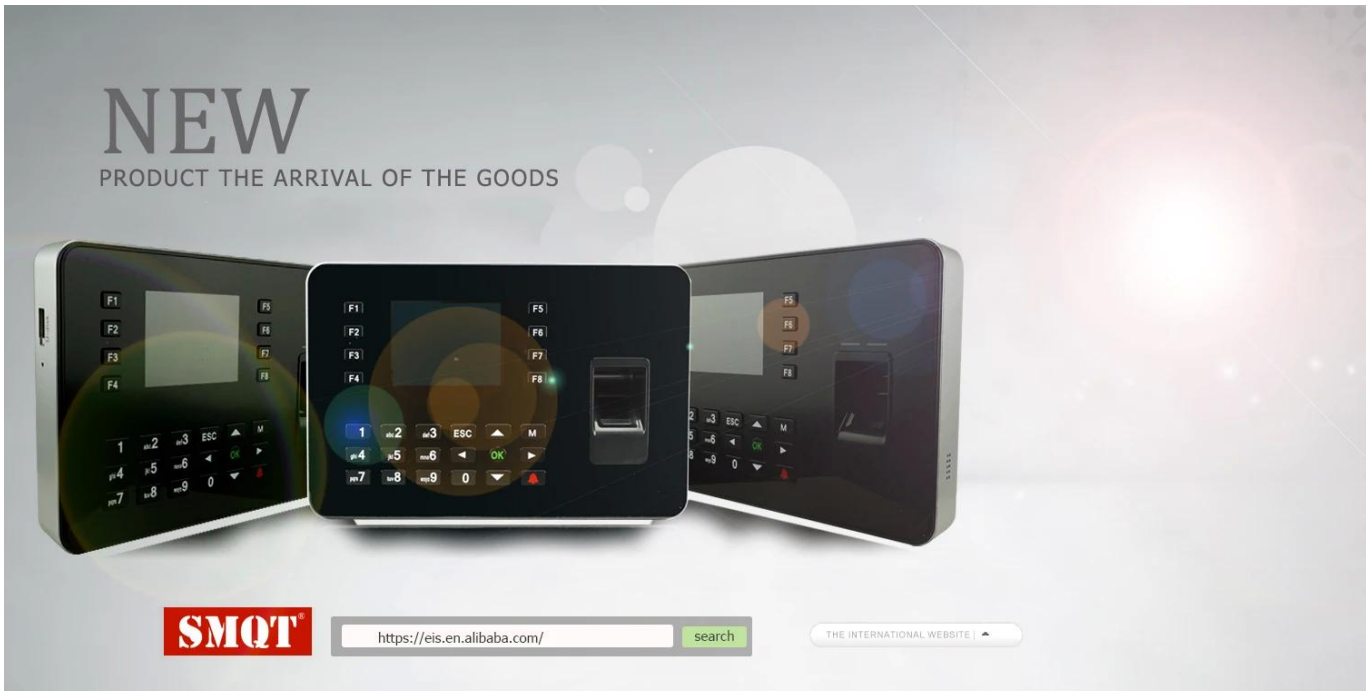

□□□□□	3□□TFT□□□□□□□□□□□□□□□□		
□□□	EA-908	□□□	145□□×90□□×25□□
□□□□□	3000	□□□□□	3000
□□□□□	80000	□□□	TCP / IP□RS485□USB
□□□□□	IC / ID□□	□□□□□	WG26 / 34□□
□□□□□□	□□□□3□□TFT□□□□□	□□□□□	□□□□□□□□□□□□□□□□□□□□□□□□□□□□
□□□□□	□	□□□□□	□
□□□□□	LINUX VER3.6.5	□□□□□□□	□□□□□□□
□□□□□□□	□□□□□/□□/□□□□□□□	□□□□□	□/□□□□□□...
□□□	□□/□□□	□□□	0.7□□
□□□□□	□□□□□□□□□□	**U□□□□**	□□/□□□□□□□□□□
FAR / FRR□	**0.01□/ 1□**		
□□□	2□	**OEM□**	□□

EA-908□□□□□□

1.Fingerprint & card time attendance and access control machine

2.3 inch colorful display screen

3.Capacity:80,000 records, 3000 cards,3000 fingerprints

4.With WG output/input port(WG26/34 adjustable)

5.Multiple system languages(adjustable)

6.TCP/IP,RS485,USB, U disk communication

7.Free PC time attendance management software

8.2 years warranty , welcome OEM

EA-908□□□□□□□□

F1
F2
F3
F4
F5
F6
F7
F8
1
ESC
M
OK
0

TCP/IP
USB

F1
F2
F3
F4
F5
F6
F7
F8
1
ESC
M
OK
0

F1
F2
F3
F4
F5
F6
F7
F8
1
ESC
M
OK
0

2018013000002
ZT8890TUM

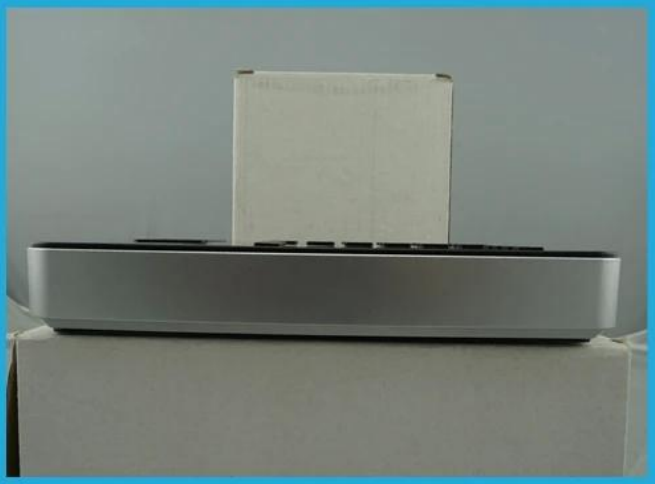

F1
F2
F3
F4
F5
F6
F7
F8
1
ESC
M
OK
0

EA-908□□□□□□

高性能彩屏指纹考勤机
HIGH PERFORMANCE
COLOR SCREEN
FINGERPRINT TIME ATTENDANCE
内外兼修 性能卓越
高性能彩屏指纹考勤机
HIGH PERFORMANCE
COLOR SCREEN
FINGERPRINT TIME ATTENDANCE
内外兼修 性能卓越

□□□□□□

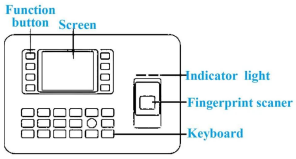

Front

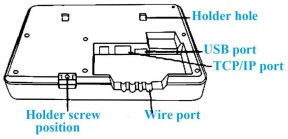

Bottom

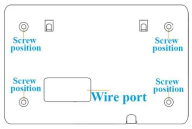

Back

Side

Configuration Diagram

Wiring Diagram

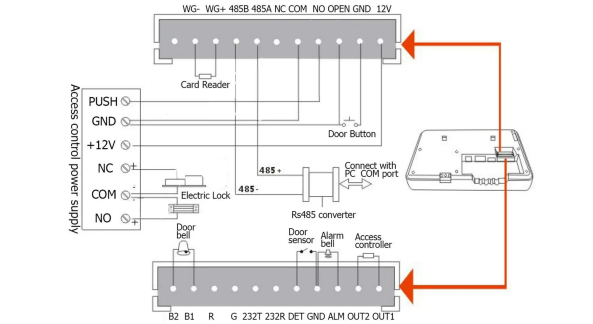

Lock

Card reader

Power supply

Door button

Alarm siren

Door sensor

Door bell

Time attendance& Access control

Widely used in a variety of time attendance and access control places, such as offices, workshops, supermarkets, laboratories, schools, factories and so on.

□□□□□

SMQT
铭汗科技
SMQT
铭汗科技
SMQT
铭汗科技
SMQT
铭汗科技
SMQT
铭汗科技
SMQT
铭汗科技
SMQT
铭汗科技
SMQT
铭汗科技
SMQT
铭汗科技

□□□□□

SMQT
深圳市铭汗科技有限公司

□□□□

SMQT
深圳市铭汗科技有限公司

SMQT 铭汗科技
专业门禁定制商

□□□□

2011 Brazil Fair
2012 shen yang Fair
2013 Jinan Fair
2013 Shenzhen Fair
2017 Shenzhen Fair
2012 shen yang Fair
2013 shen yang Fair
2013 Shenzhen Fair
2015 Shenzhen Fair

□□

Certificate of Compliance
Certificate of Compliance
Certificate of Compliance
Certificate of Compliance
Certificate of Compliance
RoHS
CE
RoHS
CE
CE

□□□□□

□□□□

□□□□□□□□□□
A□□□□□□□□□□□□□□□□□□□□□□□□□□□□□

□□□□□□□□
A□□□□□1-3□□□□□□□□□□□10-15□□□□□□□□5000□□

□□□□□□□□□□□□□
A□EXW MOQ□□□□□□100□□

□□□□□□□□□□□□□□
A□□□□□□□□□□□□□□□□□□□□□□□□□□□ □□□□□□□

□□□□□□□□□□□□□□□□□
A□□□□□□□□□□□□□□□□□□□□□□□□□□□ □□□□□□□□□□□□□□□□ □□□□