Parameter

SMQT

Dimensión	35.3 L * 28W * 6,4 H (mm)
Fichas de bobina	TK4100
Frecuencia	125kHz
Distancia de detección	2cm ~ 8cm
Materiales	ABS
Color opcional	Amarillo, gris, púrpura, azul, negro y rojo

Introduction

SMQT

Relleno y carcasa de ABS bobina chip encapsulado de epoxy y combinan de soldadura ultrasónica en forma de tarjetas con diferentes formas.
Icono de la pantalla de seda, marca; impermeable, a prueba de polvo, antivibraciones.
Temperatura de trabajo es -30℃ ~ + 50 ° C.
Acceso cerradura de asistencia por proximidad de inducción, control de acceso a la puerta y así sucesivamente.

Dimesion Picture

SMQT

Installations

SMQT

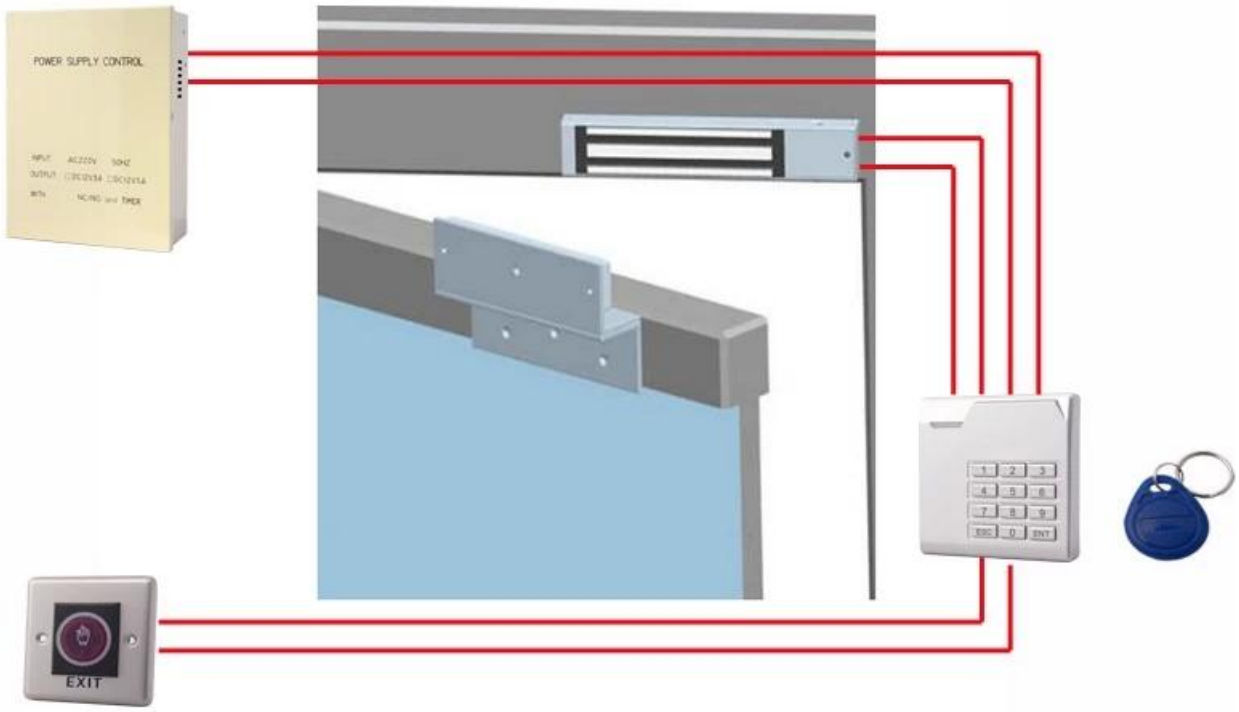

Features

SMQT

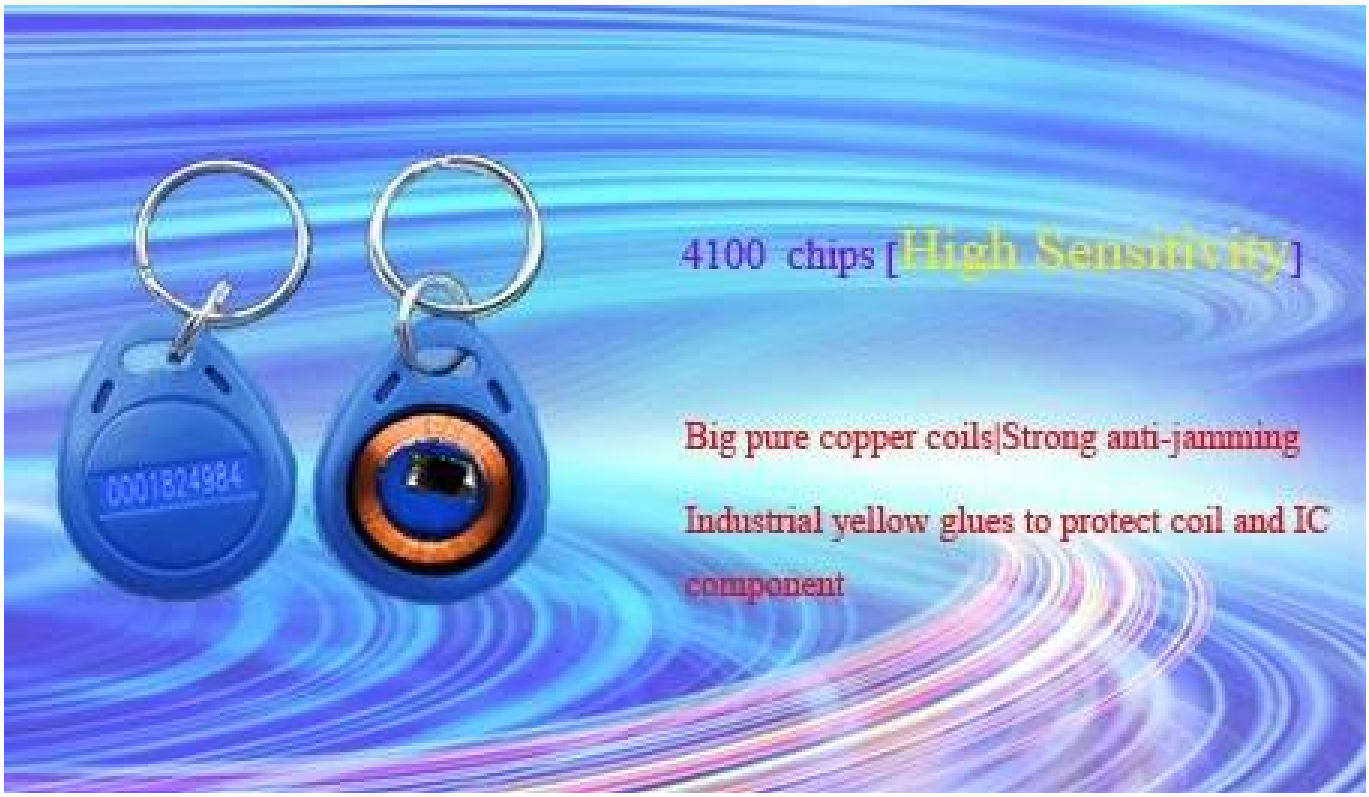

Packing list

SMQT

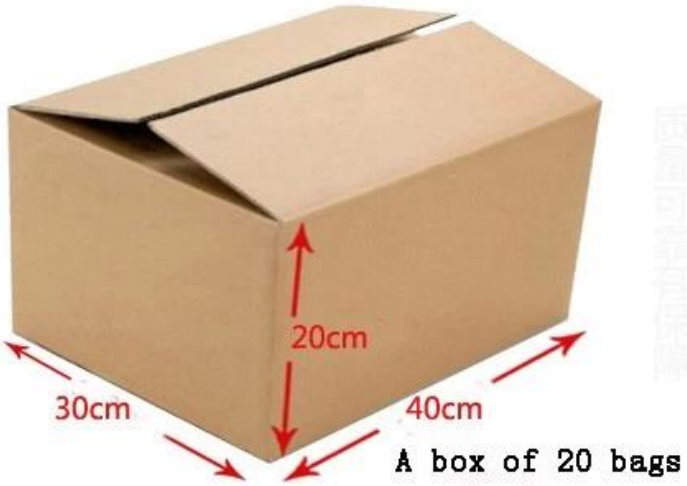

CANTIDAD	2000pcs/CTN
Dimesion de cartón	40L*30W*20H(cm)
Peso neto	12kg

Exhibitions

SMQT