Nom du produit:	L'alimentation de contrôle de l'accès à la sécurité de la porte court-circuit
Maquette:	EA-38
Fréquence d'entrée:	50 Hz
Tension de sortie:	12V DC
Puissance de sortie:	36W
Cure de sortie:	3 A
Relais temporel:	0-10 seconde
Tension d'entrée:	220-240 VAC
Dimension:	212 * 172 * 70mm
Fréquence de Remoter:	315 MHz / 433 MHz
Capacité des expéditeurs:	30pcs

Quelles caractéristiques de notre UPS?

1. Moins de consommation d'énergie et de puissance élevée. Petit transistor de commutation, améliorent considérablement l'efficacité.

2. Basculer l'alimentation en petite taille et léger.

3. Commuter le régulateur d'alimentation avec une large gamme, le régulateur de tension fonctionne bien.

4. Les gains d'efficacité de filtrage, de sorte que la capacité et la taille du condensateur de filtre ont considérablement réduit.

5. Le refroidissement est petit, ne nécessite pas de dissipateurs de chaleur.

TIRAGE IN-KIND

UNINTERRUPTED POWER SUPPLY
INPUT:AC220V 50HZ
OUTPUT:DC12V 5A
CAUTION

UNINTERRUPTED POWER SUPPLY
INPUT:AC220V 50HZ
OUTPUT:DC12V 5A
CAUTION

HUIKE
HUIKE

APPLICATION

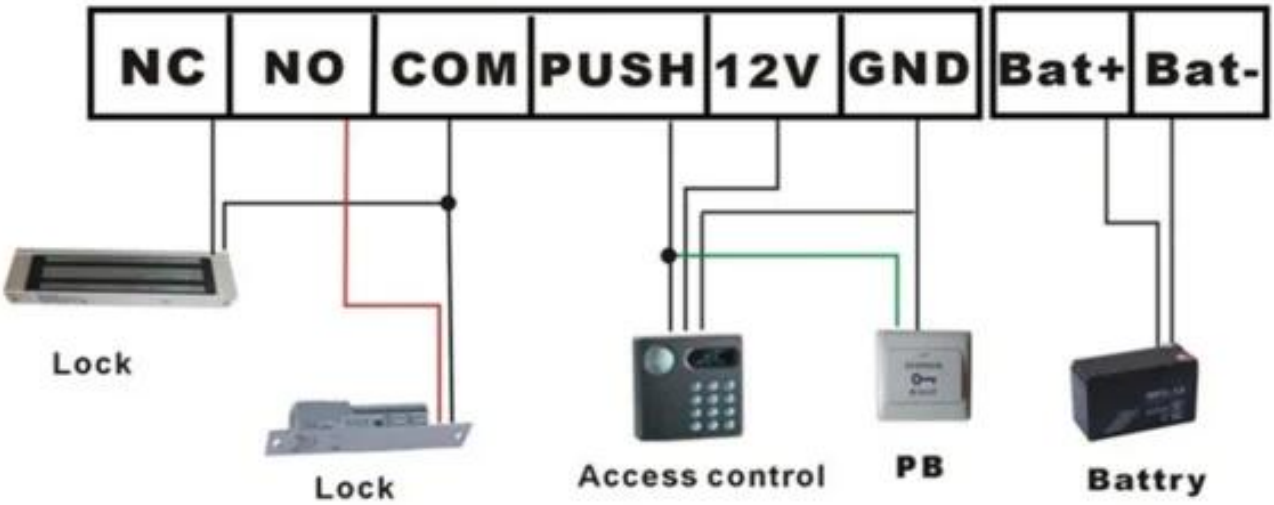

VITRINE

SHOW DE BUREAU

CLIENT

EXPOSITION

CERTIFICAT

COMMENT COOPÉRER

Trade terms:	**EXW**
Payment terms:	**T/T, Western union, Paypal etc**
Delivery time:	**Normal order within 7 days, bulk order 10-15days**
Packing:	**Neutral paper box and paper carton**
Shipping:	**Express company or by sea, by air or appointed by buyer**

FAQ

Q: Puis-je avoir un échantillon de commande?

UNE:Oui, nous sommes prêts à vous proposer un échantillon d'essai pour un test de qualité. Les échantillons mélangés sont acceptables.

Q: Quel est le délai?

UNE:L'échantillon a besoin de 1 à 3 jours ouvrables, le temps de production en série nécessite 10 à 15 jours ouvrables pour une commande inférieure à 5000pcs.

Q: Avez-vous une limite MOQ?

UNE:EXW MOQ est 100pcs sous boite blanche.

Q: Comment transporter les marchandises et combien de temps faut-il arriver?

UNE:L'échantillon vous sera envoyé par un service d'expédition facultatif (courrier, air et mer). Le délai de livraison dépend du service d'expédition.

Q: Comment allons-nous passer l'ordre si j'ai le logo à imprimer?

UNE:Tout d'abord, nous préparerons l'illustration pour la confirmation visuelle. Si la couleur et le positionnement sont corrects, nous faire un échantillonnage d'abord de l'usine d'impression en soie et prendre une photo pour votre deuxième confirmation avant production de masse.

Q: Le panneau d'alarme fonctionne-t-il avec n'importe quel capteur?

UNE:Le panneau d'alarme peut fonctionner avec tous les détecteurs câblés à contact sec et détecteur sans fil, y compris presque tous

des capteurs sans fil des fabricants chinois. L'encodage et le décodage sans fil sont EV1527 ou nos capteurs sans fil.