Metal Box DC 12V 3A / 5A Linear Power Supply Maaaring Itinayo Sa Baterya

pangalan ng Produkto	**Metal Box DC 12V 3A / 5A Linear Power Supply Maaaring Itinayo Sa Baterya**
Modelo	**EA-38A / EA-38B**
Dimensyon	**205 × 165× 74 (mm)**
Input boltahe	**AC220V**
Input dalas	**50Hz**
Output boltahe	**12V DC**
Ouput Kasalukuyang	**3A / 5A**
Proteksyon	**Built-in na output short-circut proteksyon Anti-interernce proteksyon**
Oras ng relay	**0 ~ 15 segundo**
Espesyal na disenyo	**Double mukha PC Board Purong tansong transpormer Metal shell**
Kulay ng Shell	**Yellowy**
Suit para sa	**Access control sysetm at doorphone system**
Temprature sa kapaligiran	**-20 °C ~ 61 °C**
Net timbang	**1.25kg**
Opsyonal	**Remote control (remote distansya ay 80m sa open air) Backup battery (12V 7ah)**

Ano ang mga tampok ng aming DC 12V 3A / 5A Linear Power Supply?

Output 12V DC,3A/5A(optional)

2 years warranty,welcome OEM

Double face PC Board.Pure copper Transformer

Remote control. Backup battery(12V 7ah) optional

Short-circut protection.Anti-interernce protection

IN-KIND SHOOTING

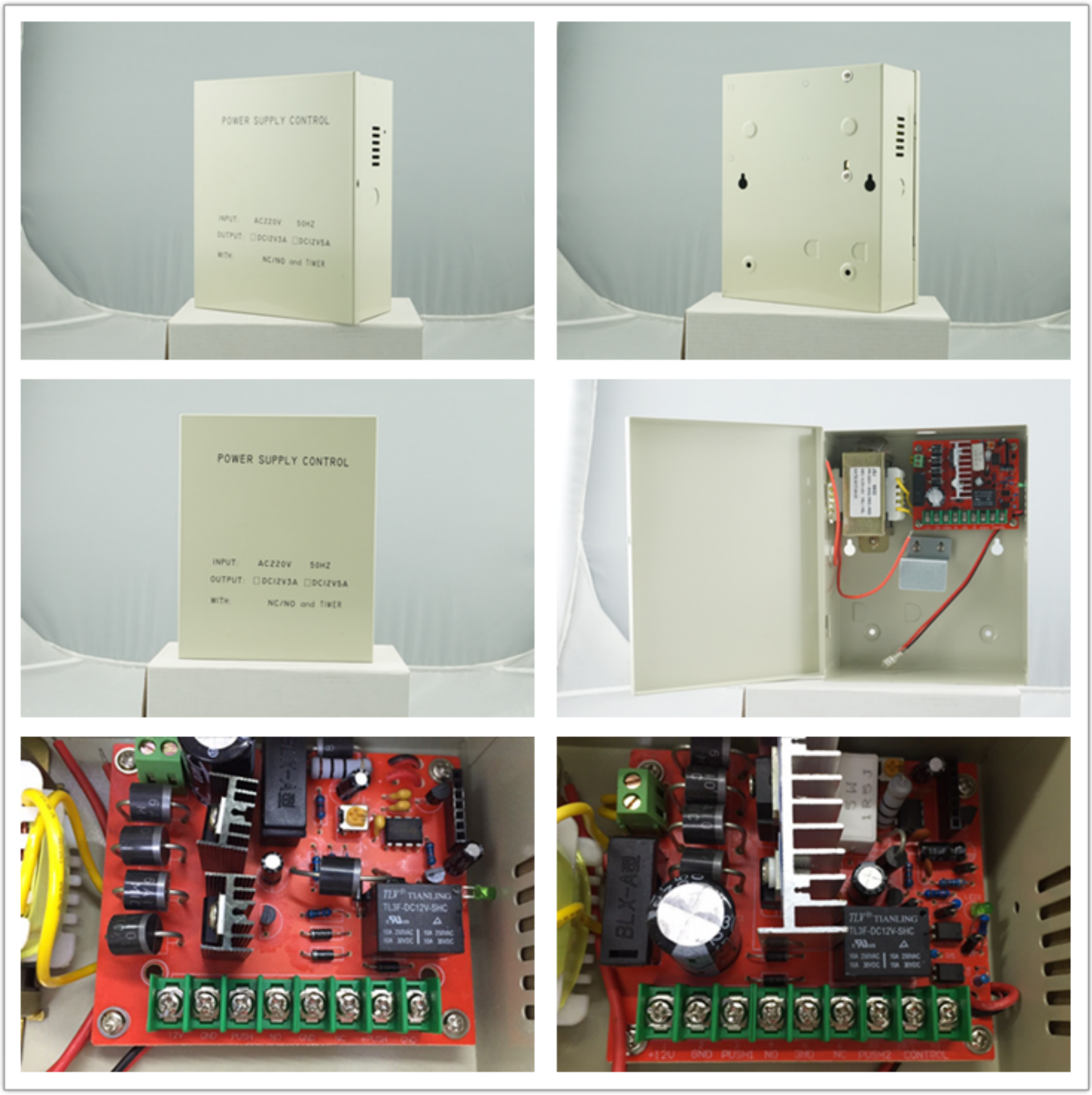
POWER SUPPLY CONTROL
INPUT: AC220V 50HZ
OUTPUT: DC12V3A DC12V5A
WITH: NC/NO and TIMER
POWER SUPPLY CONTROL
INPUT: AC220V 50HZ
OUTPUT: DC12V3A DC12V5A
WITH: NC/NO and TIMER
TLF® TIANLING
TL3F-DC12V-SHC
BLX-A
TLF® TIANLING
TL3F-DC12V-SHC
+12V GND PUSH1 NO GND NC PUSH2 CONTROL

APLIKASYON

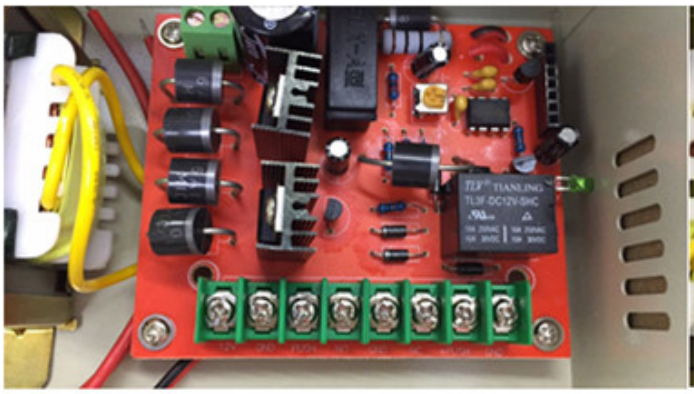

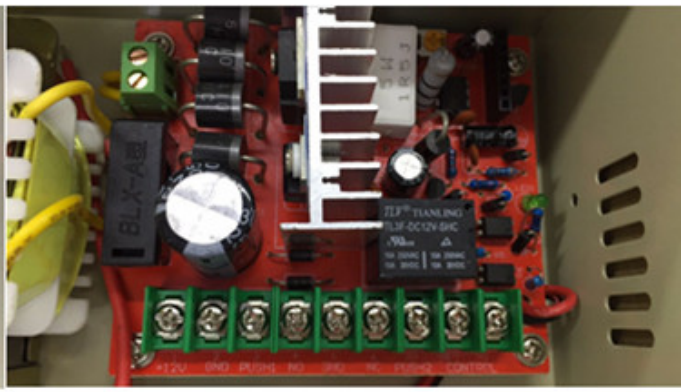

EA-38A **EA-38B**

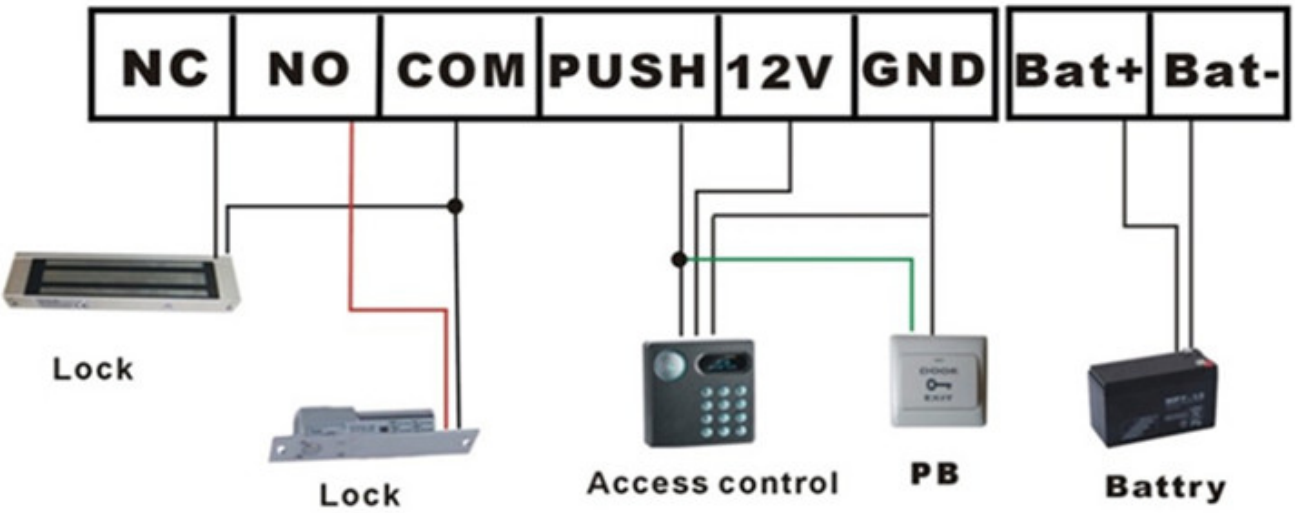
NC
NO
COM
PUSH
12V
GND
Bat+
Bat-
Lock
Lock
Access control
PB
Battry

POWER SUPPLY CONTROL
INPUT: AC220V 50HZ
OUTPUT: DC12V3A DC12V5A
WITH NC/NO and TIMER
205mm
165mm
74mm

POWER SUPPLY CONTROL
INPUT: AC220V 50HZ
OUTPUT: DC12V3A DC12V5A
WITH NC/NO and TIMER

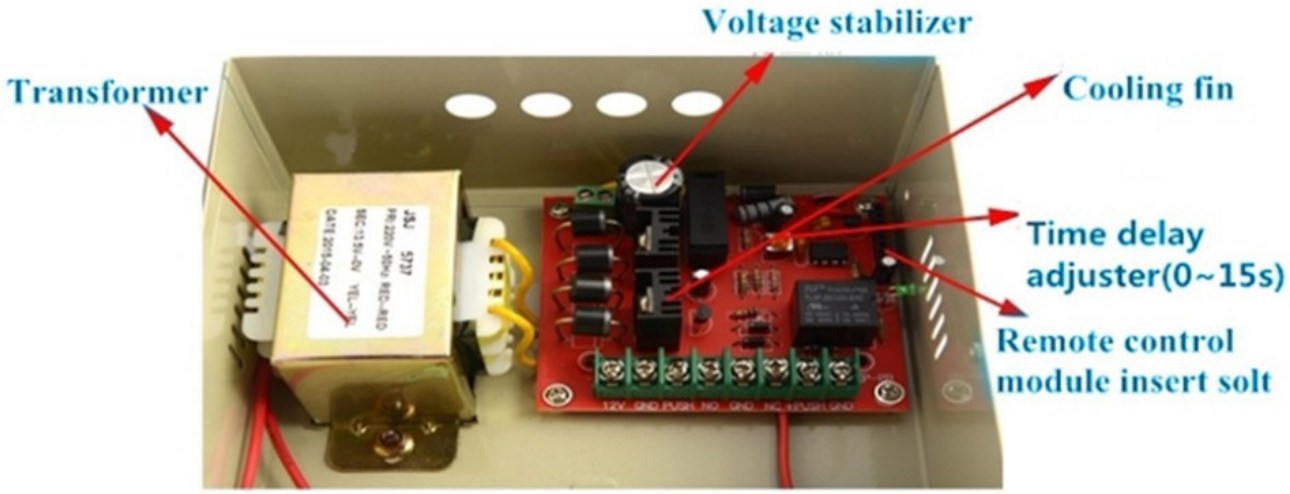

IPAKITA ANG MGA KASO

IPAKITA ANG TANGGAPAN

MGA CUSTOMER

PAG-IBIG

SERTIPIKASYON

PAANO MAGAGAMIT

FAQ

Q: Maaari ba akong magkaroon ng sample order?

A: Oo, handa kaming mag-alok ng sample sample order sa iyo para sa kalidad ng pagsubok. Ang mga halo-halong sample ay katanggap-tanggap.

Q: Ano ang lead time?

A: Ang sample ay nangangailangan ng 1-3 araw ng trabaho, ang oras ng mass production ay nangangailangan ng 10-15 araw ng trabaho.

Q: Ano ang iyong MOQ?

A: Walang limitasyong MOQ. Mas maraming dami ang mas maraming diskwento.

Q: Paano mo ipapadala ang mga kalakal at kung gaano katagal dumating ito?

A: Ang sample ay ipapadala sa iyo sa pamamagitan ng opsyonal na serbisyo sa pagpapadala (courier, air, at dagat), o itinalaga ng mamimili, 7-15 araw.

Q: Paano namin magpapatuloy ang order kung mayroon akong logo upang i-print?

A: Una, maghahanda kami ng likhang sining para sa visual na kumpirmasyon. Kung ang kulay at posisyon ay tama, gagawin namin una ang sampling mula sa pabrika ng sutla na naka-print at kumuha ng litrato para sa iyong pangalawang kumpirmasyon bago ang mass production.

Paano makipag-ugnay sa amin?
I-click ang ipasok magpadala sa amin ng tanong sa ibaba.