CE e RoHS 12V / 24V / 9-35V Detector de fumaça fotoelétrica convencional de 4 fios

Introdução do Produto

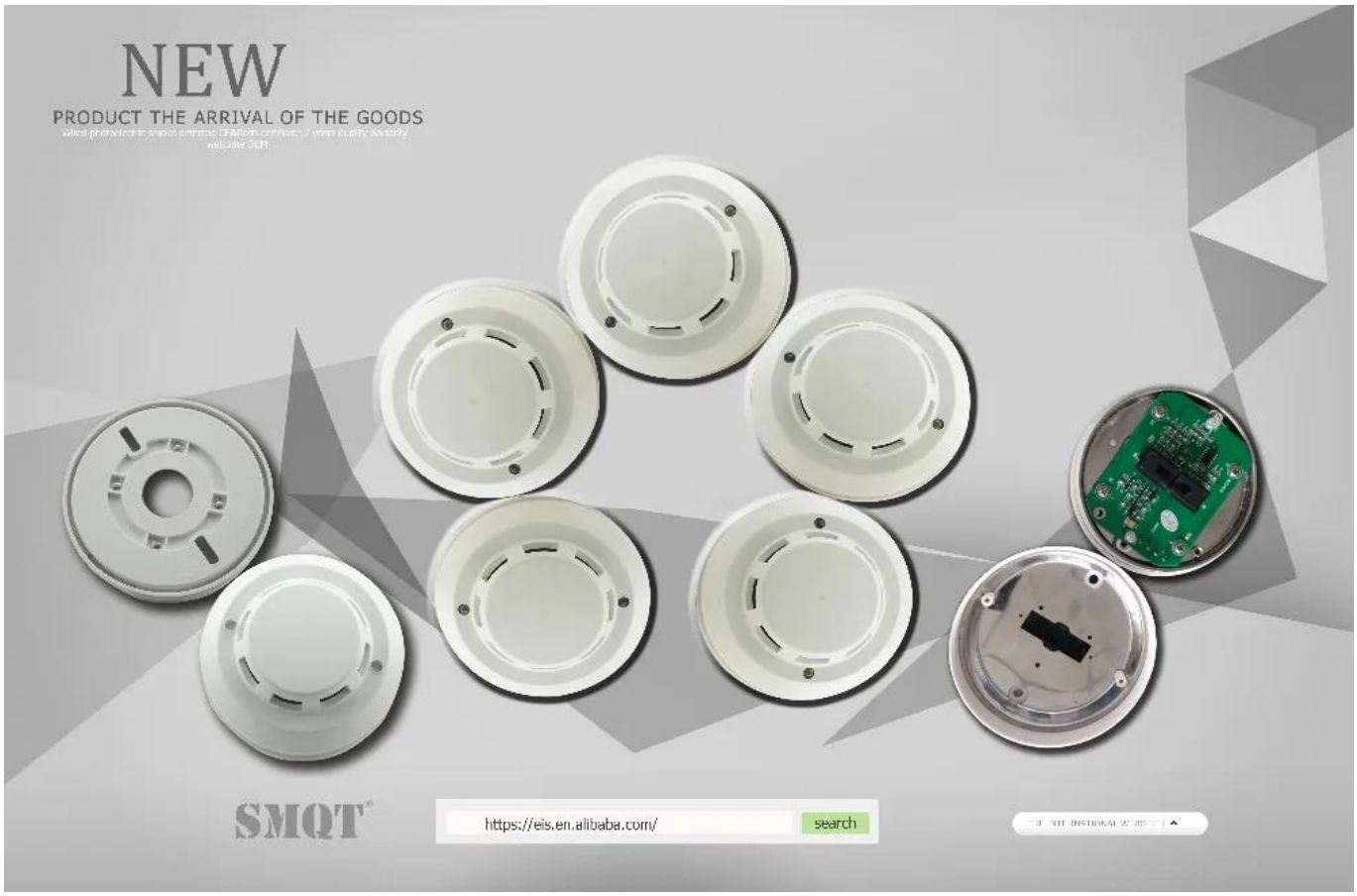

Nome do Produto:	CE e RoHS 12V / 24V / 9-35V Detector de fumaça fotoelétrica convencional de 4 fios
Dimensão:	Φ104 × 51 mm
Tensão operacional:	DC 24V
Corrente estática:	≤2mA
Corrente de alarme:	≤ 15mA
Temp de ambiente:	-10 ° C ~ + 50 ° C
Saída de alarme:	NO / NC
Modo de alarme:	LED indicação saída da rede
Faixa de detecção:	20 metros quadrados
Modo de reinicialização:	Desligamento automático / desligado
Peso:	222g

Característica do produto

Quais características do nosso detector de fumaça fotoelétrico convencional?

Exibição do produto

TIRO IN-KIND

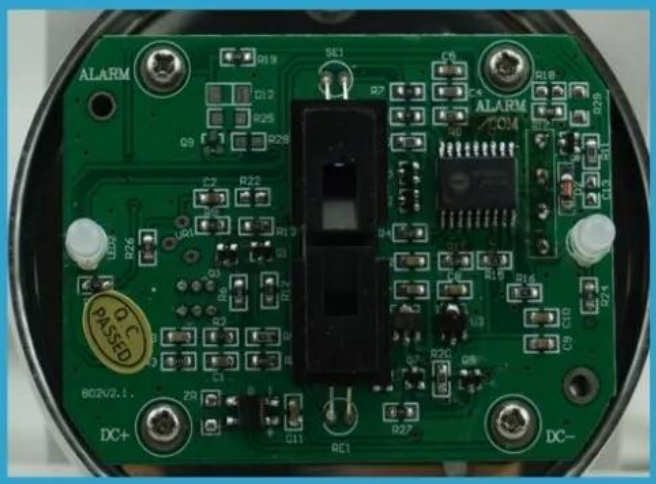
ALARM
ALARM
.COM
DC+
DC−
PASSED

Aplicação

APLICAÇÃO

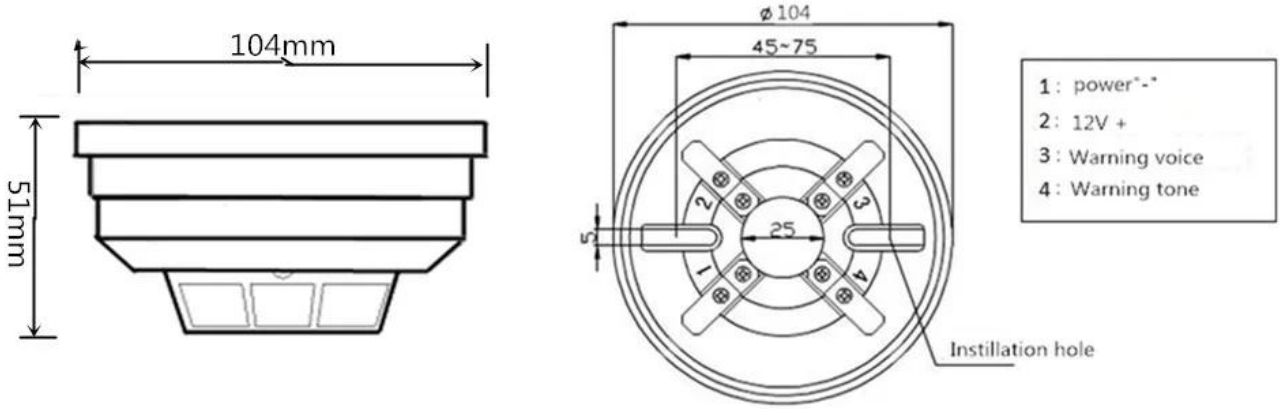

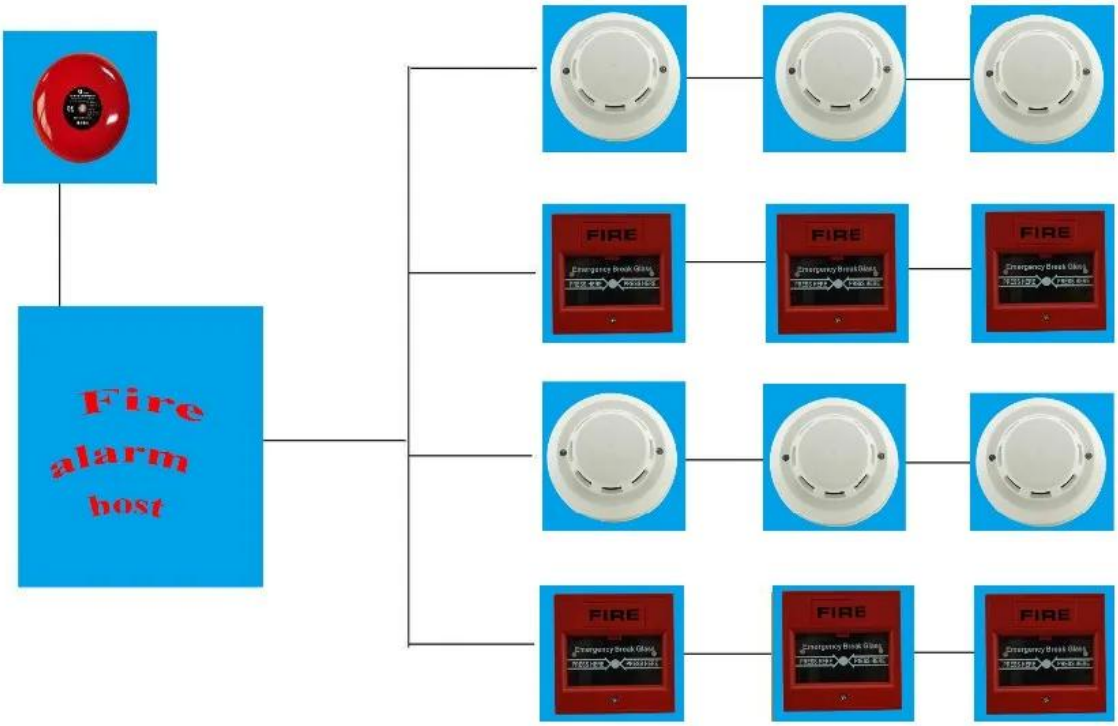

Show Cases

SHOW CASES

Informações da Empresa

SHOW DO ESCRITÓRIO

CLIENTES

EXIBIÇÃO

CERTIFICAÇÃO

Nossos serviços

COMO COOPERAR

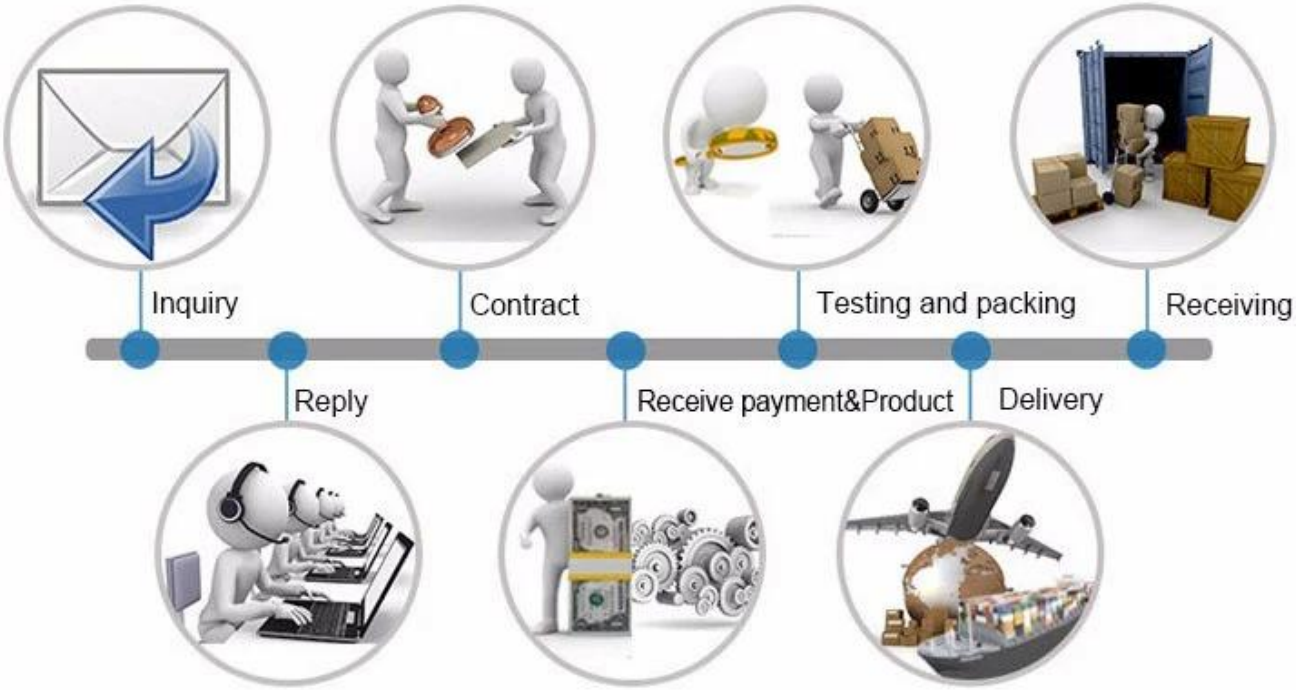

Perguntas frequentes

Perguntas frequentes

P: Posso ter um pedido de amostra?

R: Sim, estamos dispostos a oferecer um pedido de amostra de teste para teste de qualidade. Amostras misturadas são aceitáveis.

P: Qual é o prazo de entrega?

R: Amostra precisa de 1-3 dias úteis, o tempo de produção em massa precisa de 10 a 15 dias úteis.

P: Qual é o seu MOQ?

R: Não há limite de MOQ. Quanto maior o número, maiores descontos.

P: Como você envia as mercadorias e quanto tempo demora chegar?

R: A amostra será enviada a você por meio de serviço de transporte opcional (mensageiros, ar e mar), ou nomeado pelo comprador, 7-15 dias.

P: Como procederemos a ordem se eu tiver logo para imprimir?

R: Em primeiro lugar, prepararemos trabalhos de arte para confirmação visual. Se a cor e a posição estiverem corretas, faremos amostragem em primeiro lugar da fábrica de impressão de seda e tiraremos a foto para sua segunda confirmação antes da produção em massa.

Como entrar em contato conosco?
Clique no botão entrar nos envie o inquérito abaixo.