Preço de fábrica Indicador LED autônomo 9V Bateria de reserva 85dB Alarme do detector de fumaça

Especificação	
Nome do Produto	Preço de fábrica Indicador LED autônomo 9V Bateria de reserva 85dB Alarme do detector de fumaça
Dimensões:	Ø5.5''dia., 1.6''ht.
Corrente estática:	Menos de 12μA
Alarme atual:	Menos de 15mA
Tensão operacional:	DC 9V
Alarme de áudio:	85dB a 10 pés
Bateria:	Bateria de bateria de 9V por pelo menos 1 ano
Área de proteção:	6 m de altura, 60 m²
Botão de teste:	Simula eletronicamente a condição de fumaça, causando alarme da unidade.
Redefinição de alarme:	Automático quando o fumo desaparece
LEDs indicadores:	LED vermelho intermitente
DC Power:	Alarme de áudio e rapidamente
Alarme local:	LED vermelho intermitente

Quais são as características do nosso alarme de detector de fumaça de 85 dB da bateria de backup 9V?

DC 9V 85dB Alarm Standalone Smoke Detector.

9V Back-up Battery Can Use For At Least 1 Year.

LED Indicator, Alarm Reset,Test Button For Test.

Protection Area Within 6m High,60 Square Meter.

2 Years Quality Warranty,Welcome OEM&ODM.

TIRO IN-KIND

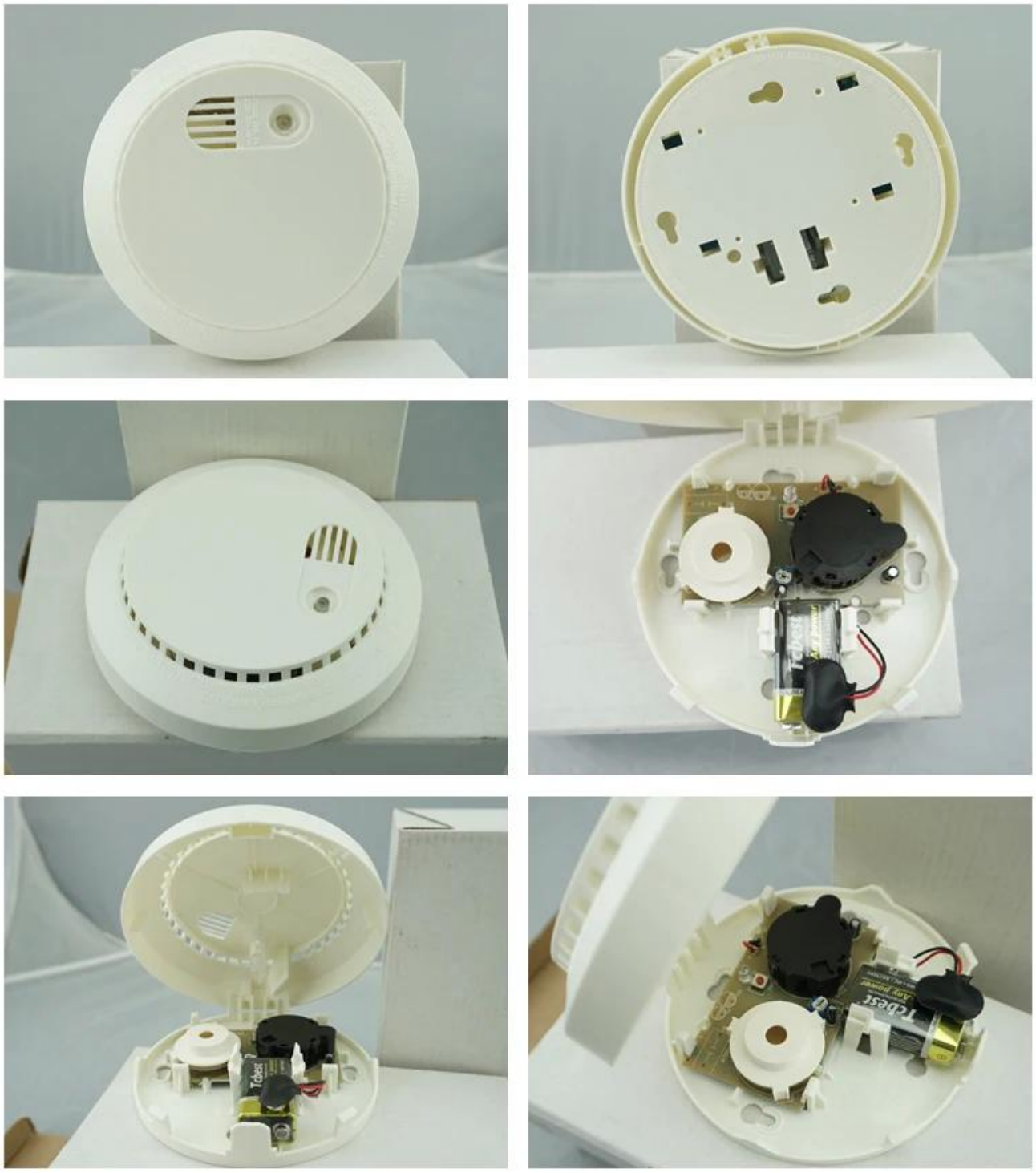

APLICAÇÃO

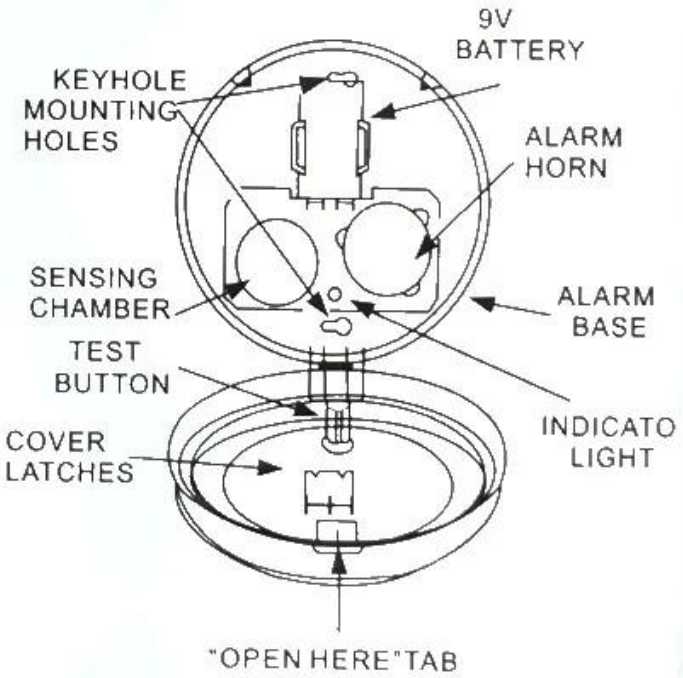

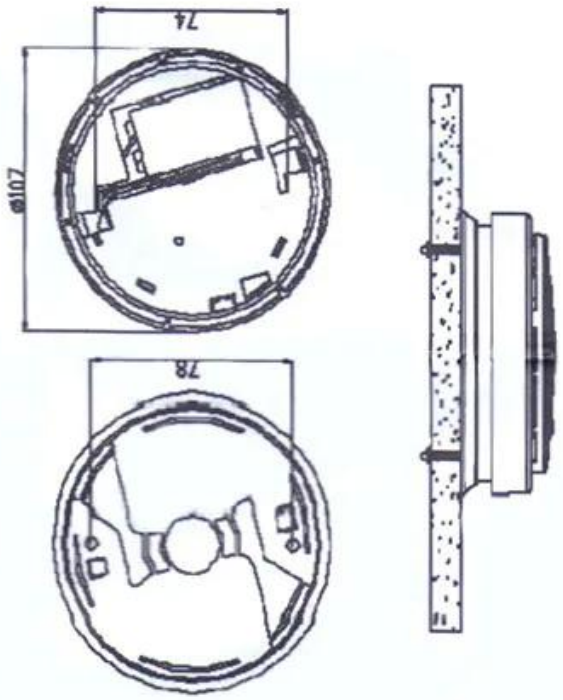

Suitable for home,office,factory,hotel,school,bank..etc.

SHOW CASES

SHOW DO ESCRITÓRIO

CLIENTES

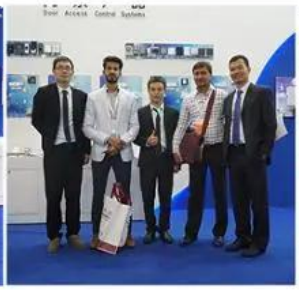

EXIBIÇÃO

CERTIFICAÇÃO

COMO COOPERAR

Perguntas frequentes

P: Posso ter um pedido de amostra?

R: Sim, estamos dispostos a oferecer um pedido de amostra de teste para teste de qualidade. As amostras misturadas são aceitáveis.

P: Qual é o prazo de entrega?

R: Amostra precisa de 1-3 dias úteis, o tempo de produção em massa precisa de 10 a 15 dias úteis.

Q: Qual é o seu MOQ?

A: Não há limite MOQ. Mais quantidade, mais descontos.

P: Como você envia a mercadoria e quanto tempo demora chegar?

R: A amostra será enviada a você por meio do serviço de transporte opcional (mensageiros, ar e mar), ou nomeado pelo comprador, 7-15 dias.

P: Como procederemos a ordem se eu tiver logo para imprimir?

R: Em primeiro lugar, vamos preparar trabalhos de arte para confirmação visual. Se a cor e a posição estiverem corretas, faremos amostragem em primeiro lugar da fábrica de impressão de seda e tiraremos a foto para sua segunda confirmação antes da produção em massa.

Como entrar em contato conosco?
Clique no botão entrar nos envie o inquérito abaixo.