Устройство контроля доступа к двери с управляющим устройством и функцией считывания IC-карт

Основной параметр EA-89

Наименование товара:	Устройство контроля доступа к двери с управляющим устройством и функцией считывания IC-карт
Номер модели:	EA-86
Рабочее напряжение:	12 В постоянного тока
Рабочий ток:	<100mA
Размер:	117× 78 × 22 (мм)
Пользовательская емкость:	1000 пользователей
Тип RFID карты:	IC 13,56 МГц
Расстояние считывания карт:	1 ~ 12см
Проводной порт:	Замок, Дверная кнопка, Дверной звонок
Связь:	U диск
Режим открытия двери:	Карточка / пароль / карта + пароль

Клавиатура:	Сенсорная клавиатура
Особенность:	**Может работать как считыватель карт IC, соединиться с контроллером доступа двери, чтобы использовать**
Заявка:	Система контроля доступа для одной двери
Подходит для:	Проект системы управления офисом, квартирой, гостевым доступом
Материал:	Металлический корпус + печатная плата
Вес:	300г
Упаковка:	Нетурная бумажная коробка и картонная коробка 1 шт. В коробке, 100 коробок в коробке
Температура рабочей среды:	0 ℃ ~ 60 ℃
Рабочая влажность:	20% ~ 90%
Гарантия:	1 год гарантии
OEM:	Добро пожаловать OEM

Какие функции есть у EB-86?

Appearance

U disk communiction

Wire diargram

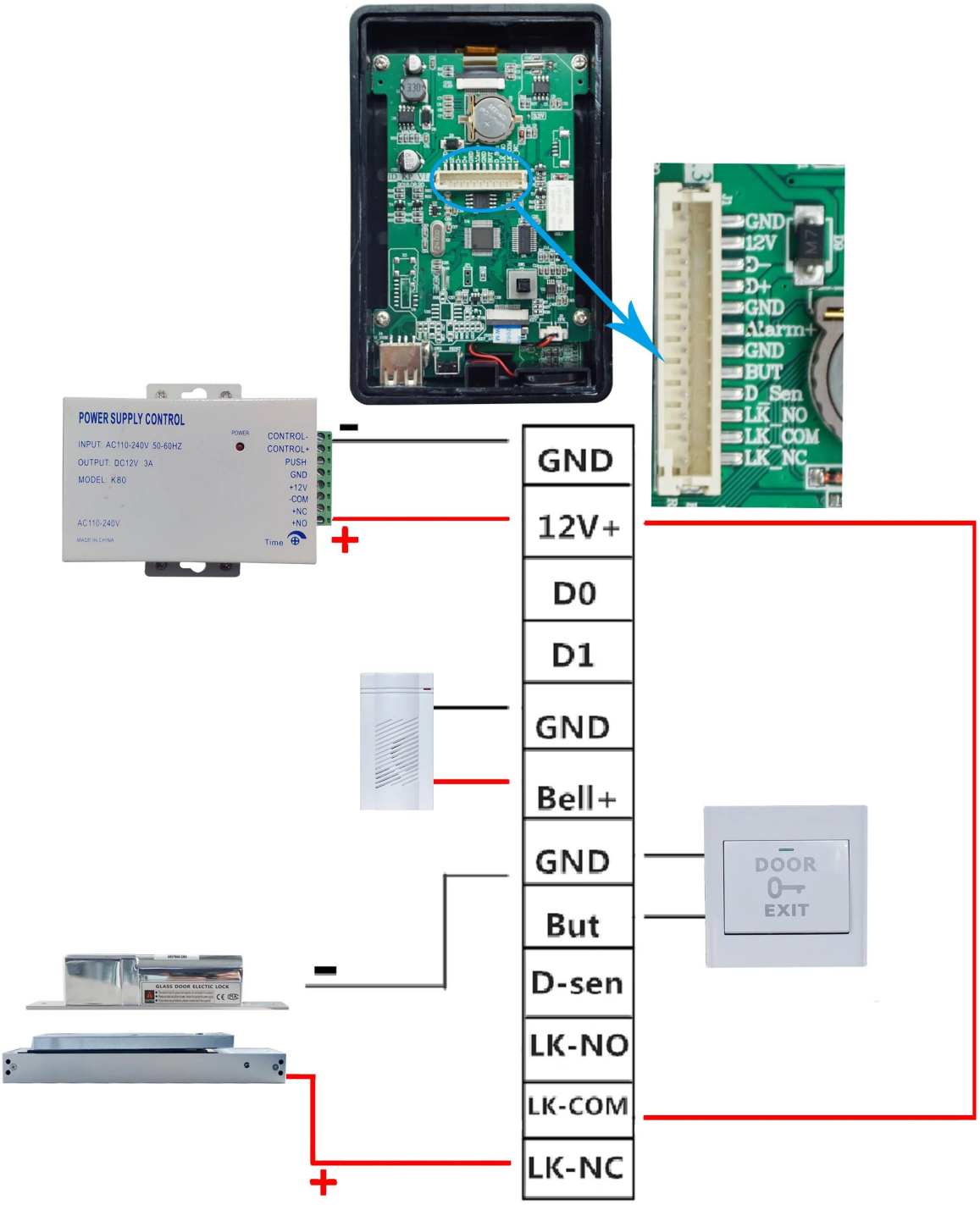

Where to use?

Laboratory

Archives

Indoor office

Computer room

КАК О ДРУГИХ ВЫБОРАХ?

SMQT
铭汗科技
SMQT
铭汗科技
SMQT
铭汗科技
SMQT
铭汗科技
ACCESS CONTROL
SMQT
铭汗科技
ACCESS
ACCESS
SMQT
铭汗科技
SMQT
铭汗科技
SMQT
铭汗科技
SMQT
铭汗科技