şartname	
model	EA-53C
boyut	226 × 44,5X 76 (mm)
Montaj deliği	19X 230 (mm)
Kapı ağırlık aralığı	85 ~ 100kg
Kapı Genişliği	≤1150mm
Onay Fonksiyonu	YOK HAYIR
Mas açısı	180 °
Kapanma hızı ayarı	hız1: 180°-15°; Hız2: 15°-0°
Uygulanabilir sıcaklık	-20 ℃ -45 ℃
uygulanabilirlik	Sol açık veya sağ açık kapı
Geçmiş dayanıklılık testi	1000000cycles
kullanım	Erişim kontrol sistemi
Ağırlık	2.5kg

EA-53C'nin hangi özellikleri?

1.Back Check and Delay Action available.

2.High quality alloy door closer body, silver coating finished.

3.With standard foldable arm. Parallel arm channel,hold-open arm are optional

4.1,000,000 times tested without damage.5 years warranty

5.can be used on the wooden door, steel door, fire door and places where security is strictly required

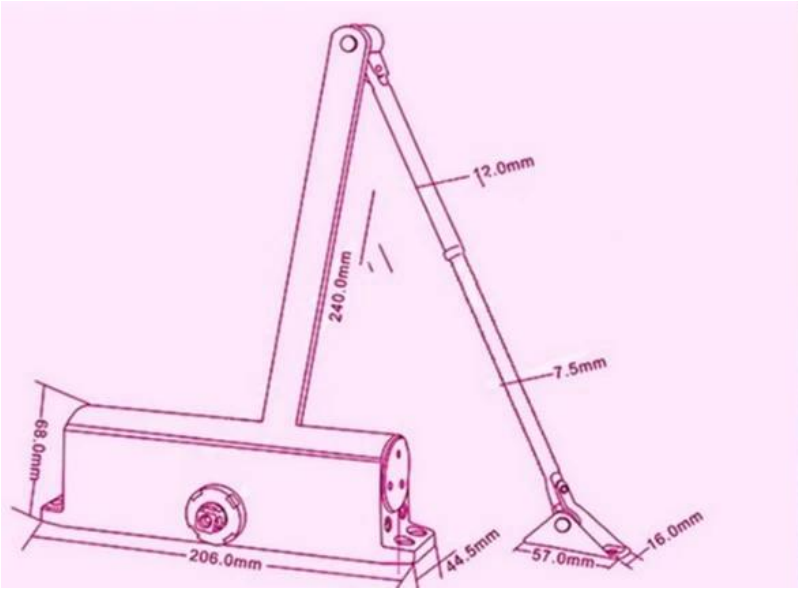

KURULUM SÜRECİ

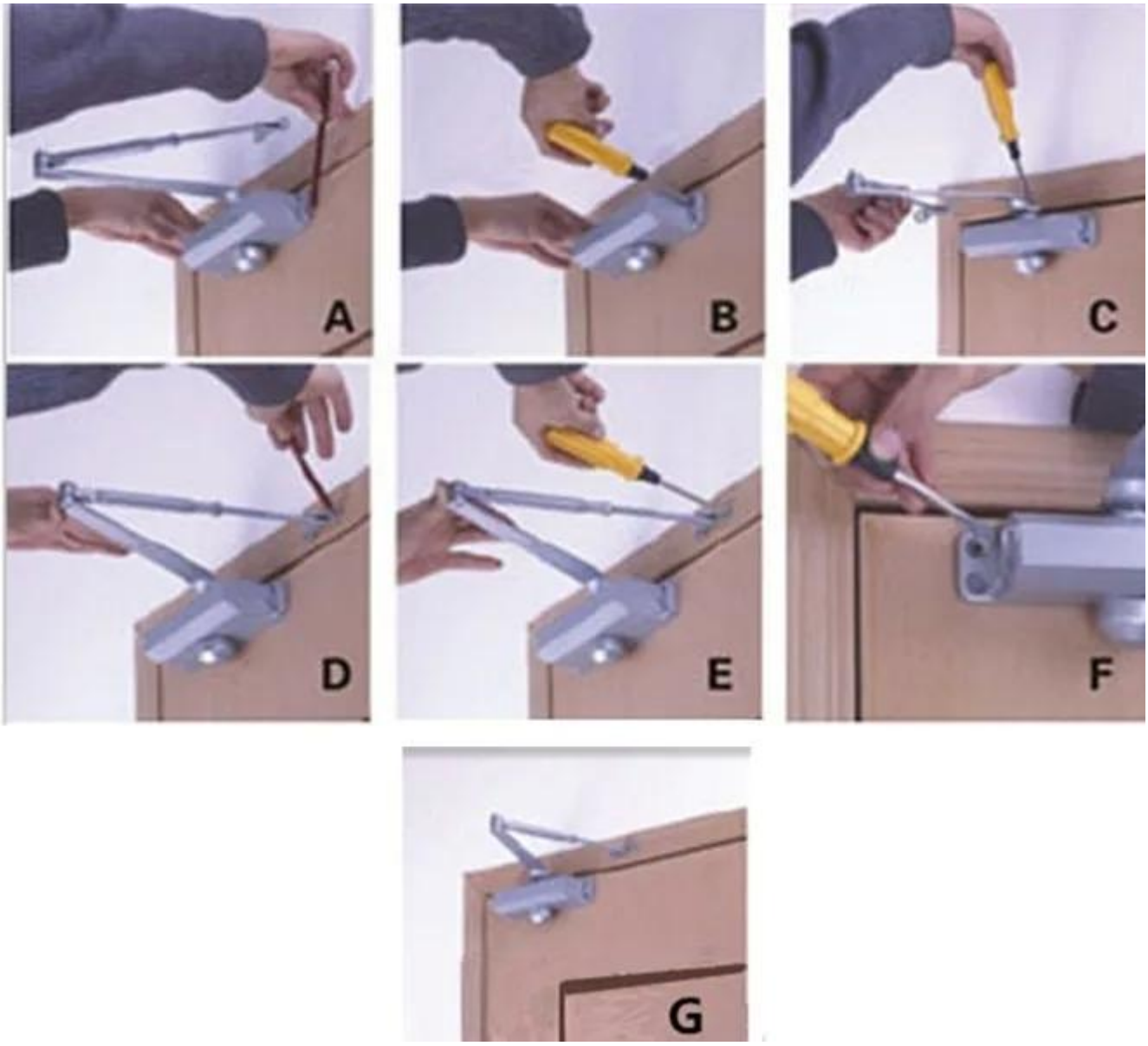
A
B
C
D
E
F
G

• Office Show

SMQT

• Customer

SMQT

• Exhibition

SMQT

• Certificates

SMQT