Parameter

SMQT

Thông số sản phẩm	tham số Mô tả
Kích thước của cơ thể chính	226Lx44.5Wx72H (mm)
Chiều rộng của doormax	1200mm
Trọng lượng tối đa cửa	80-100kg
Chức năng Ack-check	KHÔNG
Max góc mở	180
điều chỉnh tốc độ đóng	Spee1: 180 ° -15 °; Speed2: 15 ° -0 °
nhiệt độ áp dụng	-20 ℃ -45 ℃
Khả năng áp dụng	trái cửa mở mở hoặc phải
kiểm tra độ bền qua	1.000.000 chu kỳ
Cân nặng	2.1kg

Introduction

SMQT

Cửa gần hơn được cài đặt ở đầu các cánh cửa với mở cửa duy nhất, được áp dụng cho cửa gỗ, cửa thép và cửa lửa.

Appliable đến cửa duy nhất với chiều rộng cửa tối đa 1200mm và trọng lượng cánh cửa của 80-100kg.

Dimesion Picture

SMQT

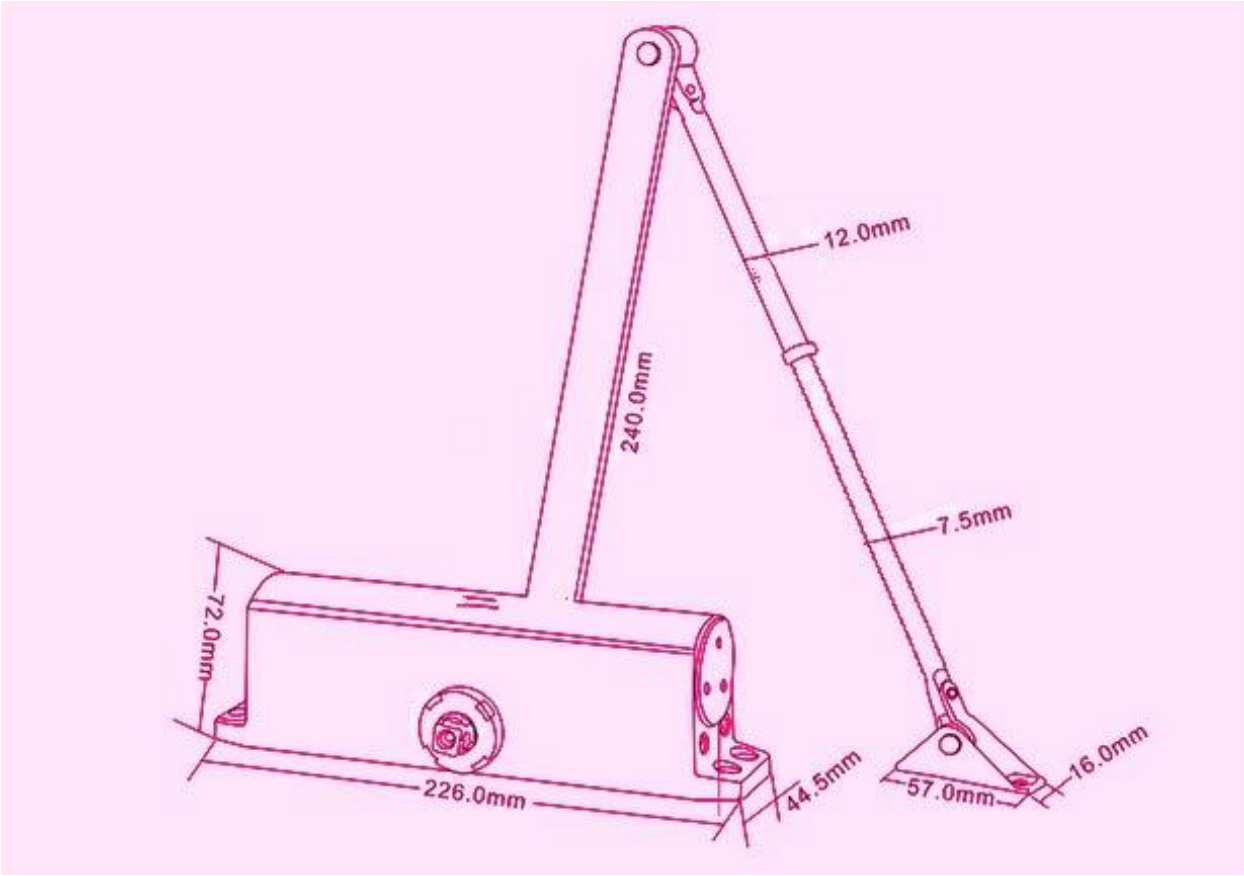

Packing list

SMQT

QTY / CTN	10
Demision (L * W * H) (cm)	56 * 34 * 18
Tổng trọng lượng (kg) / CTN	17,0

Office

SMQT

Exhibitions

SMQT