Thiết bị kiểm soát truy cập cửa với máy chủ điều khiển và chức năng đọc thẻ IC

Thông số chính của EA-89'S

Tên sản phẩm:	Thiết bị kiểm soát truy cập cửa với máy chủ điều khiển và chức năng đọc thẻ IC
Số mô hình:	EA-86
Điện áp làm việc:	DC DC
Công việc hiện tại:	<100mA
Kích thước:	117× 78 × 22 (mm)
Năng lực người dùng:	1000 người dùng
Loại thẻ RFID:	IC 13,56Mhz
Khoảng cách đọc thẻ:	1 ~ 12cm
Cổng dây:	Khóa, Nút cửa, Chuông cửa
Giao tiếp:	Đĩa U
Chế độ mở cửa:	Thẻ / Mật khẩu / Thẻ + mật khẩu
Bàn phím:	Bàn phím cảm ứng

Đặc tính:	**Có thể hoạt động như đầu đọc thẻ IC, kết nối với bộ điều khiển truy cập cửa để sử dụng**
Ứng dụng:	Hệ thống kiểm soát ra vào một cửa
Phù hợp với:	Văn phòng, Căn hộ, dự án hệ thống kiểm soát truy cập hosptial
Vật chất:	Vỏ kim loại + bảng PCB
Cân nặng:	300g
Bao bì:	Hộp giấy và hộp giấy 1 chiếc mỗi hộp, 100 hộp mỗi thùng
Nhiệt độ môi trường làm việc:	0oC ~ 60oC
Độ ẩm làm việc:	20% ~ 90%
Sự bảo đảm:	Bảo hành 1 năm
OEM:	Chào mừng OEM

EB-86 có những tính năng gì?

Size

Appearance

U disk communiction

Wire diargram

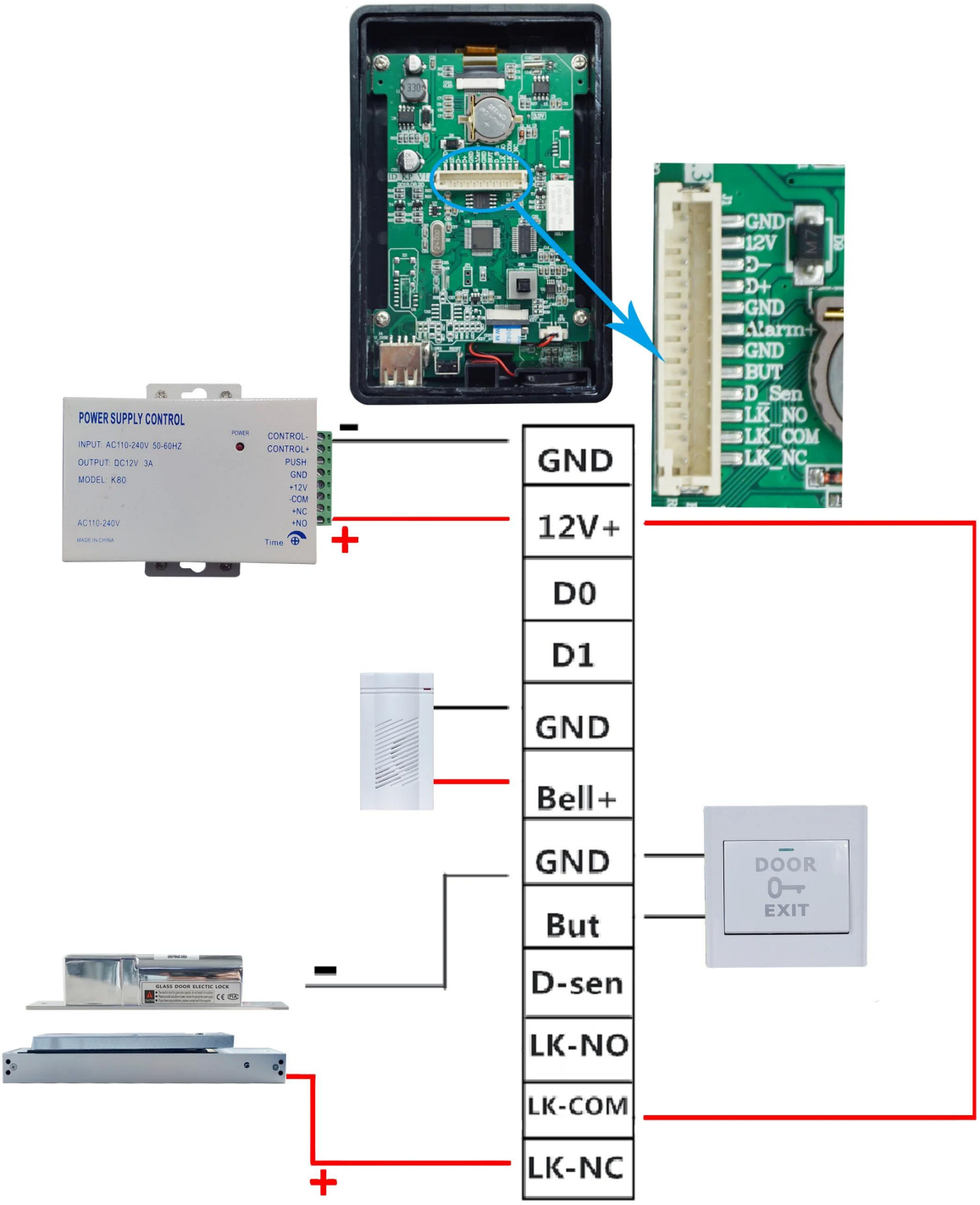

Where to use?

Laboratory

Archives

Indoor office

Computer room

LÀM THẾ NÀO VỀ SỰ LỰA CHỌN KHÁC?

SMQT
铭汗科技
SMQT
铭汗科技
SMQT
铭汗科技
SMQT
铭汗科技
ACCESS CONTROL
SMQT
铭汗科技
ACCESS
ACCESS
SMQT
铭汗科技
SMQT
铭汗科技
SMQT
铭汗科技
SMQT
铭汗科技