□□□□□□□□ □□□□□□□□□□□ □□□□□□□ □□□□□□□ □□□□□ □□□□□ □□□□□ □□□ □□ □□□□□□□□□□

EB-138B'S MAIN PARAMETER

□□□□□□ □□□:	□□□□□ □□□ □□ □□□□□□□□□ □□□□□□□ □□□□□□□□□□ □□□□□□□ □□□□□□ □□□□□ □□□□□
□□□□□□□ □□□:	EB-138B
□□□□□ □□□□□□□□ □□□□:	Max DC 100
□□□□□□ □□□□□:	0.5 □□□□A
□□□□□□ □□□□□□□:	10W
□□□□□□□ □□□□:	NC / COM
□□□□□□ □□□□□□:	20 ~ 30mm □
□□□□:	(□□) 9.6 * 20 * 49 :□□□□□ □□□ □□□) 9.6 * 20 *49 :□□□□□□□□□□ □□□)
□□□□□:	□□□□□ □□□□□□□ □□□□ □□□□□□

□ □□□□□:	□□□□□□ □□ □□□□□ □□□□□ □□□□□ □□□□□□ □□□□□□ □□□□ □□□□□ □□□□
□□□□:	ABS □□□□□□□ + PCB □□□□□□□ □□□ + □□□□
□□□□□ □□□:	□□□
□□□:	5 1200 □□□ □□□ □□□ □ □□□ □□□ □□□□□g
□□□□:	2 □□□□□□ □□□
OEM:	□□□□□□□ □□□□□□□ □□□□□ □□□□

□□□ □□□□ EB-138B □

Waterproof

Size

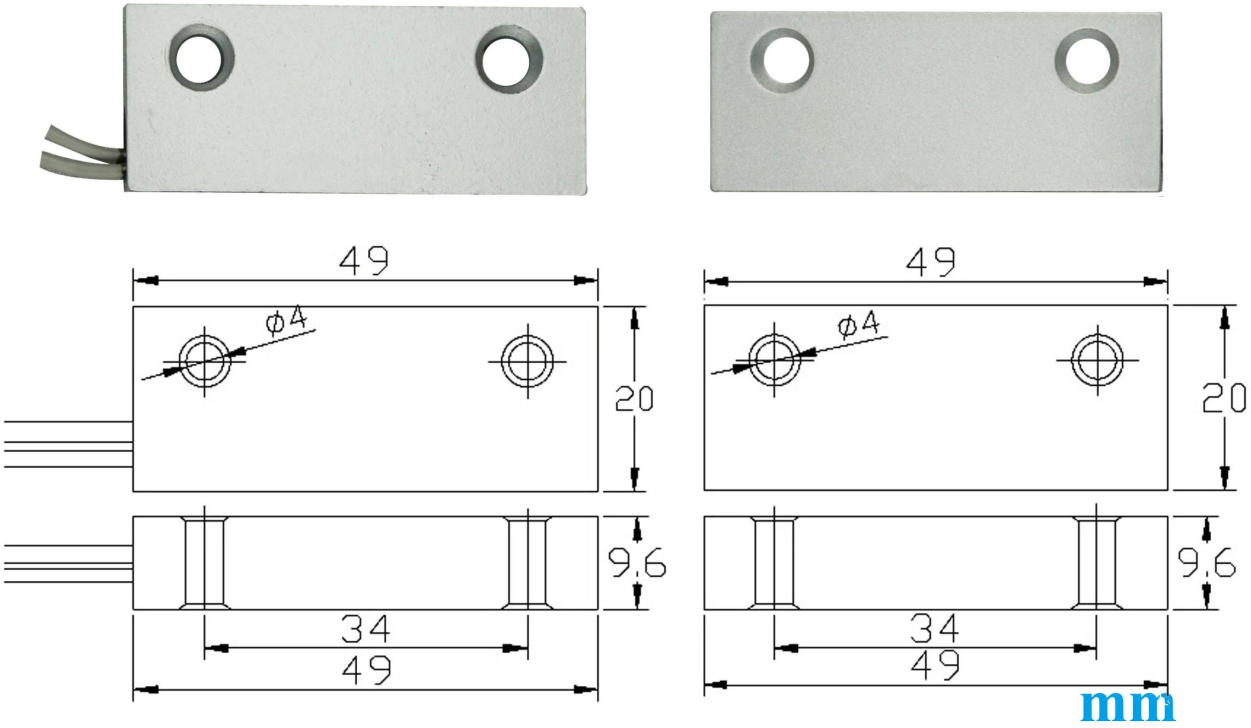

NC mode working principle

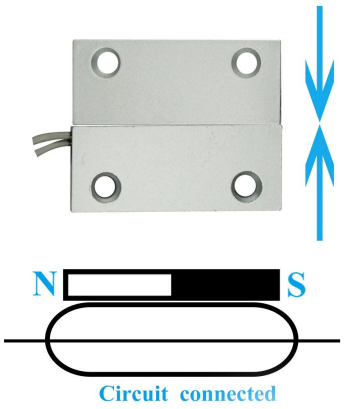

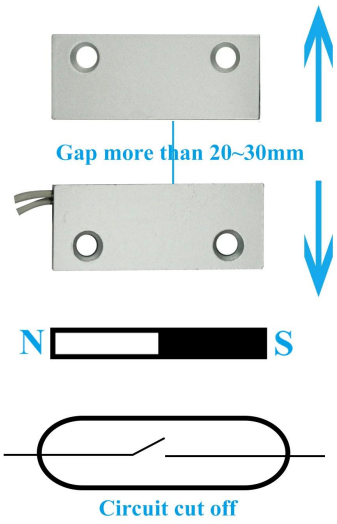

Installation

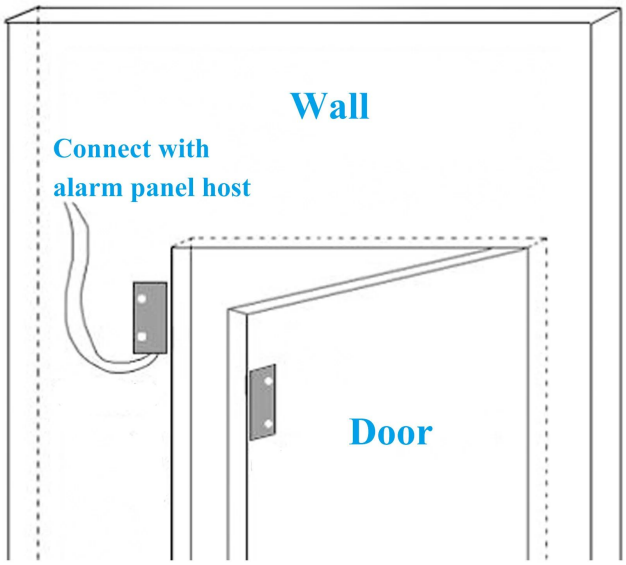

Packaging

10 pairs per bag

□□□□ □□□□ □□□ □□□

SMQT
铭汗科技
SMQT
铭汗科技
SMQT
铭汗科技
SMQT
铭汗科技
SMQT
铭汗科技
SMQT
铭汗科技
SMQT
铭汗科技
SMQT
铭汗科技
SMQT
铭汗科技