Parameter

SMQT

□□□□□□ □□□	90L * 65W * 25.5H (□□)
□□□□□□ □□□□□□□ □□□□□□□□	DC9V
□□□□□□□ □□□□□	□□ □□□□□□□ □□□□□ EIA / TIA RS-232C□ RS-485 / RS-422 □□□□□□□□
□□□□□□□□□□ □□□□□	RS-232C □□□□□ DB9 □□□□ □□□□ □□□□□□□ RS-422 / RS-485 □□□□□ DB9 □□□□□ □□□□ □□□□□□ □□□□□ □□
□□□□□□ □□□□	300-115.2KBPS
□□□□□ □□□□□	□□□□□ □□□□□ □□□□□ TXD RXD □□□□□□
□□□□□□□□ □□□□□□	□□□ □□□□□□□□ □□□□□□□ □□□□□
□□□□□□□ □□□	RS-232 15 ± □□□□□KVESD □□□□□□ RS-422 / RS-485 600□ □□□□□W □□□□ □□□□□ □□ □□ □□□□□
□□□	3500VRMS
□□□□□ □□□□□□	500VDC □□□□□□□
□□□□	5□ 95 □□□□
□□□□□□□ □□□□□ □□□□	0 ℃ ~ 50 ℃

Features

SMQT

1. □□ □□□□□□ RS-232□ RS-485 TIA / EIA □□□□□□□□
□□□□□□□ □□□□□□ □□ □□□□□□ □□□□□□ □□□ □□□□□□□□□ □□□□□□□ / □□□□□ □□□□□□□□□□ .2 (RTS)
3. 115.2 :□□□ □□□□KBPS 300 □□□M
38.4KBPS 2.4 □□□KM
9600BPS 5 □□□KM
4. 32 □□□ □□□ □□□□□ □□□□ RS-485 □□ RS-422 □□□□□□□ □□□□□
□□ □□□□□ □□□ □□ □□□□ □□□□□ □□□□ □□□□□ □□□ □□□□□□□□ □□□□□ □□□□□□ .5
□□□□□□□ □□□□□ □□□□□□ □□□ :□□□□□ □□□□□ .6 (RS-485) □□□□□□□□ □□□ □□□□□□ □□□□□□□□ □□
(RS-422) □□□□□□ □□□□□□□ □□ □□□□□□□□
2.5 □□□□□ □□□□□□) □□□□□□□ □□□□□□ .7KVrms / 500VDC □□□□ □(□□□□□ RS-485/422 600W □□
□□□□ □□□□ □□□□□□□□ □□□□□ □□ □□□□□
□□□□□□□□□□ □□□□□ .8: RS-232C □□□□□□ DB25 □□□□ □□□□□ RS-485/422 □□□□ □□□□ □□ 4 □□□□□
□RJ-11 □□□□
□□□□□ □□□□ □□ □□□ □□□□□□□□ :□□□□□□□ □□□□□ □□□ .9
75 :□□□□□□□ .10mmX55mmX18mm
11. □95 □□□ □5 □□ □□□□□□□ □□□□□□□ □℃ 70 □□□ ℃ 25- :□□□□□□ □□□□□□□
9 :□□□□□□ .12 □□□□□VDC / 200mA (□□□□□□ □□□ □□□□□ □□□□ □□□□ □□□)□
□□□□□□□□ □□□□□□□ □□□□□□□□□□ □□□□□ □□□□ □□□ □□□□□ .13
□□□ .14 DOS / WIN95 / WIN98 / WIN2000 / NT / XP / □□□ □□□□□□ / □□□□□

Dimesion Picture

SMQT

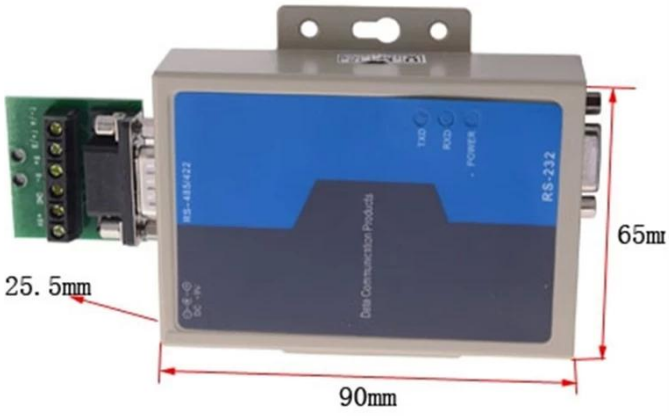

Installations

SMQT

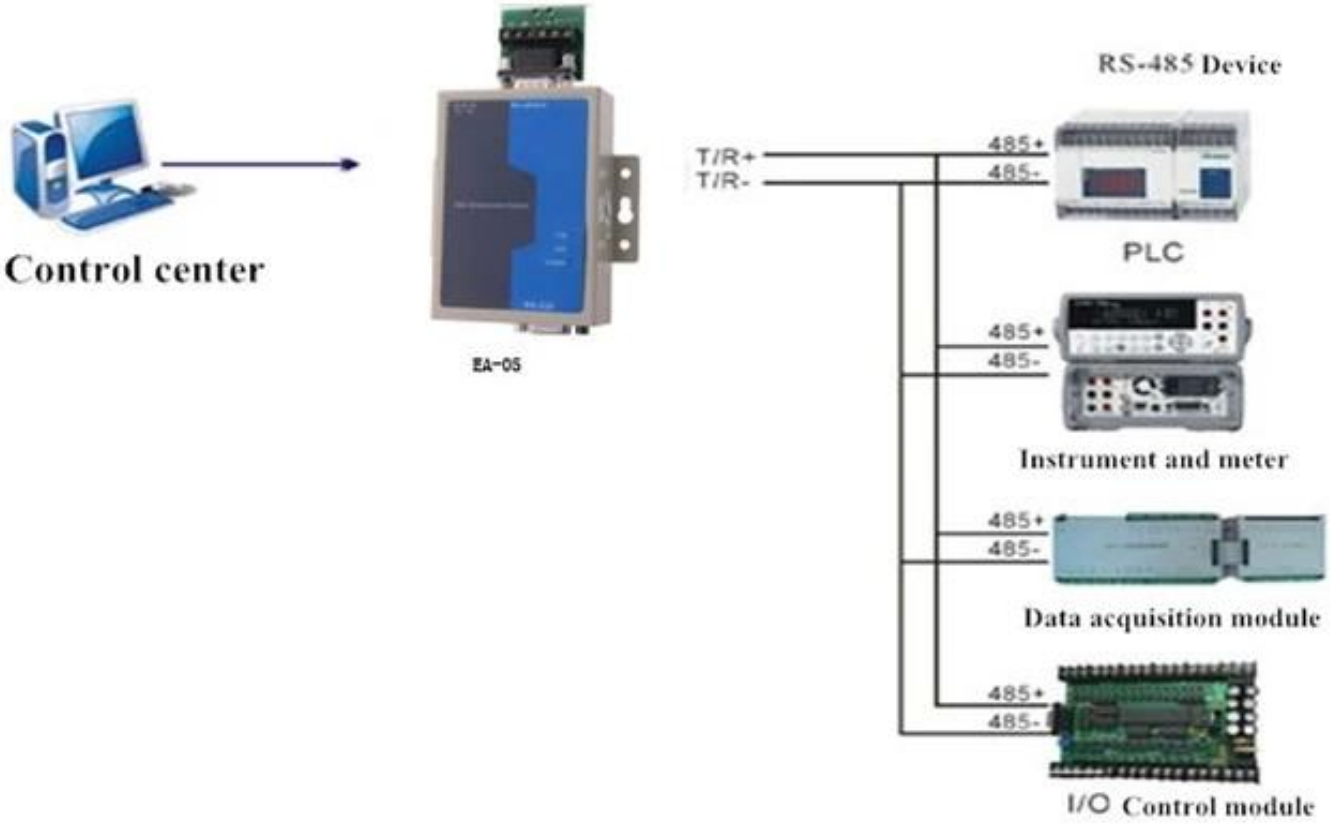

Packing list

SMQT

□□□□□□□□□ □□□□□□□□ □□□□□□	
□□□□□□□	20 □□□□□□□ □□□□□□□□□ □□□□□□□ / □□□□ □□□□□□□ □□□□
□□□□□□□□□□ □□□□□□□□	42.8L * 36.6W * 29.8H (□□)
□□□□□ □□□□□□□□	13.22Kg

Office

SMQT

Exhibitions

SMQT

2011 Brazil Fair
2012 Shenyang Fair
2013 Jinan Fair
2013 Shenzhen Fair
共赢
.....
2012 Shenyang Fair
2013 Shenyang Fair
2013 Shenzhen Fair
2015 Shenzhen Fair