□□□□□ □□□□ SMQT DC 12V 5A □□□ □□ □□□□□□ □□ □□□□□□ □□□□□ □□□□□□ □□□□□□□ □□□□

□□□□□	□□□□□ □□□□ SMQT DC 12V 5A □□ □□□□□□ □□ □□□□□□ □□□□□ □□□□□□ □□□□□□□ □□□□ □□□
□□□□□	EA-32B
□□□□□	210 × 166 × 70 (□□)
□□□□□ □□□□□□	AC110V ~ 240V
□□□□□□□ □□□□	50 ~ 60HZ
□□□□□□□□□ □□□□□□ □□□□□	DC 12V
□□□□□□ □□□□□□□	5A (3 / (□□□□□□□□□□A □□□□ OEM
□□□□□□ □□□□□	60W
□□□□□□ □□□□□ □□□	1□
□□□□□□□ □□□□□	□□□□□□ □□□□□□ □□□□□□□ □□□ □□□□□
□□□□□ □□□□□	□□□□□ 15 ~ 0 □□□
□□ □□□□ □□□	□□□□ □□ □□□□□□ □□□□□□□ □□□□□ □□□□ doorphone
□□□□□□□□ □□□□□	□□□ □□ □□□□□□ □□□□
□□□□	□□□□□□□□□ □□□□ □□□□ □□ □□□□□□ □□□□□ □□□□□□ □□□□ □□□□□ □□□□
□□□□□	1□05kg

□□□□□□□□ □□□□□□□□ □□□□ -30 □□□□□ □□□□ 60 + □□□ □□□□□ □□□□
□□□□ 2 □□□

Appearance

Wiring diagram

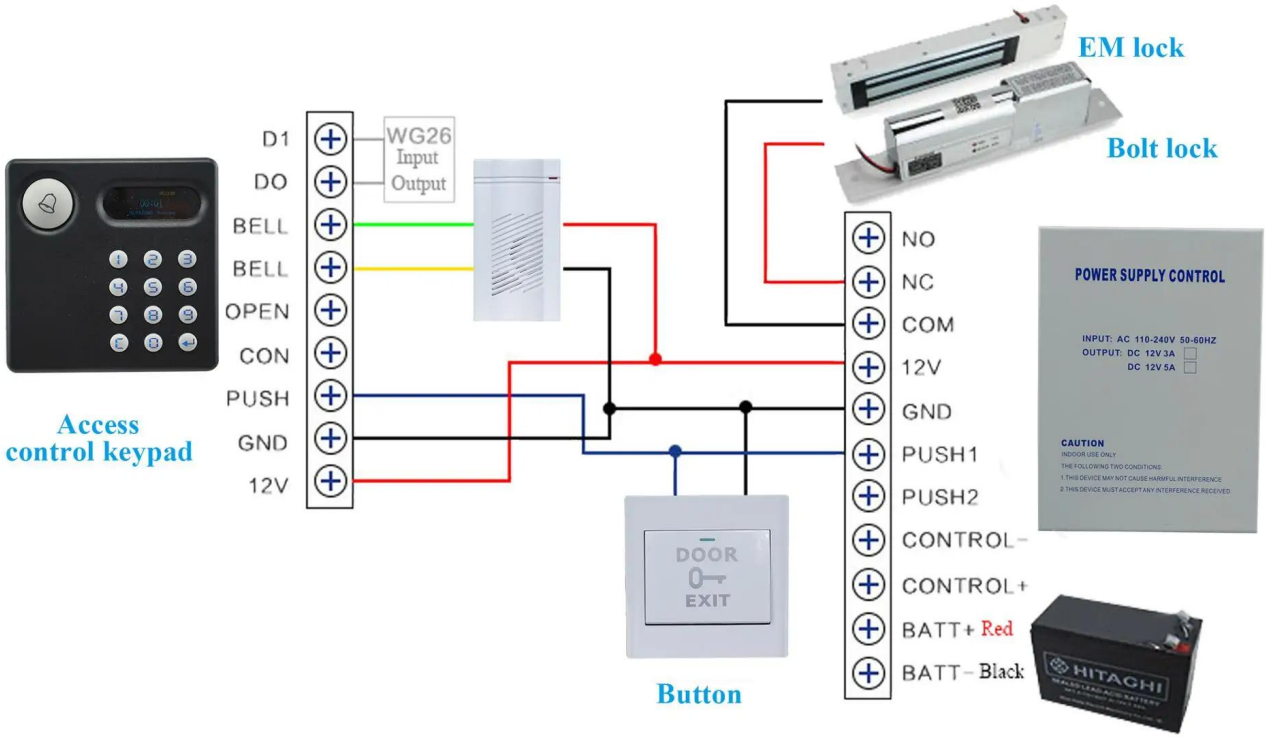

□□□□□□□□ □□□□□□□□□ □□ □□□□

SMQT
铭汗科技

SMQT
铭汗科技

SMQT
铭汗科技

SMQT
铭汗科技

SMQT
铭汗科技

SMQT
铭汗科技

SMQT
铭汗科技

SMQT
铭汗科技

SMQT
铭汗科技