Parameter

SMQT

معلمة المنتج	المعلمة الوصف
البعد من الجسم الرئيسي	206Lx44.5Wx68H (مم)
عرض doormax	1050mm
وزن ماكس الباب	60-85kg
الكلية الاسترالية في الاختيار وظيفة	لا
أقصى زاوية مفتوحة	180
تعديل سرعة إغلاق	Spee1: 180 ° -15 °؛ Speed2: 15 ° -0 °
ينطبق درجة الحرارة	-20 ℃ -45 ℃
تطبيق	ترك الباب مفتوحا أو اليمين الباب المفتوح
مرت اختبار المتانة	1،000،000 دورات
وزن	2KG

Introduction

SMQT

تم تثبيت الباب فاحصة على الجزء العلوي من ورقة الباب مع فتحة واحدة، تنطبق على باب خشبي، باب الحديد وباب النار.

Appliable 1050 لعرض باب الحد الأقصى مع باب واحد إلى mm 85-60 باب والوزن kg.

Dimesion Picture

SMQT

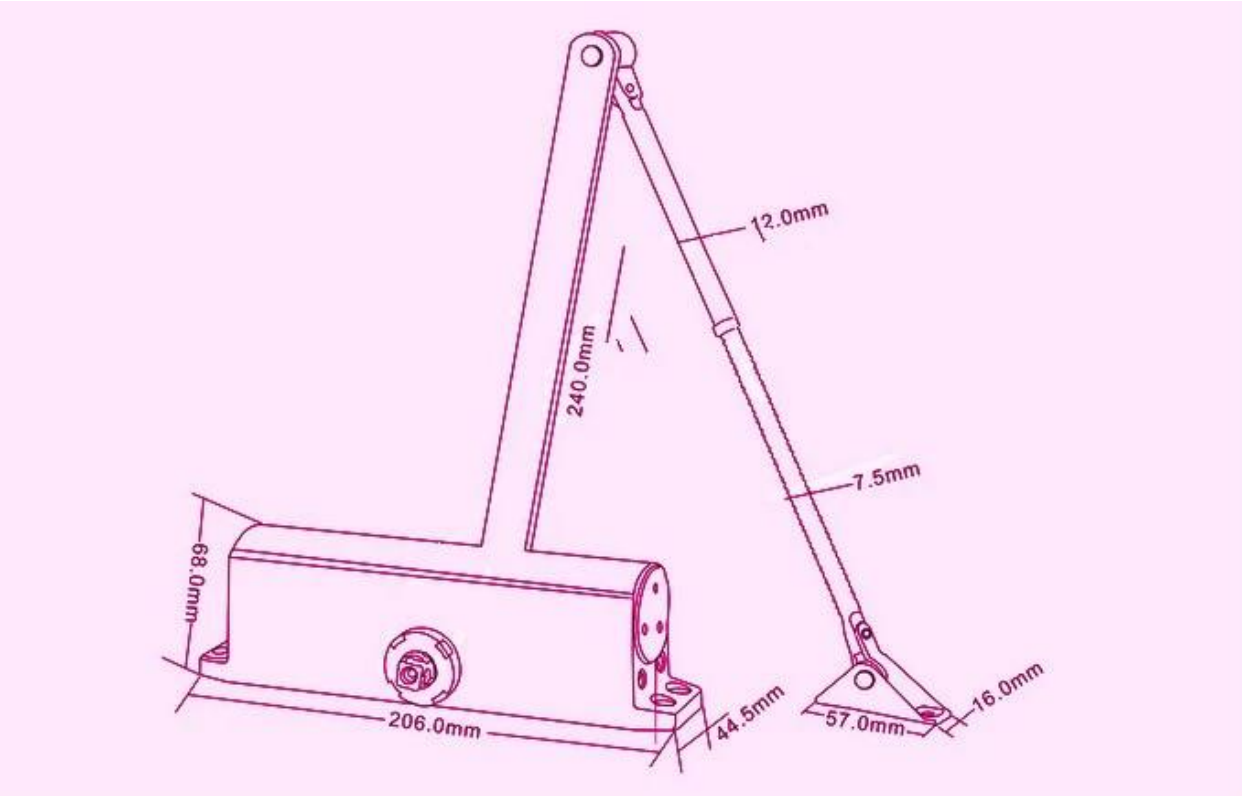

Packing list

SMQT

□□□□□□□ □□□□□□□□ □□□□□□ / □□□□□□	10
Demision (L * W * H) (□□)	56 * 34 * 18
□□□□□□□ □□□□□□□□ □□□□□□ / (□□□) □□□□□□□□ □□□□□	17.0

Office

SMQT

Exhibitions

SMQT