IP66 □□□□□ WG RFID □□□□□□□□□ □□□□ □□ □□□□□□ □□ □□□□□□ □□□□□ □□□□ □□□□ □□□

□□□□□□□□□ □□□□□□□ EA-92K

□□□□□	
□□□□□	EA-9K
□□□□□	96 × 96× 22 (□□□)
□□□□□ □□□□□□□□ □□□□	12V ± 3VDC
□□□□□□ □□□□□□□	<1W
□□□□□□□ □□□	125 □□□□ □□□□ □□□□
□□□□□□ □□□□□	60MM
□□□□□□□ □□□□	150M
□□□□□□□ □□□	WG26 / WG34
□□□□ □□□□	1bit / □□□□
□□□□□□□□ □□□□ □□□□□	4 □□□bit / 8bit
□□ □□□□	□□□□□□□
□□□□□	□□□□□□□) □□□□ / □□□□)
□ □□□□	□□□□□□ □□□□ □□□□□□ □□□ □□□□ / □□□□□□
□□□□□□ □□□□□ □□□□	-30 ℃ ~ 65 ℃
□□□□□□ □□□□□	0.2KG

1. □□□□ □□ .□□□□□□□ □□□□ □ □□□□□□ □□□□ □□□ □□□□□ □□□□□ □ □□□□ □□ □□□□ □□□□□ □□□ OLED □ □□□□□) □□□□□□□ □□□□ □□□□ □□ □□□□ □□ □□□□□□ □□□□□ □□□□□□ derctly

.(□□□□□ □□□□ □□□
□ □□□□□□ □□□□□□ □□□□□□□□ □□□□ □□□ □□□□□□□ □ □□□□□□ □□□ □□□□□□ □□□□□□□□ .2
□□□□□ □□ □□□□□□ □□□□□ □□ □□□□□□□□ □□□□ □□□□□□ □□ □□□□□ □□□□□ □□□□□ □□□□□□□□
.□□□□□ □□□□ □□□□ □ (□□□□□ □□□ □□□□□ □□□□□) □□ □□□□□ □□□□ □ □□□□□□ □□□□□
.□□□□□□ □□□□□□□□ □□□□ □□ □□□□□ □ □□□□□□□□□□ 26/34 □□□□□ .3
□□□□□□□ □ □□□□□□ □□□□□ □ □□□□□□ □□□□□□□ □□□□□□□ □□ □ □□□□□ □□□□□□□ □□□□ .4
.□□□□□□□ □□
□□□□□□□ □□□ □ □□□□ □ □□□□□□□ □□□□ □□□ □□□□□ □□□□□□ □□□□ / □□□□□□ □□ □□□□□ .5.

Appearance

Size

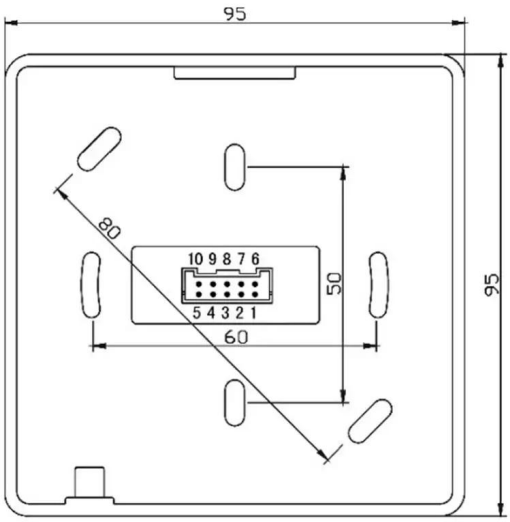

mm

Wire port introduction

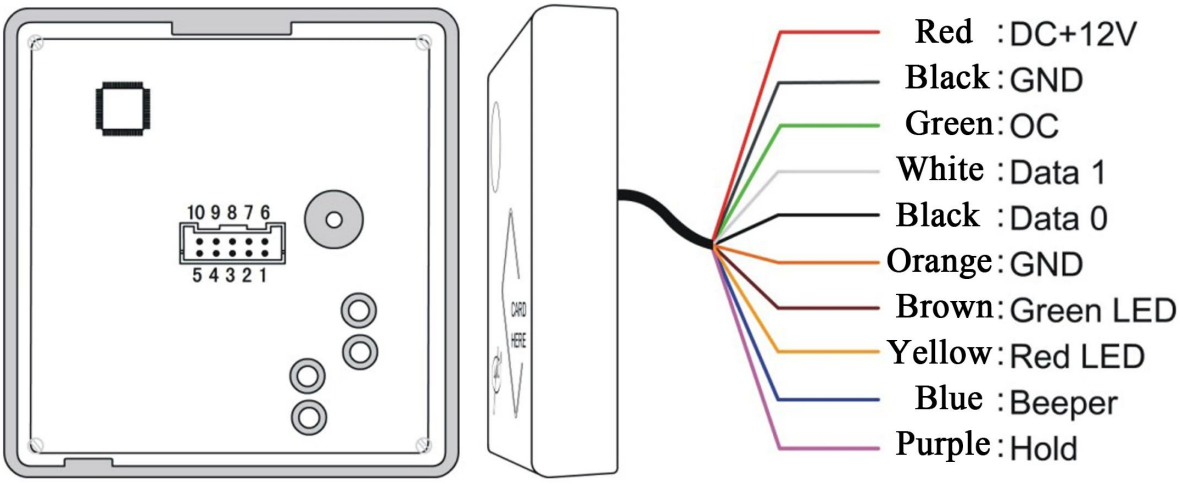

NO	Color	Function	Description
1	Red	12V+	DC Power 12V
2	Black	GND	DC Power 0V
3	Green	OC OUT**	OC Out to output doorbell signal or anti-tamper signal
4	White	DATA1	Wiegand DATA1 Output
5	Black	DATA0	Wiegand DATA0 Output
6	Orange	GND	Signal Grounding
7	Brown	Green LED*	Grounding to display 1st message and green LED lights up
8	Yellow	Red LED*	Grounding to display 2nd message and red LED lights up
9	Blue	Beeper	Beeper controller, grounding to work
10	Purple	Hold	Card reading controller,grounding to stop therefore reading

Wire diagram

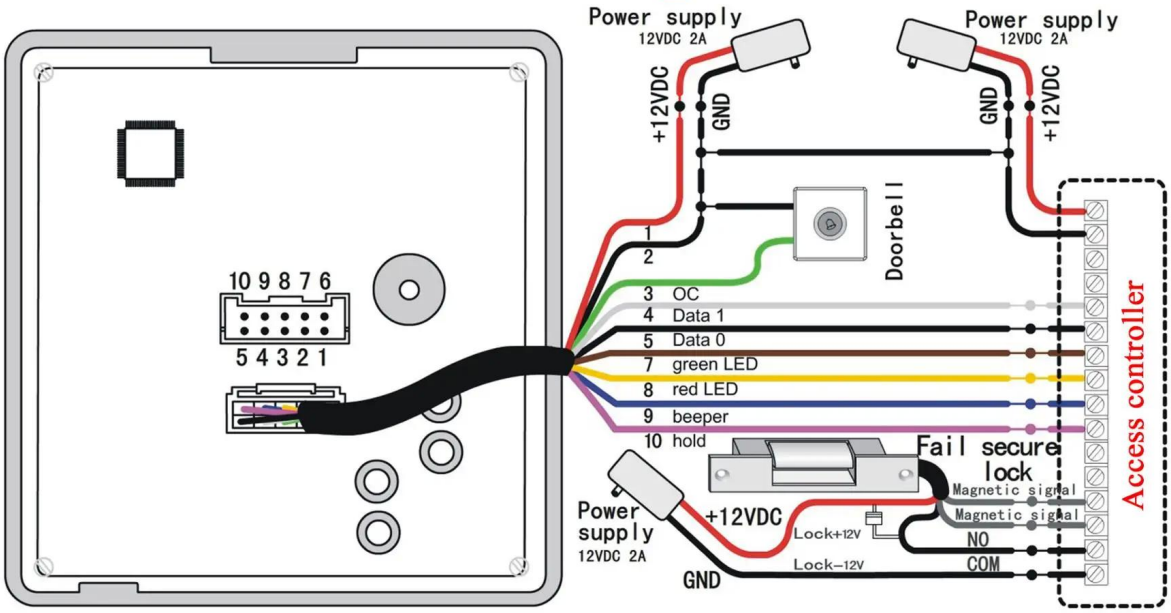

Installation

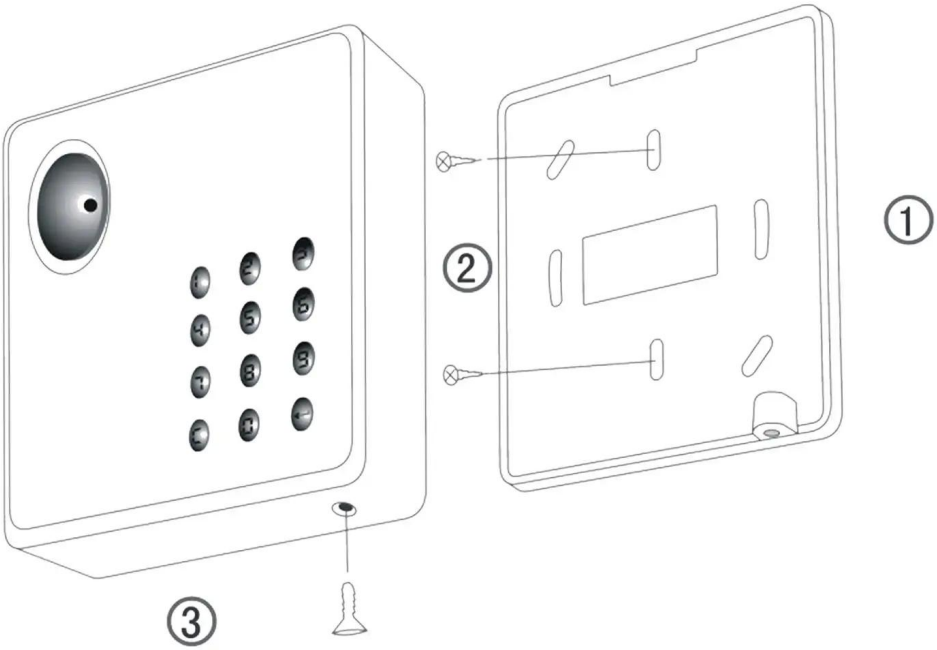

□□□□□□ □□□□□	SMQT / OEM
□□□□□□□ □□□□□□	□□□□□□□□ □□□□□□ □□□□□□ □□ □□□□□□
□□□□□□ □□□□□□	□□□□ □ □□□□□□□□ □□□□ □ □□□□□□□ □□□□□□ □□□□ :□□□□□□ □□ □□□□□□ □ □□□□□□ □□□□□□□ □ □□□□□ □□□□□ □□ □ □□□□□□ □□ □□□□□□ □□□□ □□□ □ □□□□□ □□□□□□ □ □□□□□□□ □□□□□ EM □ □□□□□□□ □□□ .□□□ □□□□□□□□□□ □□□□□□ □□□□□□ □□□□ □□□□□□□ □□□□ □ □□□□□□□ □□□□ :□□□□□ □□□□□ □□□□ □□□ □ □□□□□□□ □□□□□ □ □□□□□ □□□□□□□ □ □□□□□□□ □□ □ □□□ □ □□□□□□□
□□□□□ □□□□ peroid	□□□□□
□□□□ □□□□	□□□□□□□ □ □□□□□□□ □□□□□□□ □□□□□□ □□□□□□□ □□□□□□□ □□□□□ □□□□□□□□□ □□□□ □□□ □□□□ □ □□□□□
□□□□□	□□□ □ □
□□□□□□□□□ □□□□□	1000 □□□□□ □□□
□□□□□□	7-15 □□□□
□□□□□ □□□□□	/ □□□ □□□□□□□ □ □□□□□□ □ □□□□□□ □□□□□□ □ □□ □□