□□□□□ □□□□□□ □□□□□□ □□□□ □□□□ IP67 / □□□□ Wiegand 5000 □□□□ □□□□ □□□□ □□□□□□

□□□□□□□□□ □□□□□□□ MQ-805

□□□□□□ □□□:	□□□□□ □□□□□□ □□□□□□ □□□□ □□□□ IP67 / □□□□ Wiegand 5000 □□□□ □□□□ □□□□ □□□□□□	
□□□□□:	**MQ-805C**	**MQ-805D**
□□□□ RFID:	**IC (13.56 □□□□ □□□□)**	**□□□□ □□□□ 125) □□□□□□)**
□□□□□□□ □□□□□:	0 ~ 3 □□	
□□□□□□□□ □□□:	**5000**	
□□□□□□ □□□□:	DC 12 □□□□	
□□□□□ □□□:	□□□□□ □□□□ □□□ / □□□□□□ □□ □□□□□□ □□□ WG (□□□□□□□ □□□□)	
□□□□□□ □□□□□:	m200mA	
□□□□□□ □□□□□□:	m150mA	
□□□□□ □□□ □□□:	0 ~ 99s (□□□□□□□ □□□□)	
□□□□□ □□□□□ □□□□:	-20 ℃ ~ 60 ℃	
□□□□□ □□□□□:	20□ ~ 80□	
□□□□□ □□□□ □□□□□□□:	-20 ℃ ~ 60 ℃	

□□□□□:	138x58x22 □□ 3 ± □□□□□) □□)
□□□□□:	□□□
□□□:	0.45 □□□

□□□□□□□□□ □□ MQ-805□

Size

:mm

Appearance

Wire diagram

Access control mode:

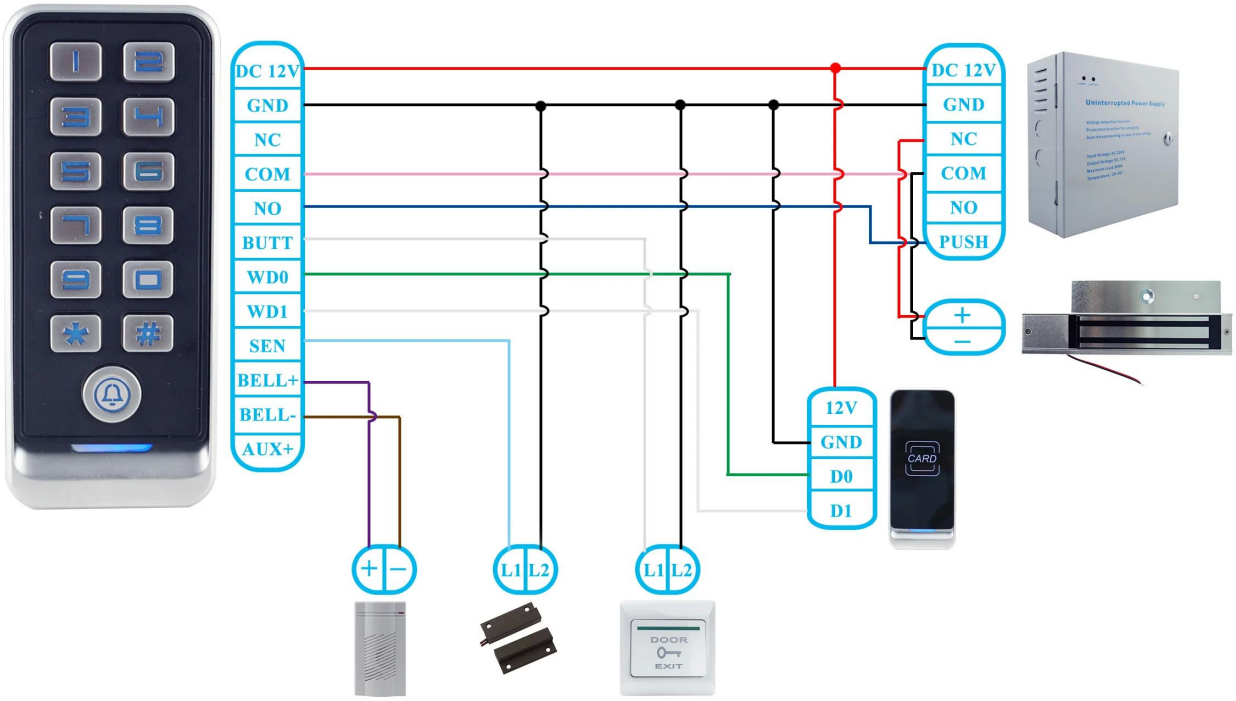

Card reader mode:

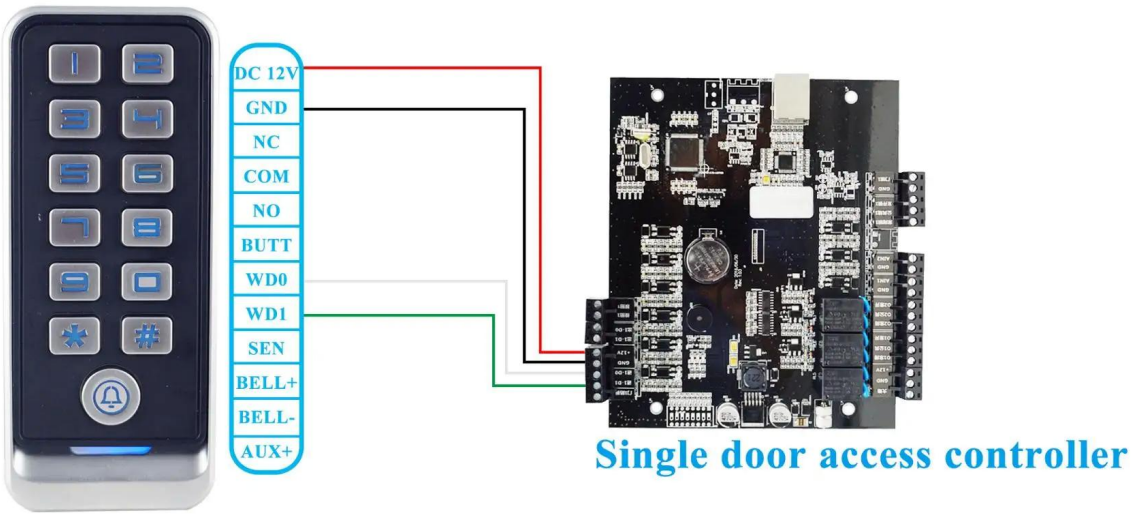

□□□□ □□□□ □□ □□□□

1 2
3 4
5 6
7 8
9 0
* #
1 2 3
4 5 6
7 8 9
0 #
CARD
Welcome
17:19
1 2 3
4 5 6
7 8 9
* 0 #