RFID ID / IC □□□ □□□ □□□□□□ □□□□□□ □□□□□□□□ □□□□ □□□□□□ □□ □□□□□□ □□□□□ □□□□

SMQT
New
Access control &Alarm product supplier
RF
ACCESS CONTROL
1
2
3
4
5
6
7
8
9
0
#
*

Size

Appearance

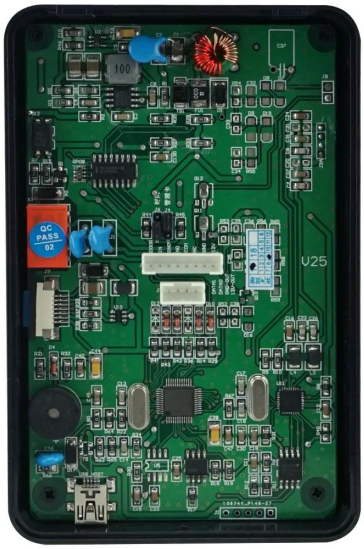

EA-81K'S MAIN PARAMETER

□□□□□□ □□□:	RFID ID / IC □□□ □□□ □□□□□□ □□□□□□ □□□□□□□□ □□□□ □□□□□□ □□ □□□□□□ □□□□□ □□□□
□□□□□□□ □□□:	EA-81K
□□□□□ □□□□□□□□ □□□□:	12V □□□□□□□

□□□□□□ □□□□□:	□□□□□□□ & lt100 □□ □mA
□□□□:	120× 75 × 25 (□□□)
□□□□□□□□ □□□:	1000 □□□□□□
□□□□□ □□□ RFID:	ID (125KHZ) / IC (13.56MHZ) (□□□□□□□)
□□□□□ □□□□□□□ □□□□□□□:	3 ~ 7CM
□□□□□□□ □□□□:	□□□□□ □□□□ □ □□□□□ □□ □ □□□ WG
□□□□□□□□ □□□□:	□□□□□□ □□□□ □□□□□□ □□□□
□□□□□□□:	□□□□□□ □□□□□□ □□□□ □□□□ □□□
□ □□□□□:	□□□□□□ □□ □□□□□□ □□□□ □□□□□ □ □□□ □ □□□□ hosptial
□□□□:	□□□□ ABS + PCB □□□□
□□□:	150G
□□□□□□□□ □□□□□□□:	□□□□ □□□□□□□□ □□□□□ □□□ □□□□ □□□□□□□ □□ □□□□□□ 100 □ □ □□□□□ □□□ □□□□ □□□□□□□ □□□□ 1
□□□□ □□□□□ □□□□ □□□□□:	-35 ℃ ~ 70 ℃
□□□□□ □□□□□:	20□ ~ 80□
□□□□:	1 □□□□□□ □□□
OEM:	□□□□□□□ □□□□□□□ □□□□□ □□□□

Wire diargram

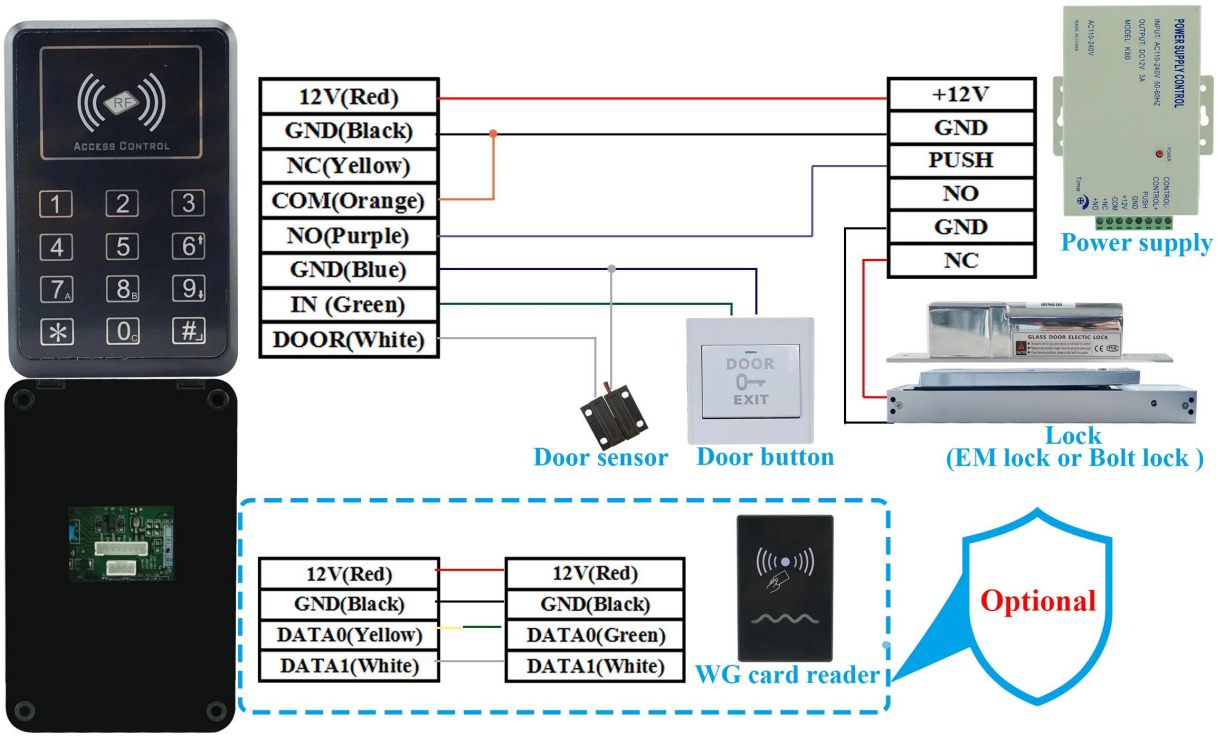

Where to use?

Laboratory

Archives

Indoor office

Computer room

□□□□ □□□□ □□□ □□□

SMQT
铭汗科技
SMQT
铭汗科技
SMQT
铭汗科技
CARD HERE
CARD HERE
SMQT
铭汗科技
请刷卡
Please read card
SMQT
铭汗科技
ACCESS
ACCESS
SMQT
铭汗科技
ACCESS CONTROL
SMQT
铭汗科技
SMQT
铭汗科技
SMQT
铭汗科技