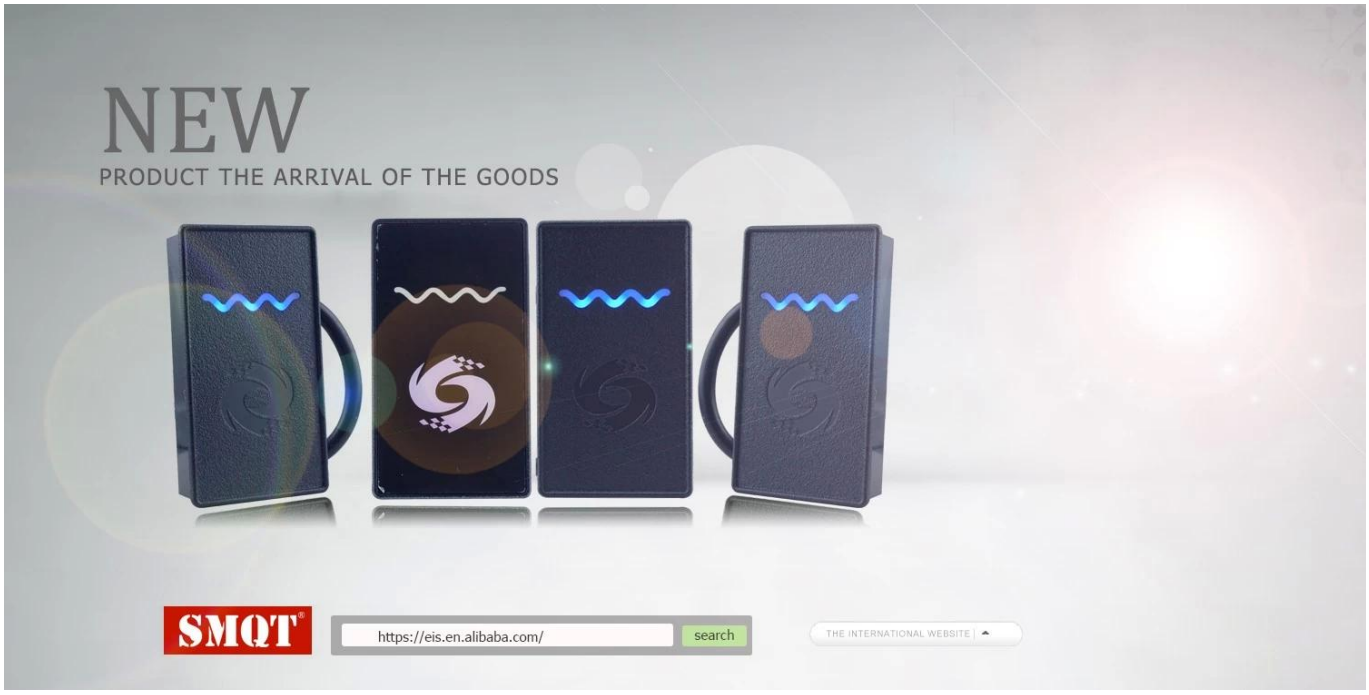

□□□□□□ □□□:	13.56 □□□□ □□□ □□ □□□□□□ □□ □□□□□□ □□□□□ □□□□ □□□Mhz
□□□□□:	EA-63
□□□□:	85mm 45 □mm 18 * *□mm □
□□□□□□□ □□□:	□□□□□□□ (□□□□ □□□□ 125) □□ / (□□□□ □□□□ 13.56) □□□
□□□□□□□□□:	26 □□ / WG34 (□□□□□□□)
□□□□□□□ □□□□□:	3 ~ 7CM
□□□□□ □□□□□:	12VDC
□□□□□□□ □□□□:	-25 ~ 70degree
□□□□□□ □□□□□□□:	□□□□□□□ & lt60 □MA
□□□□:	□□□□□□ □□ + □□□□□□□ □□□□
OEM:	□□□□□□□ □□□□ □□□□□□□ □□□ □□□□
□□□□□:	□□□□
□□□:	50 □

□□□□□□ □□□□□ □□□□ □□□□□ □□

Front Side Back

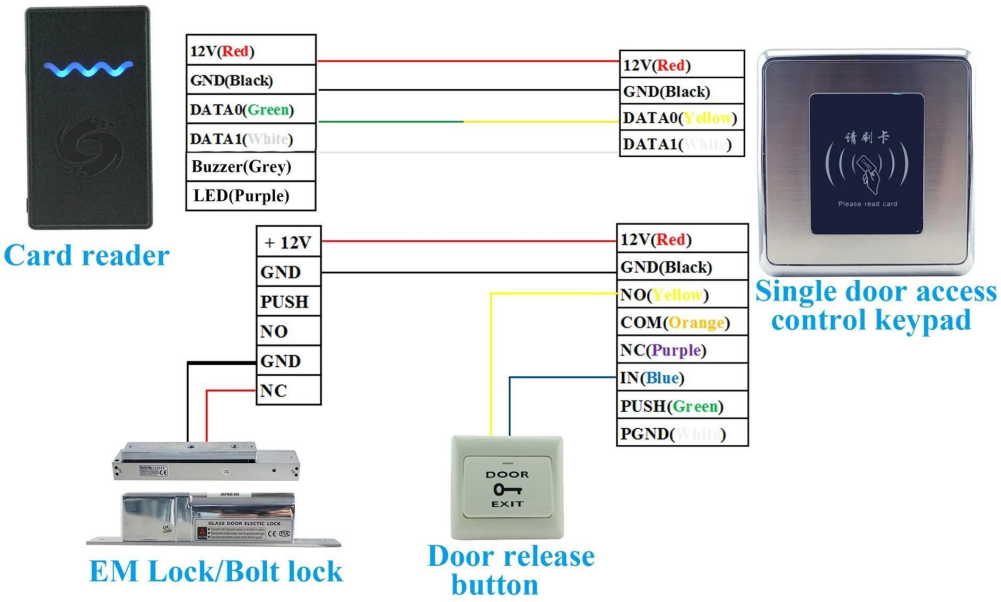

Where to use it?

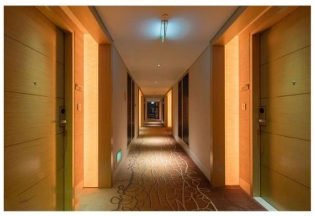

This type card reader suitable for all kinds of access control system project for :

Office, Hotel, Bank, Apartment, Government building, Laboratory etc.

(Red): DC+(8-15V)
(Black): GND
(Green): Wiegand D0
(White): Wiegand D1
(Grey):
(Purple):
Reader type:
MADE IN

□□-□□□□ □□□□□□□

□□□□□□□ □□□□□□

SMQT
铭汗科技
CARD HERE
Reader
1 2 3
4 5 6
7 8 9
* 0 #

□□□□□□□ □□□

SMQT
深圳市铭汗科技有限公司

CUSTOMER

SMQT
深圳市铭汗科技有限公司

SMQT
深圳市铭汗科技有限公司

深圳市铭汗科技有限公司

深圳市铭汗科技有限公司

□□□□

2011 Brazil Fair
2012 shen yang Fair
2013 Jinan Fair
2013 Shenzhen Fair
2012 shen yang Fair
2013 shen yang Fair
2013 Shenzhen Fair
2015 Shenzhen Fair

□□□□□

Certificate of Compliance
Certificate of Compliance
Certificate of Compliance
Certificate of Compliance
Certificate of Compliance
RoHS
RoHS
CE
CE
CE

□□□□□□□ □□□□□

Trade terms:	EXW
Payment terms:	T/T, Western union, Paypal etc
Delivery time:	Normal order within 7 days, bulk order 10-15days
Packing:	Neutral paper box and paper carton
Shipping:	Express company or by sea, by air or appointed by buyer

□□□□□□□□□□

□□□□□□□□□□

س: يمكنني الحصول على عينة النظام؟

ا:نعم، نحن مستعدون لتقديم محاكمة النظام عينة لك لاختبار الجودة. عينات مختلطة مقبولة.

س: ما هي المهلة؟

ا:عينة يحتاج 1-3 أيام عمل، وقت الإنتاج الضخم يحتاج 10-15 أيام عمل لأجل أقل من 5000 قطع.

س: هل لديك أي موك الحد؟

ا:إكسو موك هو 100 قطع تحت مربع فارغ.

س: كيف تقوم بشحن البضاعة وكم يستغرق يستغرق تصل؟

ا:وسوف ترسل عينة لك من قبل خدمة الشحن اختياري (السعاة، الهواء، والبحر). وقت التسليم يعتمد على خدمة الشحن.

س: كيف يمكننا المضي قدما النظام إذا كان لدي شعار لطباعة؟

ا:أولا، سوف نستعد الفني للتأكيد البصري. إذا كان اللون والموقف على حق، ونحن جعل أخذ العينات أولا من الحرير طباعة المصنع و التقاط صورة لتأكيد الثاني قبل الإنتاج بكثافة الإنتاج بكميات ضخمة.

Q: هل لوحة الإنذار تعمل مع أي جهاز استشعار؟

ا:لوحة الإنذار يمكن أن تعمل مع جميع أجهزة الكشف عن الاتصال السلكية الجافة وكاشف لاسلكي، بما في ذلك تقريبا جميع

أو لدينا أجهزة EV1527 من أجهزة الاستشعار اللاسلكية من الشركات الصينية. الترميز اللاسلكي وفك التشفير هو الاستشعار اللاسلكية.