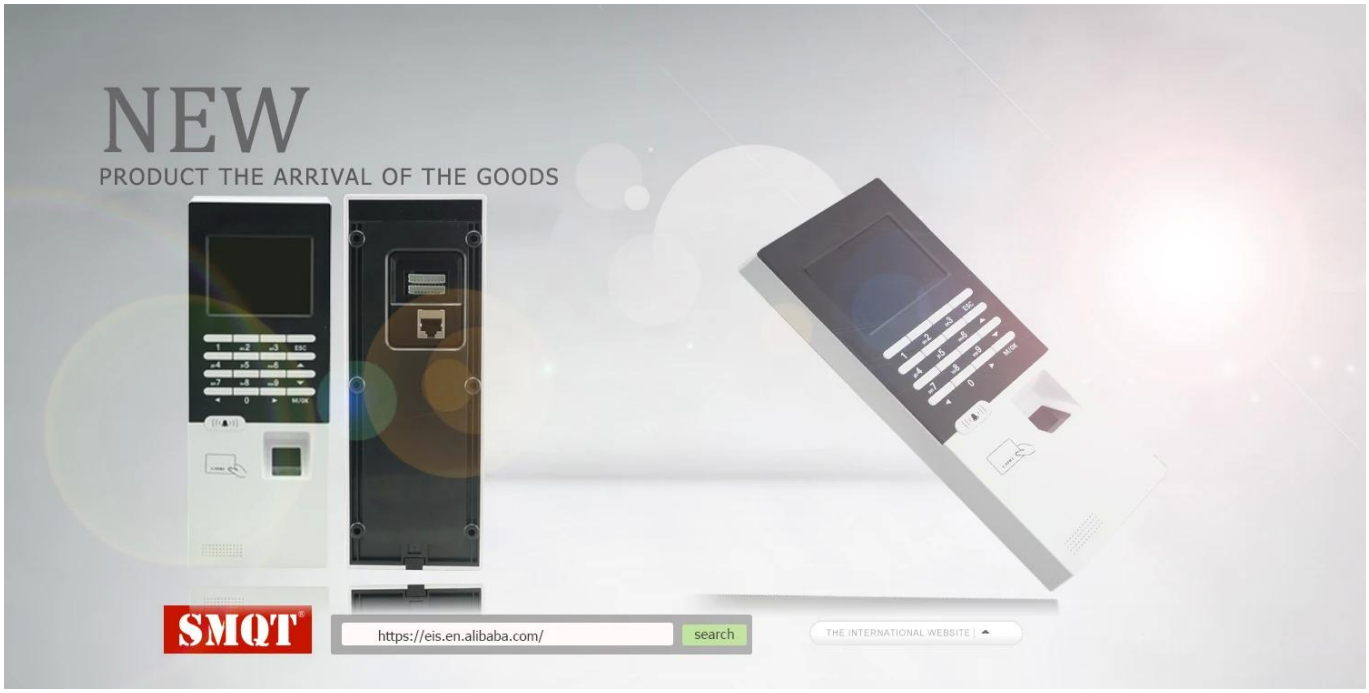

تكب / إب بصمة البيومترية وبطاقة الوصول إلى بطاقة وقارئ بصمة الحضور الحضور

NEW
PRODUCT THE ARRIVAL OF THE GOODS
SMQT
https://eis.en.alibaba.com/
search
THE INTERNATIONAL WEBSITE

اسم المنتج:	تكب / إب بصمة البيومترية وبطاقة الوصول إلى بطاقة وقارئ بصمة الحضور الحضور
نموذج:	EA-904
بحجم:	219mm * 82MM * 27MM
قدرة بصمة:	3000 جهاز كمبيوتر شخصي
سعة البطاقة:	3000 جهاز كمبيوتر شخصي
نوع البطاقة:	ID (125KHZ)
مسافة القراءة:	5 ~ 10CM
طريقة الاتصال:	تكب / إب / أوسب / يو القرص / **RS485**
انتاج:	خرج وغ
تشغيل الجهد:	12VDC
التشغيل الحالي:	MA؛ lt300 & العلامة
درجة الحرارة:	-25 ~ 50degree
اللون:	الأبيض وأمبير، الأسود
وزن:	0.5KG
OEM:	نرحب أوم والنظام عينة لاختبار
ضمان:	سنتان

ما هي ميزة إي-904؟

1.Fingerprint+Card access control & timeattendance reader.

2.3000 pcs fingerprint &card capacity,80000 pcs record capacity.

3.Fingerprint identification speed<0.6s.

4. Enghish/Chinese system language freely adjustable.

5.Access control & Time attendance fucntion.

6.RS485,TCP/IP,USB, U disk communication way.

7.Free PC time attendance software.

8.2 years warranty , welcome OEM.

ماذا تبدو إي-904؟

ESC
M/OK
U-disk
Usb
Reset

؟S'كيف حول حزمة معيار إي-904

كيفية استخدامها؟

Front Side Back

Wiring diagram(accesss control):

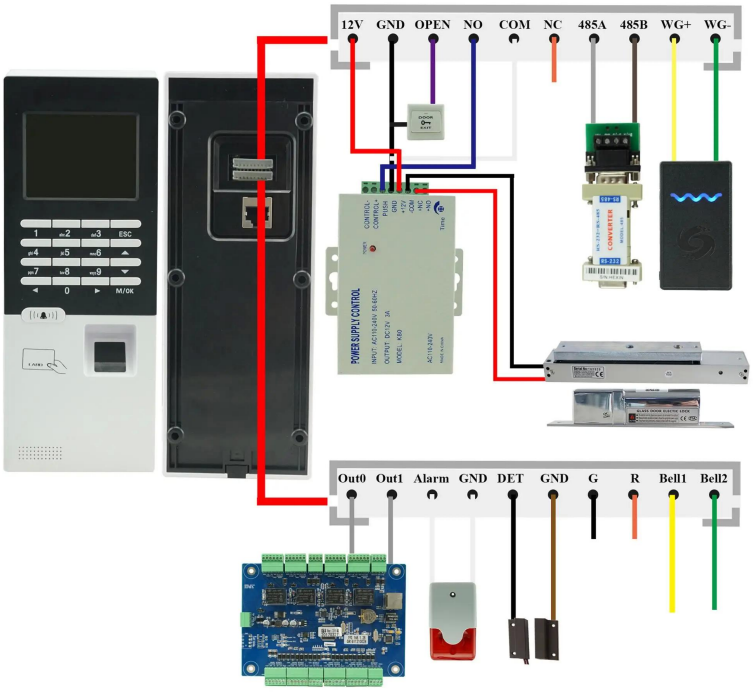

Access control &Time attendance

Apply to a variety of access control and time attendance sites, such as factories, offices, schools, supermarkets, and so on.

كيف حول اختيار آخر؟

عرض المكتب

CUSTOMER

معرض

شهادة

التعبئة والتغليف والشحن

التعليمات

س: يمكنني الحصول على عينة النظام؟
ا:نعم، نحن مستعدون لتقديم محاكمة النظام عينة لك لاختبار الجودة. عينات مختلطة مقبولة.

س: ما هي المهلة؟
ا:عينة يحتاج 1-3 أيام عمل، وقت الإنتاج الضخم يحتاج 10-15 أيام عمل لأجل أقل من 5000 قطع.

س: هل لديك أي موك الحد؟
ا:إكسو موك هو 100 قطع تحت مربع فارغ.

س: كيف تقوم بشحن البضاعة وكم يستغرق يستغرق تصل؟
ا:وسوف ترسل عينة لك من قبل خدمة الشحن اختياري (السعاة، الهواء، والبحر). وقت التسليم يعتمد على خدمة الشحن.

س: كيف يمكننا المضي قدما النظام إذا كان لدي شعار لطباعة؟
ا:أولا، سوف نستعد الفني للتأكيد البصري. إذا كان اللون والموقف على حق، ونحن جعل أخذ العينات أولا من الحرير

طباعة المصنع و التقاط صورة لتأكيد الثاني قبل الإنتاج بكثافة الإنتاج بكميات ضخمة.