□□□□□□□□□□□□□□□□□□

EB-138A'□□ □□

□□□□□	□□□□□□□□□□□□□ □□□
□□ □□	EB-138A
□□□□□	□□DC 100
□□□□□	□□0.5A
□□□□□	10W
□□□□□	NC / COM
□□□□□	□20□30mm
□□□	□□□□□48 * 25 * 15□mm□ □□□□□48* 25 * 15□mm□
□□□	□□□□□□□
□□□□□	□□□□ □□□□□□□□□□□□
□□□	ABS□□+ PCB□+□□ □□
□□□□□	□

□□□	□□3□□□□□750□
□□□	2□□□
OEM□	□□OEM

EB-138A□□□□□

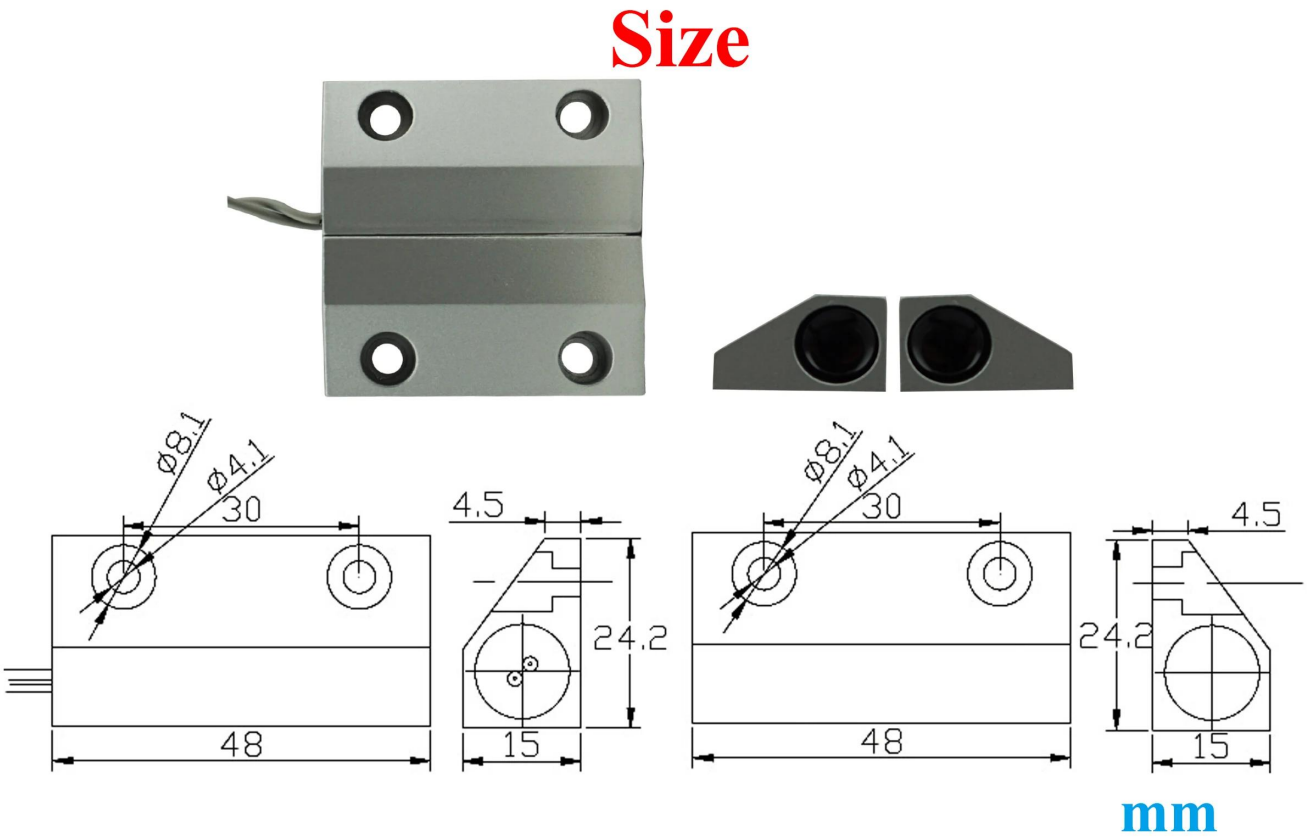

NC mode working principle

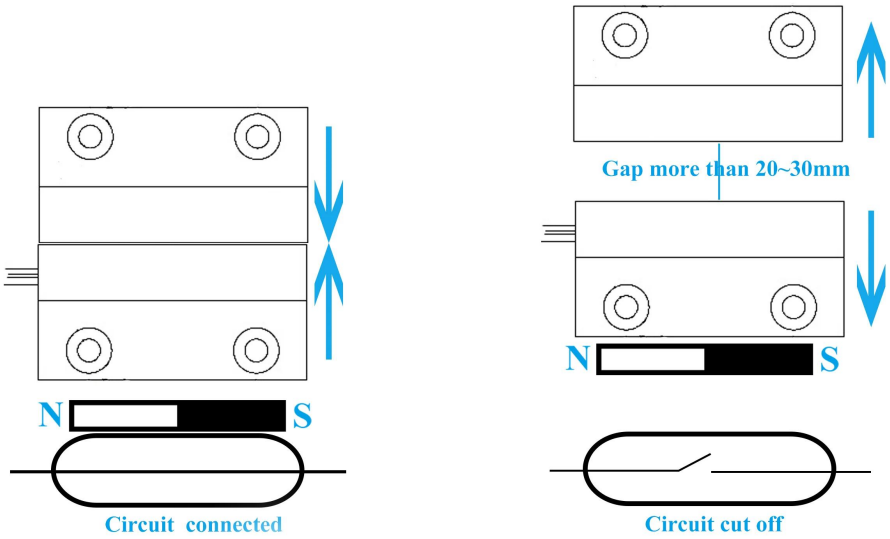

Installation

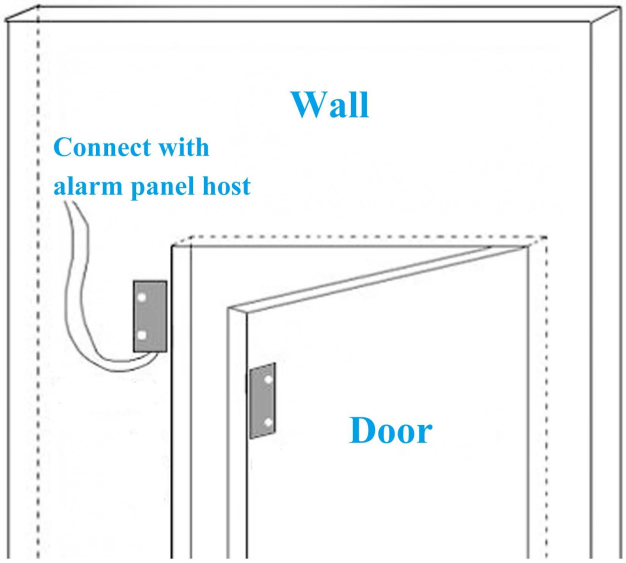

Packaging

3 pairs per bag

□□□□□

SMQT
铭汗科技