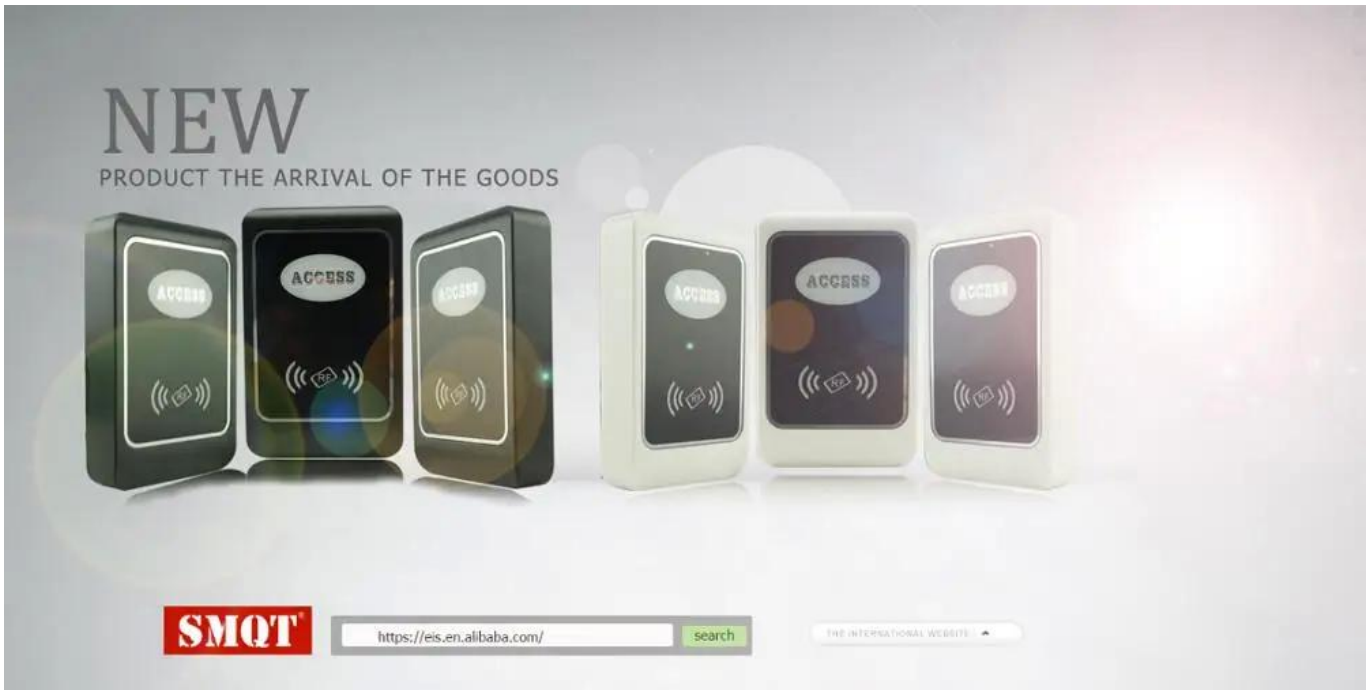

新型LED键盘RFID 125KHz / 13.56MHz独立式单门门禁一体机

产品名称:	新型LED键盘RFID 125KHz / 13.56MHz独立式单门门禁控制键盘
模型:	EA-81A
尺寸:	120毫米*75毫米*25毫米
卡容量:	1000 (16000/32000可定制)
卡的种类:	ID (125KHz的) / IC (13.56MHz的) (可选的)
阅读距离:	3~7厘米
反应时间:	< 0.5秒
操作电压:	12VDC
操作电流:	<100毫安
温度:	-35~70degree
颜色:	黑/白 (可选)
重量:	160克
OEM:	欢迎OEM和订购样品进行测试
保证:	2年

EA-81A的功能?

1.Single door standalone RFID card door access conrol keypad

2.IC(13.56MHz) and ID(125KHz) Card type optional

3.Support external WG26 card reader

4.1000 card capacity(16000/32000 can be customrized)

5.Rainproof function

6.Card reader,door button, door sensor,lock interface

7.2 years warranty , welcome OEM

EA-81A□□□□□□□□

ACCESS
RF

ACCESS
RF

ACCESS
RF

ACCESS
RF

ACCESS
RF

ACCESS
RF

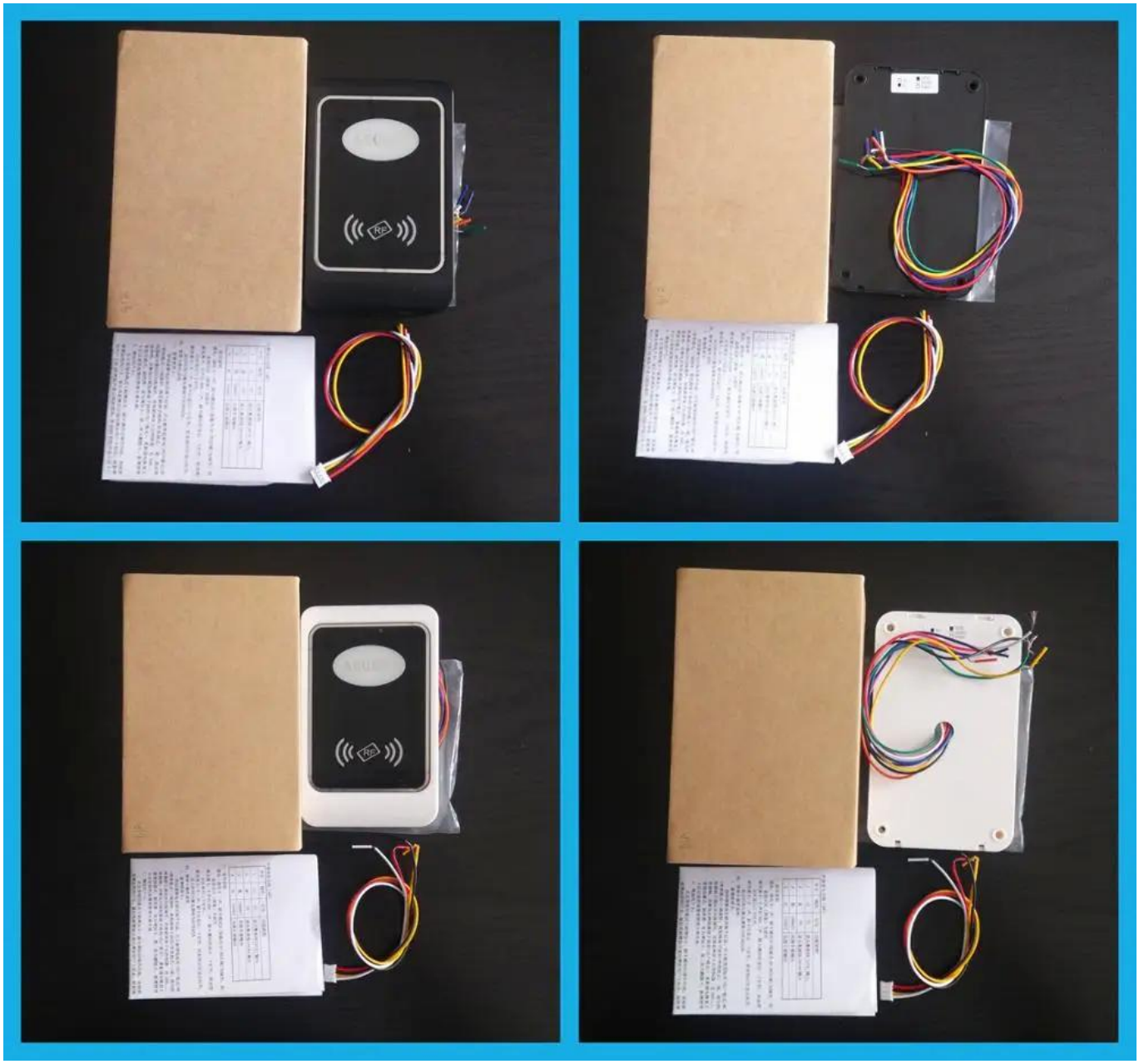

EA-81A的标准包装?

如何使用它?

Front

Back

Side

Bottom

How to connect the wires?

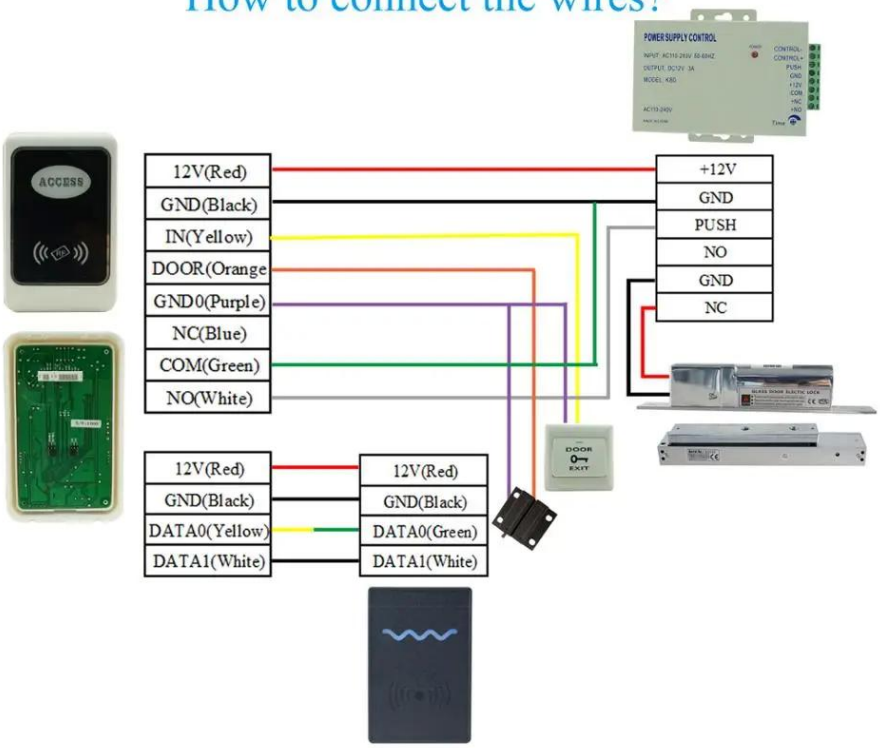

Where to use it?

Office, Factory, Laboratory, Dormitory etc.

□□□□□

SMQT
铭汗科技
请刷卡
Please read card
ACCESS CONTROL
ACCESS
ACCESS
二维码刷卡区
CARD HERE
CARD HERE
CARD HERE

□□□

SMQT
深圳市铭汗科技有限公司

□□□□

SMQT
深圳市铭汗科技有限公司

SMQT 铭汗科技
专业门禁定制商

□□□□

2011 Brazil Fair
2012 shen yang Fair
2013 Jinan Fair
2013 Shenzhen Fair
2017 Shenzhen Fair
2012 shen yang Fair
2013 shen yang Fair
2013 Shenzhen Fair
2015 Shenzhen Fair

□□

Certificate of Compliance
Certificate of Compliance
Certificate of Compliance
Certificate of Compliance
Certificate of Compliance
RoHS
RoHS
CE
CE
CE

□□□□□

常问问题

问：我可以有样品订单吗？
A：是的，我们愿意为您提供试用样品订单以进行质量检测。混合样本可以接受。

问：交货时间是多少？
A：样品需要1-3个工作日，批量生产时间需要10-15个工作日，订货少于5000个。

问：你有任何最低起订量限制吗？
A：EXW MOQ在空白箱子下是100个。

问：你如何运送货物，需要多长时间？
A：样品将通过可选的送货服务（快递员，空运和海运）发送给您。交货时间 取决于航运服务。

问：如果我打印了标识，我们将如何处理订单？
A：首先，我们将准备艺术品进行视觉确认。如果颜色和位置是正确的，我们会的 先从丝印厂抽样，然后拍照给你再次确认 大量生产。