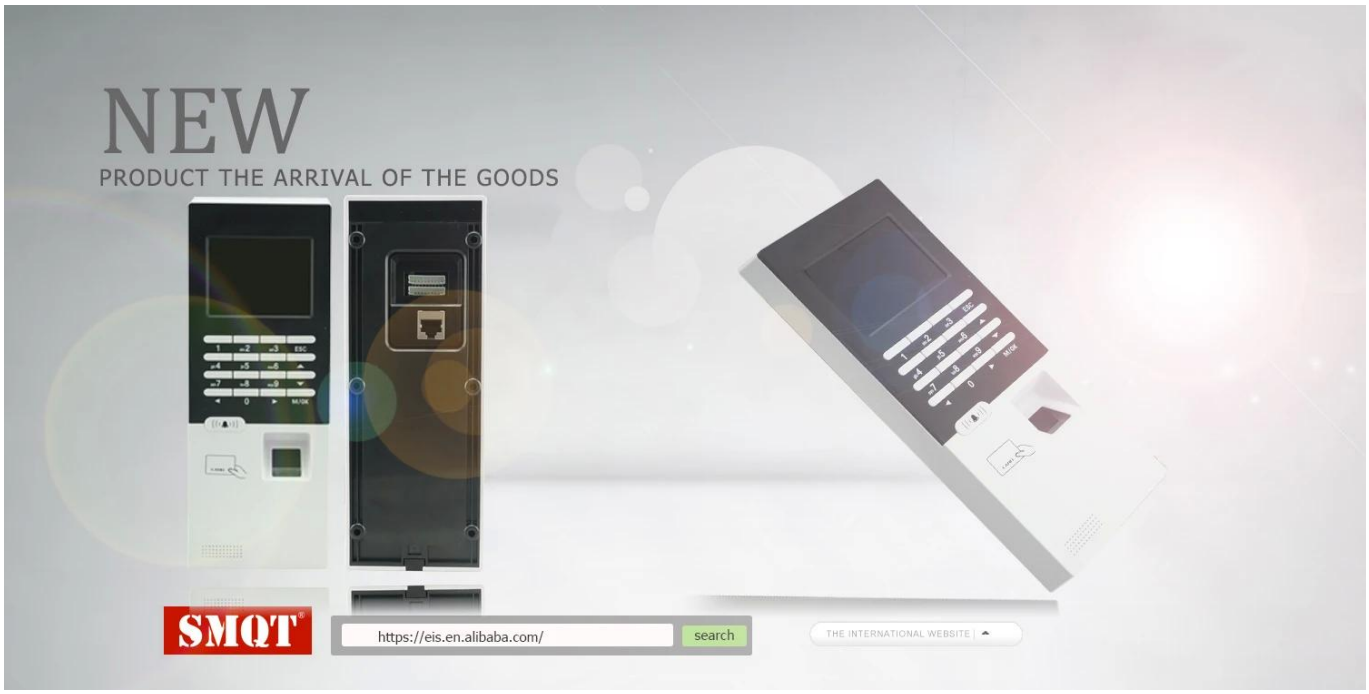

TCP / IP生物识别指纹和卡门禁考情机

产品名称:	TCP / IP生物识别指纹和卡门禁考情机
模型:	EA-904
尺寸:	219毫米*82毫米*27毫米
指纹容量:	3000个
卡容量:	3000个
卡片类型:	ID (125KHZ)
阅读距离:	5~10cm
通讯方式:	**RS485 / TCP / IP / USB / U盘**
输出:	WG 输出
操作电压:	12VDC
操作电流:	<300毫安
温度:	-25~50摄氏度
颜色:	白色和黑色
重量:	0.5公斤
OEM:	欢迎OEM和订购样品进行测试
保证:	2年

什么是**EA-904**的特点?

1.Fingerprint+Card access control & timeattendance reader.

2.3000 pcs fingerprint &card capacity,80000 pcs record capacity.

3.Fingerprint identification speed<0.6s.

4. Enghish/Chinese system language freely adjustable.

5.Access control & Time attendance fucntion.

6.RS485,TCP/IP,USB, U disk communication way.

7.Free PC time attendance software.

8.2 years warranty , welcome OEM.

EA-904□□□□□□□□

ESC
M/OK
U-disk
Usb
Reset

EA-904的标准包装如何?

如何使用它?

Front Side Back

Wiring diagram(accesss control):

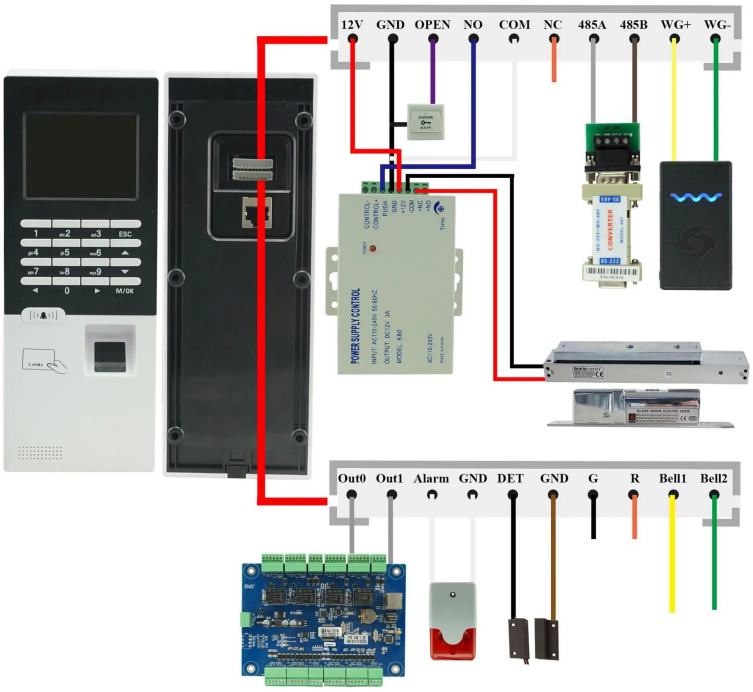

Access control &Time attendance

Apply to a variety of access control and time attendance sites, such as factories, offices, schools, supermarkets, and so on.

其他选择?

办公室展示

SMQT
深圳市铭汗科技有限公司

□□□□

SMQT
深圳市铭汗科技有限公司

SMQT 铭汗科技
专业门禁定制商

□□□□

2011 Brazil Fair
2012 shen yang Fair
2013 Jinan Fair
2013 Shenzhen Fair
2017 Shenzhen Fair
2012 shen yang Fair
2013 shen yang Fair
2013 Shenzhen Fair
2015 Shenzhen Fair

□□

Certificate of Compliance
Certificate of Compliance
Certificate of Compliance
Certificate of Compliance
Certificate of Compliance
RoHS
CE
RoHS
CE
CE

□□□□□

常问问题

问：我可以有样品订单吗？
A：是的，我们愿意为您提供试用样品订单以进行质量检测。混合样本可以接受。

问：交货时间是多少？
A：样品需要1-3个工作日，批量生产时间需要10-15个工作日，订货少于5000个。

问：你有任何最低起订量限制吗？
A：EXW MOQ在空白箱子下是100个。

问：你如何运送货物，需要多长时间？
A：样品将通过可选的送货服务（快递，空运和海运）发送给您。交货时间 取决于航运服务。

问：如果我打印了标识，我们将如何处理订单？
A：首先，我们将准备艺术品进行视觉确认。如果颜色和位置是正确的，我们会的 先从丝印厂抽样，然后拍照给你再次确认 大量生产。