Mejor precio de control de acceso USB lector biométrico de huellas dactilares / lector de tarjetas

Especificación	
nombre del producto	Mejor precio de control de acceso USB lector biométrico de huellas dactilares / lector de tarjetas
Dimensión	155 mm * 66 mm * 28 mm
Capacidad de huella digital:	1000
Capacidad de la tarjeta	1000
Función de timbre	Sí
Activación manual	NO
Activación de detección	NO
Función de sueño	NO
Indicadores de luz roja	Sí
Avisos de Bule Light	Sí

Temperatura de trabajo:	**0 °C ~ 45 °C**
Humedad de trabajo	**20% -80%**
Funciones adicionales:	**Timbre de puerta, indicador LED rojo / verde, control de cerradura eléctrica, formato de sistema, carga / descarga de tarjeta SD**
Solicitud	**Hogar, oficina, empresa, hotel, etc.**

¿Cuáles son las características de nuestro lector de huellas dactilares biométricas USB / lector de tarjetas?

Fingerprint Standalone Access control

2 years quality warranty,welcome OEM&ODM

SD card operation of uploading downloading datas

Fingerprint capacity 1000pcs,card capacity 1000pcs

With door bell,LED indicator,system format and so on

TIPOLOGÍA EN ESPECIE

添加卡
Add Card
0003542094 054,03150
删除卡
Delete Card
0009148318 139,38814

SOLICITUD

Diagram:

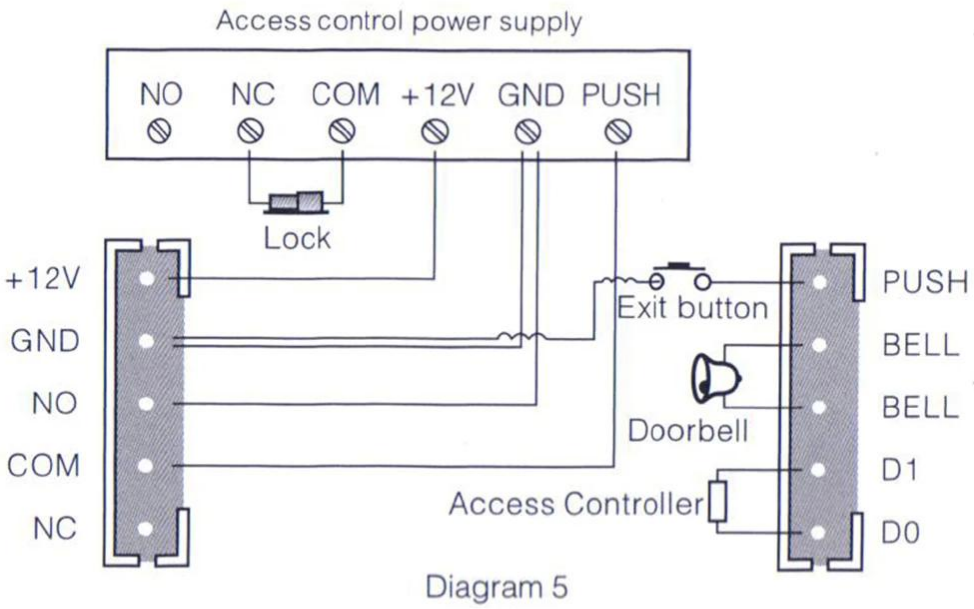

Diagram 5

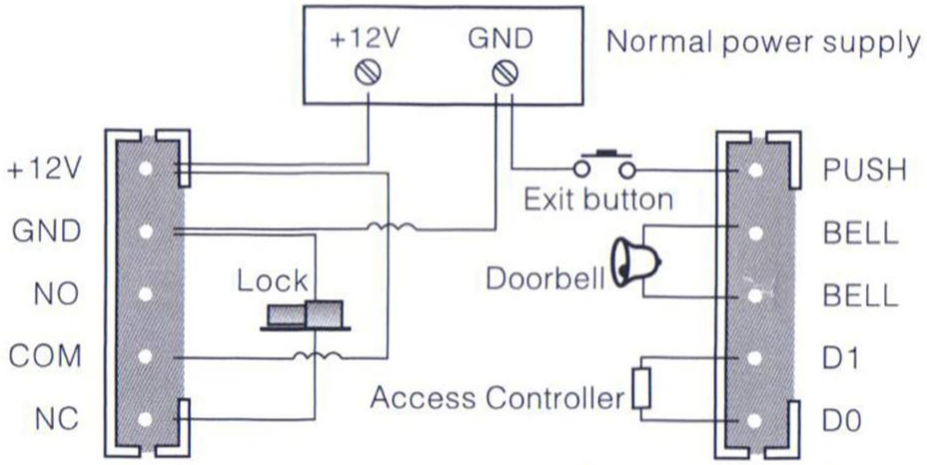

MOSTRAR CASOS

DESPACHO DE OFICINA

CLIENTES

EXPOSICIÓN

PROCESO DE DAR UN TÍTULO

CÓMO COOPERAR

Preguntas más frecuentes

Q: ¿Puedo tener una orden de muestra?

R: Sí, estamos dispuestos a ofrecerle una orden de muestra de prueba para una prueba de calidad. Las muestras mezcladas son aceptables.

P: ¿Cuál es el tiempo de entrega?

A: muestra necesita 1-3 días laborables, el tiempo de producción en masa necesita 10-15 días hábiles.

Q: ¿cuál es tu MOQ?

A: no hay límite de MOQ. Cuanta más cantidad, más descuentos.

P: ¿Cómo se envían los productos y cuánto tiempo tarda en llegar?

A: la muestra será enviada a usted por el servicio de envío opcional (mensajeros, aire y mar), o designado por el comprador, 7-15 días.

P: ¿Cómo procederemos si tengo un logotipo para imprimir?

A: En primer lugar, prepararemos ilustraciones para confirmación visual. Si el color y la posición son correctos, primero haríamos el muestreo de la fábrica de serigrafía y tomaríamos una foto para su segunda confirmación antes de la producción en masa.

¿Cómo contactarnos?
Haga clic en la investigación Enter send us a continuación.