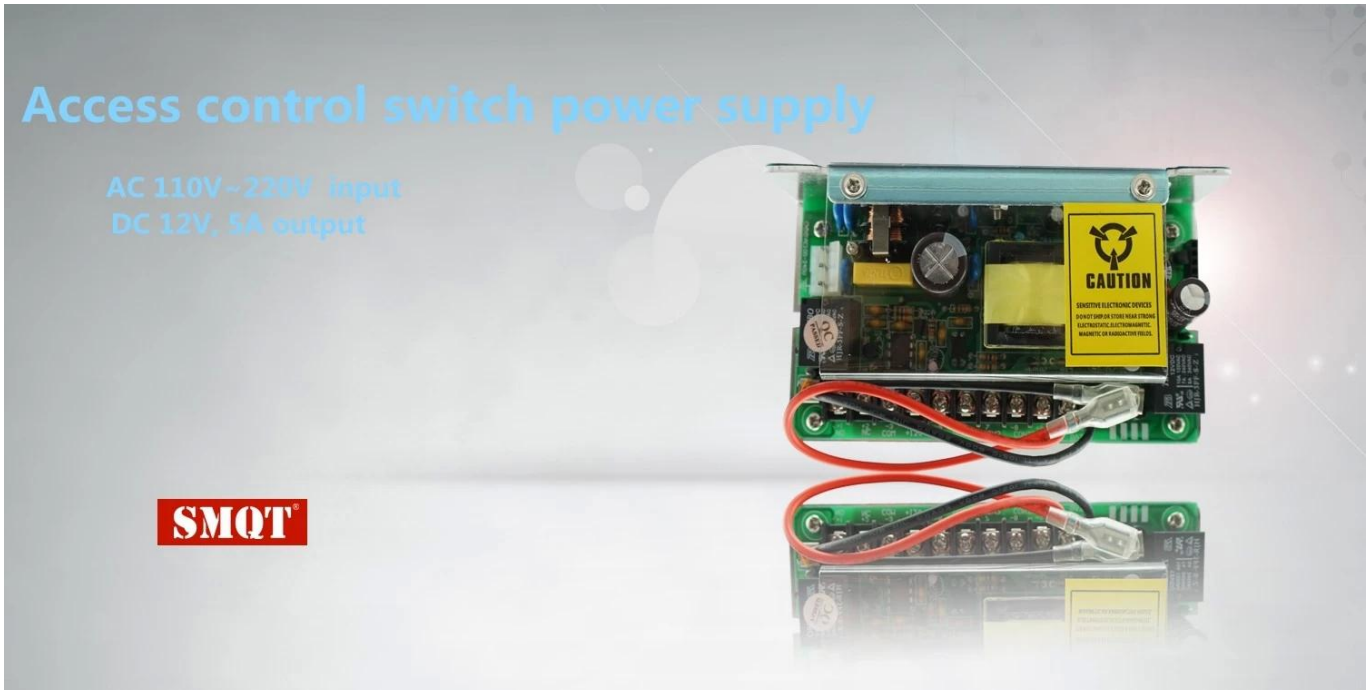

Parameter

SMQT

Parámetro	
Producto nombre	Conciso El control de acceso fuente de alimentación para el sistema de control de acceso
Modelo	EA-32A
Dimensión	120 × 96 × 38 (mm)
Entrada voltaje	AC110V-220V
Entrada frecuencia	50-60hz
Salida voltaje	12V corriente continua
ouput Corriente	5A
Proteccion	Incorporado del producto a corto circut y sobrecarga protecciones
Color	Verde Gris
Estar hecho para	Acceso sysetm de control
Ambiente temprature	-20 ℃ ~ 61 ℃
Peso neto	0.32kg

Introduction

SMQT

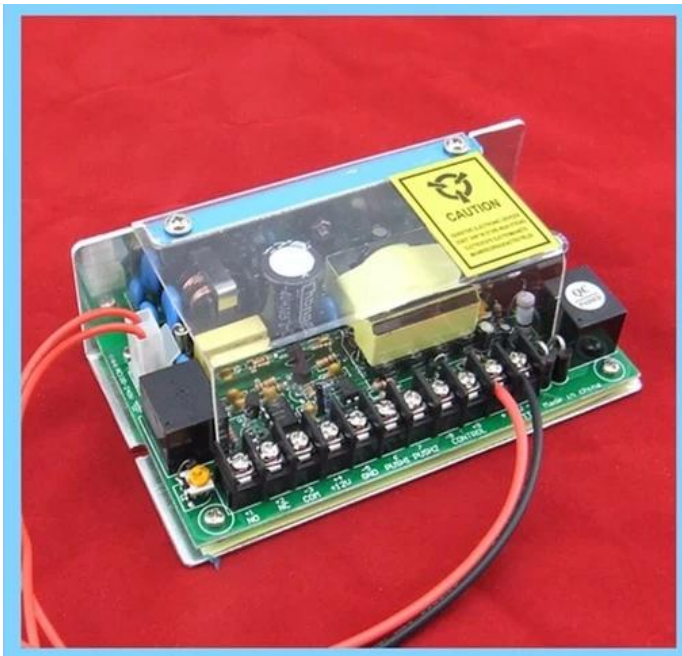
CAUTION
NO NC COM +12V GND PUSH1 PUSH2 CONTROL

CAUTION
SENSITIVE ELECTRONIC DEVICES
DO NOT SHIP OR STORE NEAR STRONG ELECTROSTATIC, ELECTROMAGNETIC, MAGNETIC OR RADIOACTIVE FIELDS.

CAUTION
NO NC COM +12V GND PUSH1 PUSH2

CAUTION
SENSITIVE ELECTRONIC DEVICES
DO NOT SHIP OR STORE NEAR STRONG ELECTROSTATIC, ELECTROMAGNETIC, MAGNETIC OR RADIOACTIVE FIELDS
NO NC COM +12V GND PUSH1 PUSH2 CONTROL
Made in China

CAUTION

•Feature

SMQT

Concise access control switch power supply
AC110V~240V input voltage
50~60Hz input frequency
DC 12V,5A output
Double side PC board,pure copper transformer
2 years quality warranty, welcoem OEM

•Application

SMQT

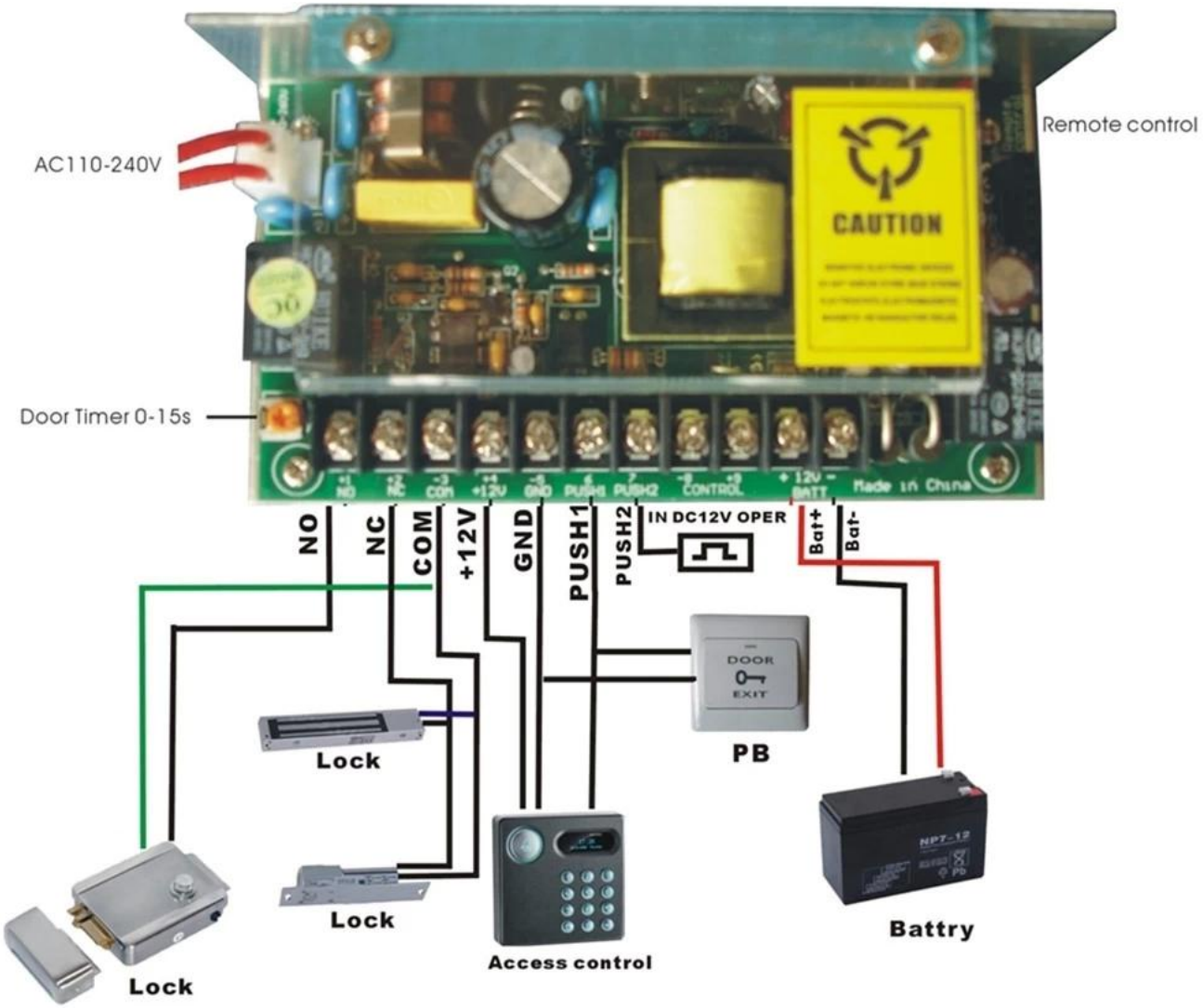

•Packaging & shipping

SMQT

lista de embalaje	
Nombre del producto	EA-32A Concisa de control de acceso fuente de alimentación para el sistema de control de acceso
Cantidad	41 PC por el cartón
Tamaño del cartón	45 * 32 * 32 (cm)
Peso	15kg

• *Office show*

SMQT

• *Exhibition*

SMQT

2011 Brazil Fair
2012 Shenyang Fair
2013 Jinan Fair
2013 Shenzhen Fair
共赢
.....
2012 Shenyang Fair
2013 Shenyang Fair
2013 Shenzhen Fair
2015 Shenzhen Fair