Parameter

SMQT

Tensión de funcionamiento	CD12V
salida cerradura eléctrica	3A
corriente en reposo	30mA
salida de alarma	20A
distancia de lectura	IC 3-6cm 5-8 cm ID
tiempo de protección de corto circuito de salida	100us
Almacenamiento de usuario	2000
Horario de apertura	0-99s ajustable
Temperatura ambiente	-45 ℃ ~ 60 ℃
Dimensiones	120L * 58W * 18H

Introduction

SMQT

Nuevo diseño exterior, el estilo de Mercedes-Benz, el lujo, el ambiente, estable y seguro.
Cuerpo metálico, resistente al agua de diseño-sensacional contra.
plástica cerrada de ordenador, diseño completamente sellado a prueba de agua.
grado de protección IP68.
Luz del teclado, fácil de usar.

•Dimension

SMQT

•*Installation*

SMQT

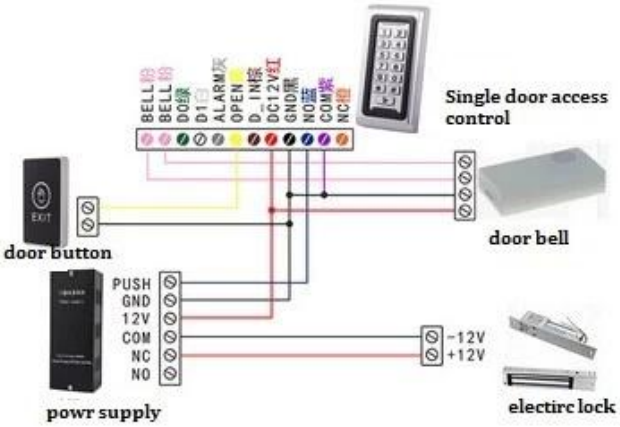

•Feature

SMQT

Single door access control keypad

Working voltage 12V DC

Card capacity 2000 pcs

IC(13.56Mhz)/ID(125Khz) card type optional

Waterproof, suitable for outdoor

Button with LED back light

El sistema de control de acceso de la puerta con el lector de tarjetas Wiegant y teclado de control de acceso digital, acceso de la puerta presionar el botón,fuente de alimentación, tarjeta RFID.

•Packaging & shipping

SMQT

1 2 3 4 5 6 7 8 9 0 * #

1 2
3 4
5 6
7 8
9 0
* #
ACCESS CONTROL

• *Office show*

SMQT

• *Exhibition*

SMQT

2011 Brazil Fair
2012 Shenyang Fair
2013 Jinan Fair
2013 Shenzhen Fair
共赢
.....
2012 Shenyang Fair
2013 Shenyang Fair
2013 Shenzhen Fair
2015 Shenzhen Fair