Nuevo lector de tarjetas de control de acceso de pantalla OLED 2019 con protección contra rayos

Parámetro principal del EA-92DK

Especificación	
Modelo	EA-92DK
Dimensión	96 × 96× 22 (mm)
Tensión de trabajo	12V ± 3VDC
El consumo de energía	<1w
Tipo de tarjeta	Identificación de 125 kHz
Rango de lectura	60mm
Distancia del cable	150m
Modo de comunicación	WG26 / WG34
Tasa de transmisión	1bit / ms
Salida del teclado	4bit / 8bit
Material de la cáscara	ordenador personal
Color	Negro / blanco (opcional)

Estar hecho para	sistema de control de acceso a la puerta del hogar / oficina
Temperatura ambiente	-30 ℃ ~ 65 ℃
Peso neto	0.2kg

1.El diseño de apariencia es único, la carcasa adopta arena gruesa arenosa procesamiento, sensación cómoda; Con pantalla OLED, debajola luz brillante no sería reflectante y con un perpetuo calendario (establecido directamente en el lector de tarjetas).
2. Usando técnicas de tallado láser, los números en el teclado resistente al desgaste, uso durante mucho tiempo el tiempo no se desvanecerá; Teclado con Fondo de aliento de lámpara de ahorro de energía y un timbre botón (salida de señal de timbre de puerta), parece más de moda.
3. Wiegand 26/34 Communications, puede a través del software para convertir.
4.El rendimiento de seguridad es alto, con protección de corriente inversa, dispositivo antisabotaje, protección contra rayos.
5. Acuerdo con la instalación de diseño de tamaño de caja posterior de Europa / Asia, fácil de conectar el cable

Size

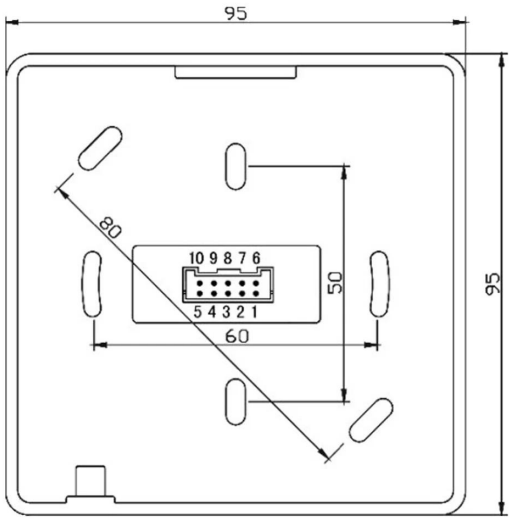

Wire port introduction

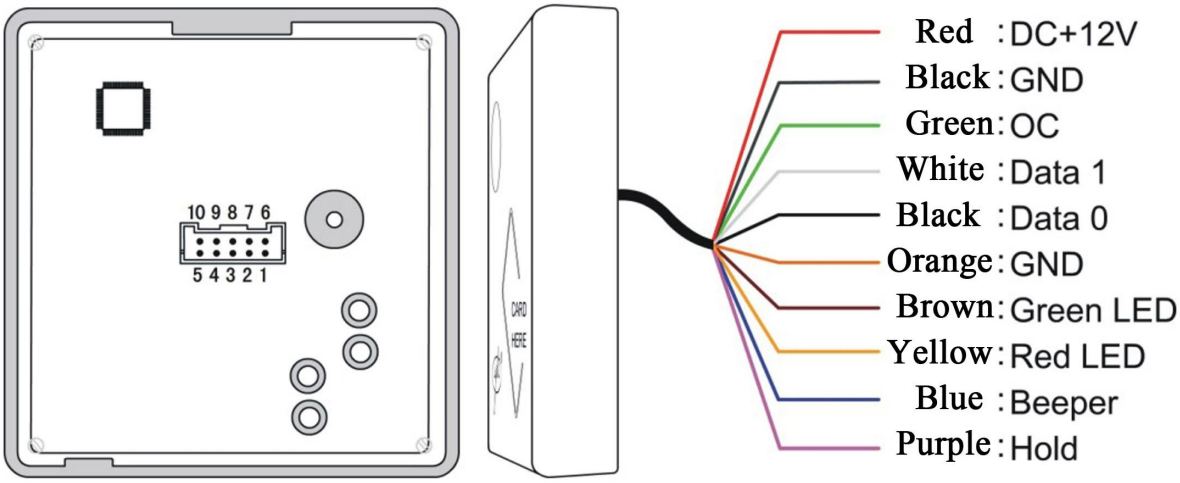

NO	Color	Function	Description
1	Red	12V+	DC Power 12V
2	Black	GND	DC Power 0V
3	Green	OC OUT**	OC Out to output doorbell signal or anti-tamper signal
4	White	DATA1	Wiegand DATA1 Output
5	Black	DATA0	Wiegand DATA0 Output
6	Orange	GND	Signal Grounding
7	Brown	Green LED*	Grounding to display 1st message and green LED lights up
8	Yellow	Red LED*	Grounding to display 2nd message and red LED lights up
9	Blue	Beeper	Beeper controller, grounding to work
10	Purple	Hold	Card reading controller,grounding to stop therefore reading

Wire diagram

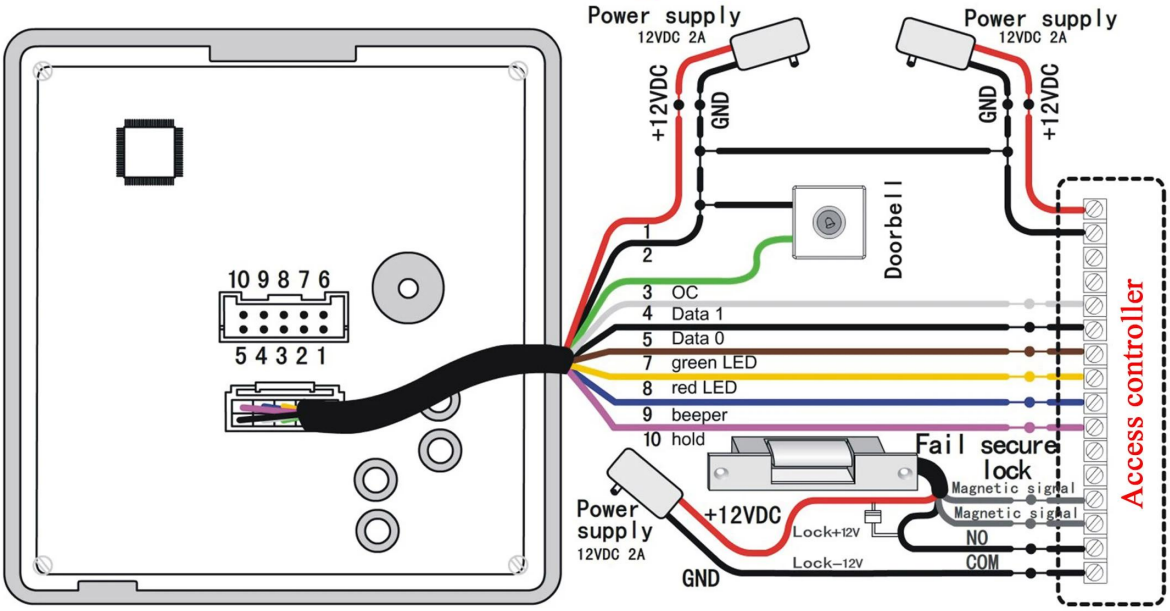

2 years warranty

Marca	SMQT / OEM
Producto principal	Control de acceso y productos de alarma
Detalle del producto	Control de acceso: controlador independiente, lector de tarjetas, fuente de alimentación de control de acceso, botón de apertura de puerta, tarjeta inteligente, llave de etiqueta, sensor de puerta, cerradura EM, cerradura de cerrojo eléctrico, etc. Alarma: panel de alarma, sensor PIR, botón de emergencia, sensor de puerta, sirena, kit de sistema de alarma, etc.
Garantía de calidad peroide	2 años
Otro servicio	OEM y OEM, especificación personalizada, comunicación uno a uno
Certificado	CE, Rosh
Capacidad de producción	1000pcs por mes
Tiempo de espera	7-15 días
Plazo de pago	T / T, Western Union, Paypal, efectivo, etc.