# EA-93K impermeable ic 13.56Mhz lector de tarjetas inteligentes con control de acceso a la puerta

## Parámetro principal del EA-93K

| Especificación | |
|---|---|
| Modelo | EA-93K |
| Dimensión | 96 × 96× 22 (mm) |
| Tensión de trabajo | 12V ± 3VDC |
| El consumo de energía | <1w |
| Tipo de tarjeta | 13.56Mhz IC |
| Rango de lectura | 60mm |
| Distancia del cable | 150m |
| Modo de comunicación | WG26 / WG34 |
| Tasa de transmisión | 1bit / ms |
| Salida del teclado | 4bit / 8bit |
| Material de la cáscara | ordenador personal |
| Color | Negro / blanco (opcional) |
| Estar hecho para | sistema de control de acceso a la puerta del hogar / oficina |
| Temperatura ambiente | -30 ℃ ~ 65 ℃ |
| Peso neto | 0.2kg |

1.El diseño de apariencia es único, la carcasa adopta arena gruesa arenosa procesamiento, sensación cómoda; Con pantalla OLED, debajola luz

brillante no sería reflectante y con un perpetuo calendario (establecido directamente en el lector de tarjetas).
2. Usando técnicas de tallado láser, los números en el teclado resistente al desgaste, uso durante mucho tiempo el tiempo no se desvanecerá; Teclado con Fondo de aliento de lámpara de ahorro de energía y un timbre botón (salida de señal de timbre de puerta), parece más de moda.
3. Wiegand 26/34 Communications, puede a través del software para convertir.
4.El rendimiento de seguridad es alto, con protección de corriente inversa, dispositivo antisabotaje, protección contra rayos.
5. Acuerdo con la instalación de diseño de tamaño de caja posterior de Europa / Asia, fácil de conectar el cable

# Appearance

# Size

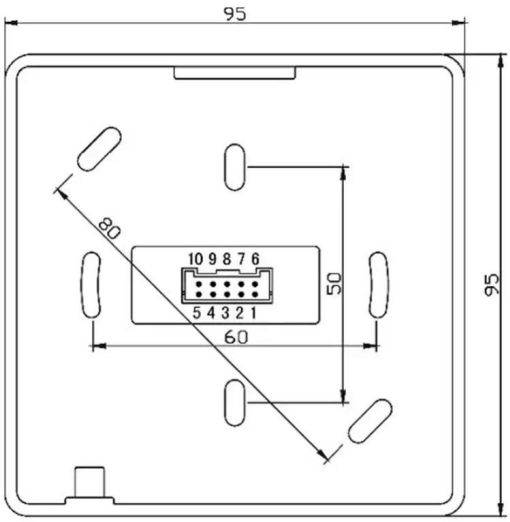


mm

# Wire port introduction

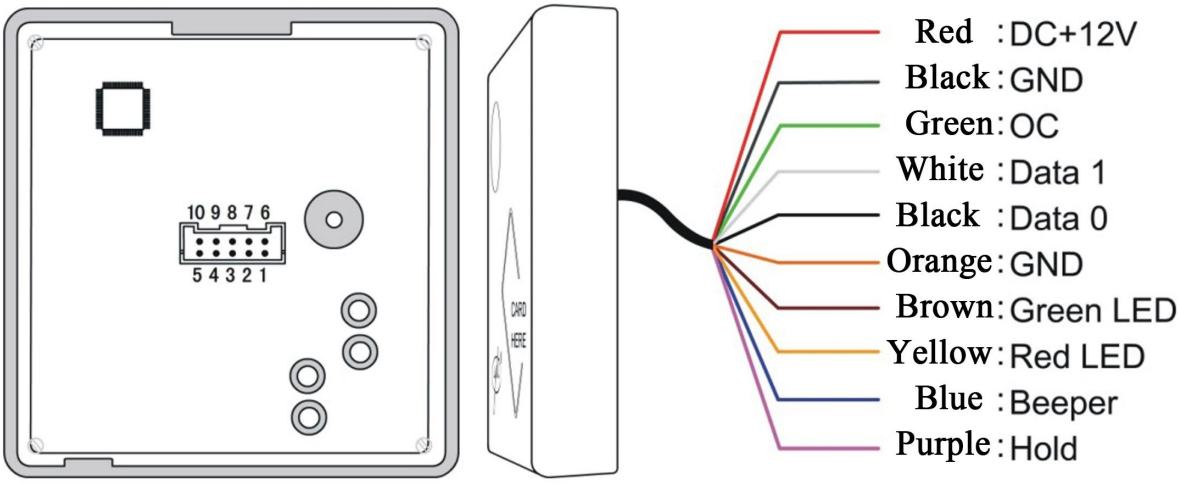


| NO | Color | Function | Description |
|---|---|---|---|
| 1 | Red | 12V+ | DC Power 12V |
| 2 | Black | GND | DC Power 0V |
| 3 | Green | OC OUT** | OC Out to output doorbell signal or anti-tamper signal |
| 4 | White | DATA1 | Wiegand DATA1 Output |
| 5 | Black | DATA0 | Wiegand DATA0 Output |
| 6 | Orange | GND | Signal Grounding |
| 7 | Brown | Green LED* | Grounding to display 1st message and green LED lights up |
| 8 | Yellow | Red LED* | Grounding to display 2nd message and red LED lights up |
| 9 | Blue | Beeper | Beeper controller, grounding to work |
| 10 | Purple | Hold | Card reading controller,grounding to stop therefore reading |

# Wire diagram

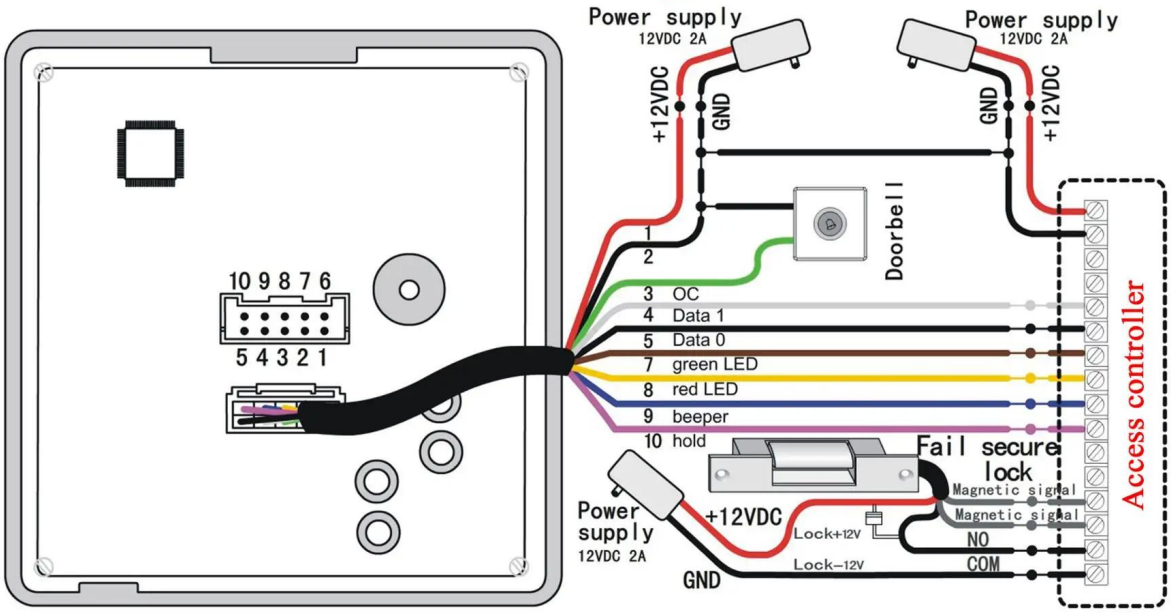

# Installation

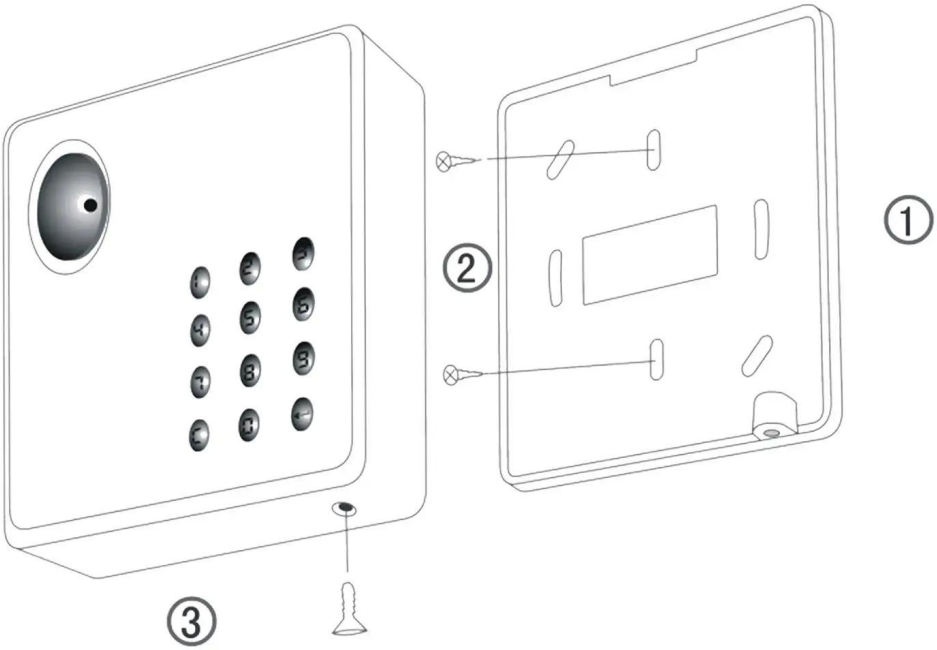


| | |
|---|---|
| Marca | SMQT / OEM |
| Producto principal | Control de acceso y productos de alarma |
| Detalle del producto | Control de acceso: controlador independiente, lector de tarjetas, fuente de alimentación de control de acceso, botón de apertura de puerta, tarjeta inteligente, llave de etiqueta, sensor de puerta, cerradura EM, cerradura de cerrojo eléctrico, etc.<br>Alarma: panel de alarma, sensor PIR, botón de emergencia, sensor de puerta, sirena, kit de sistema de alarma, etc. |
| Garantía de calidad peroide | 2 años |
| Otro servicio | OEM y OEM, especificación personalizada, comunicación uno a uno |
| Certificado | CE, Rosh |
| Capacidad de producción | 1000pcs por mes |
| Tiempo de espera | 7-15 días |
| Plazo de pago | T / T, Western Union, Paypal, efectivo, etc. |