# Sirena exterior 120 dB para sistema de alarma doméstica

## PARÁMETRO PRINCIPAL EB-166

| Parámetro | |
|---|---|
| **Nombre del producto:** | Sirena de bocina de alarma al aire libre |
| **Modelo:** | EB-166 |
| **Talla:** | 236 * 200 * 118 (mm) |
| **Tensión de trabajo:** | DC 12V |
| **Corriente de alarma:** | 1200mA |
| **Poder:** | 40W / 30W (opcional) |
| **Impedancia:** | 8Ω |
| **Presión sonora:** | 120dB |
| **Fuente de audio:** | 2 tonos |
| **Puerto de alambre:** | 3 cables rojo / amarillo / blanco |
| **Temperatura de trabajo:** | -20 ℃ ~ 50 ℃ |
| **Forma de instalación:** | montado en la pared |

| | |
|---|---|
| **Humedad de funcionamiento:** | 95% HR |
| **Temperatura de almacenamiento:** | -20 ℃ ~ 60 ℃ |
| **Color:** | Blanco |
| **Material de la cáscara:** | abdominales |
| **Peso:** | 1.2kg |
| **Certificado:** | CE |
| **Garantía:** | 2 años de garantía |

## ¿Qué características tiene EB-166?

# Size

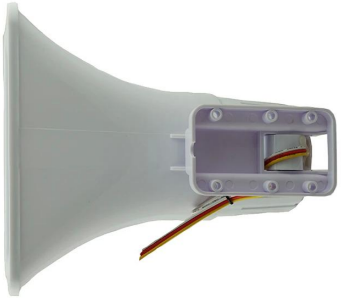

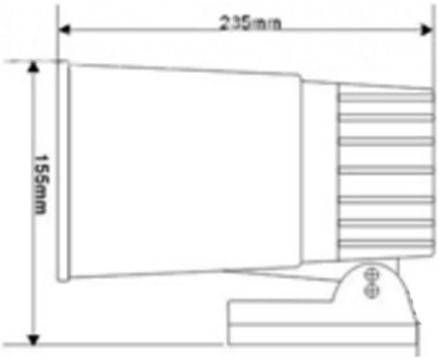


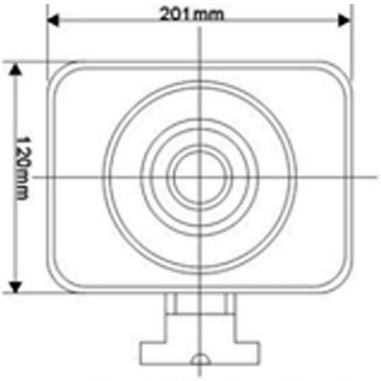


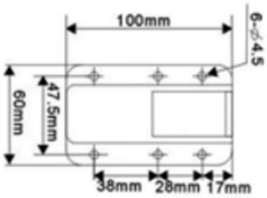

# 3 Wires 2 Tones

# 120 dB High Sound Pressure

# Waterproof

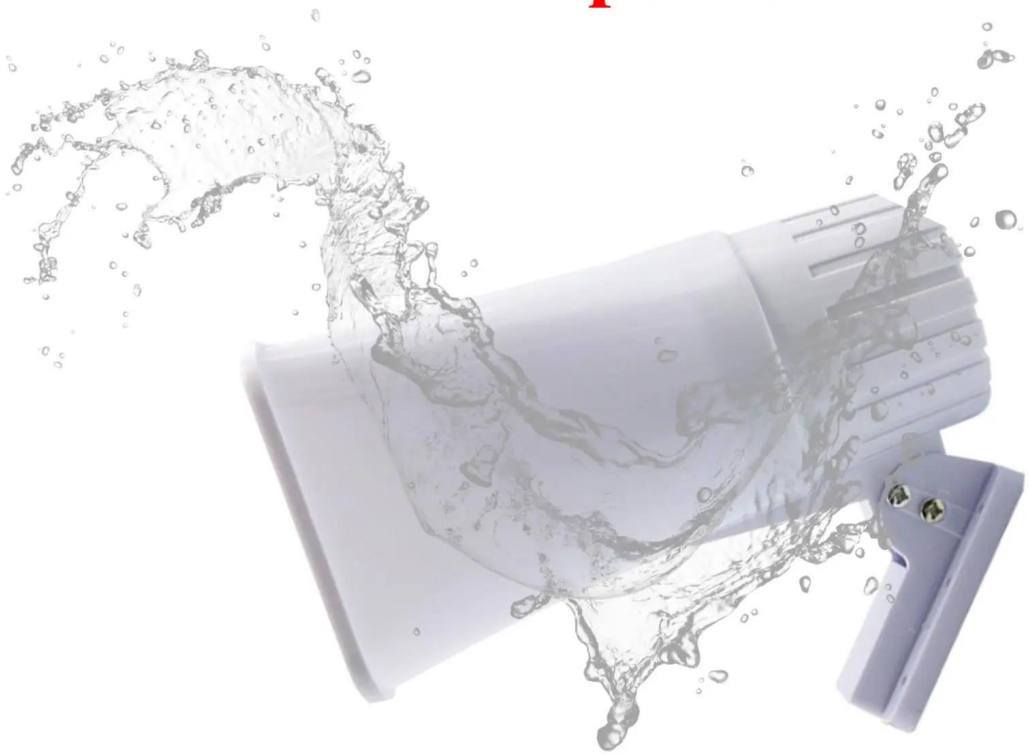

**¿Qué tal otra elección?**

SMQT
铭汗科技
SMQT
铭汗科技
SMQT
铭汗科技
SMQT
铭汗科技
SMQT
铭汗科技
FIRE
SMQT
铭汗科技
SMQT
铭汗科技
SMQT
铭汗科技
SMQT
铭汗科技