Sensor de interruptor de contacto magnético

PARÁMETRO PRINCIPAL DEL EB-135

Nombre del producto:	Sensor de interruptor de contacto magnético
Número de modelo:	EB-135
Tensión de trabajo:	Max DC 100
Corriente de trabajo:	Max 0.5A
El consumo de energía:	10W
Puerto de interfaz:	NC / COM
Brecha de inducción:	20 ~ 30 mm
Tamaño:	Reed Reed: 11 (Diámetro) * 17 (H) (mm) Parte de imán:11 (Diámetro)* 17 (H) (mm)
Camino de Insatallation:	**Instalación empotrada**
Adecuado para:	**Todo tipo de sistema de control de acceso a la puerta y sistema de alarma antirrobo**
Material:	Carcasa ABS + placa PCB + interruptor Reed
Color de la vivienda:	Blanco / Marrón (opcional)
Peso:	Unidad: 8g 40 pares por bolsa, por bolsa de 350g de peso

Garantía:	2 años de garantía
OEM:	Bienvenido OEM

LA FERIA DE EB-135

2 Color optional

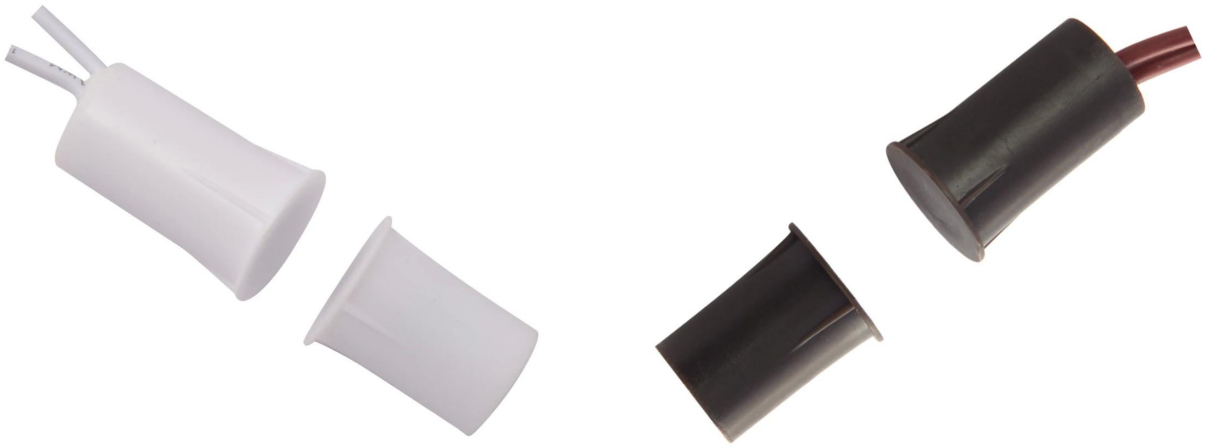

Size

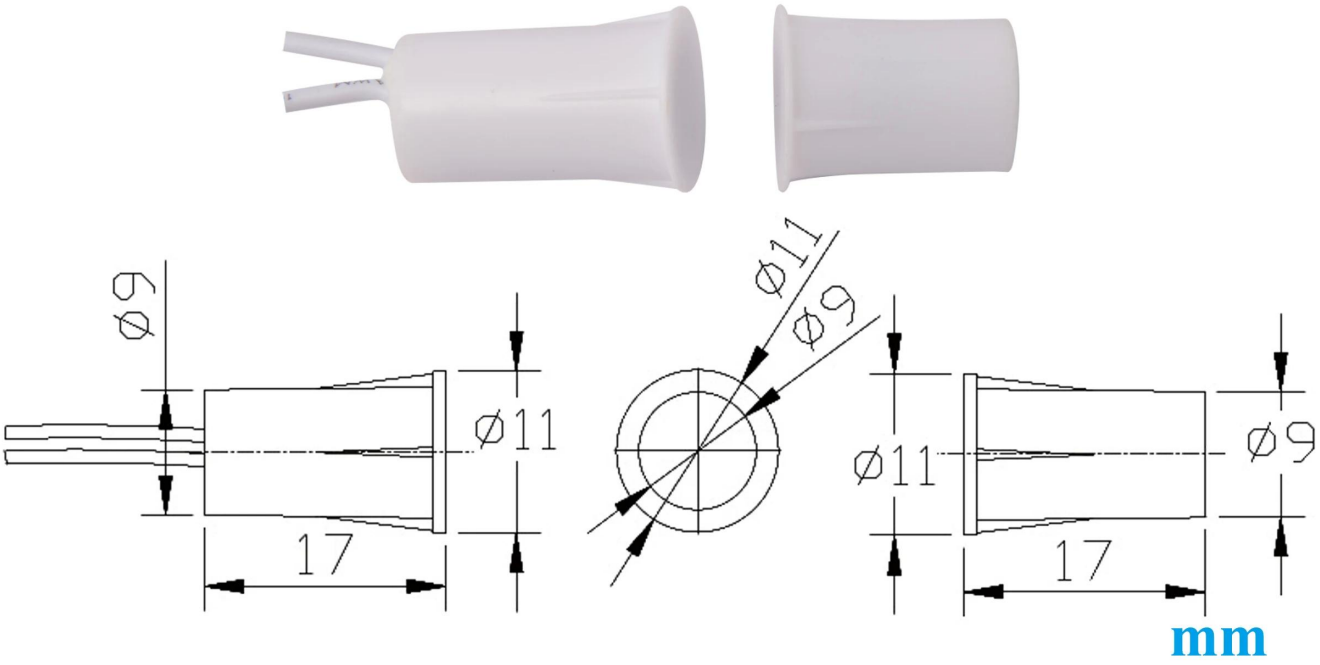

NC mode working principle

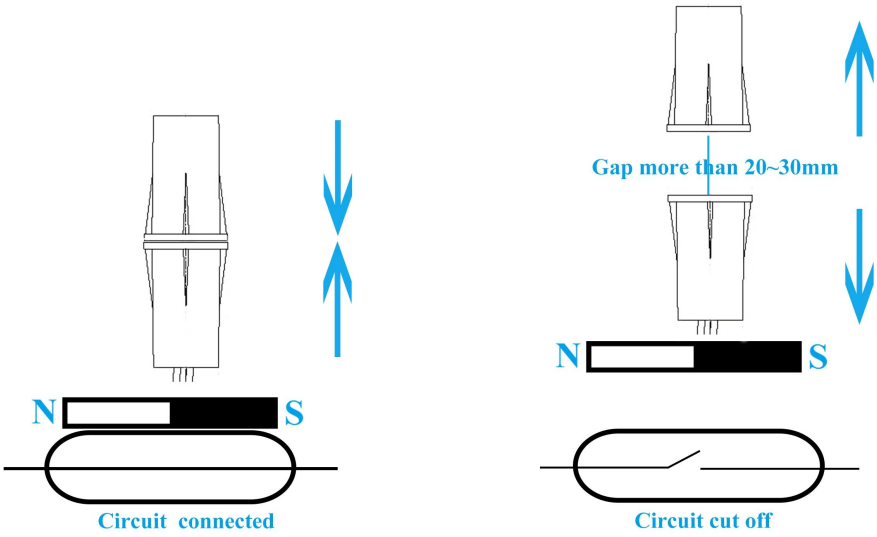

Installation

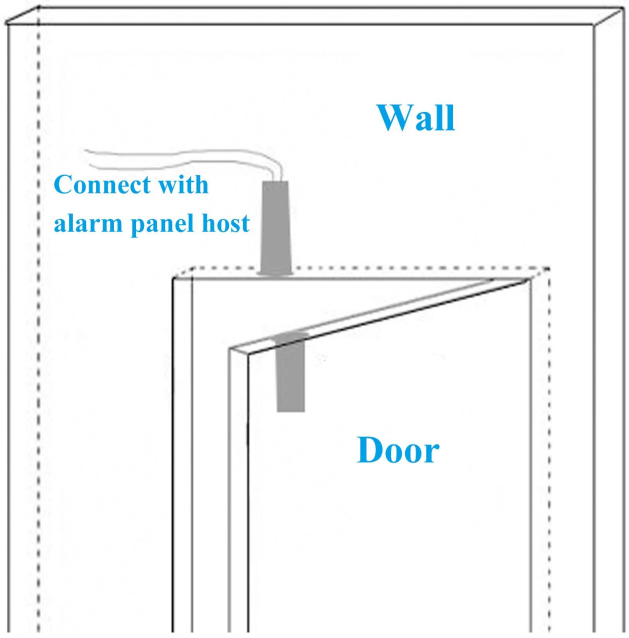

Packaging

40 pairs per bag

¿CÓMO SOBRE OTRA OPCIÓN?