Slim Metal IP67 Resistente al agua RFID Control de acceso Soporte Wiegand Entrada Salida

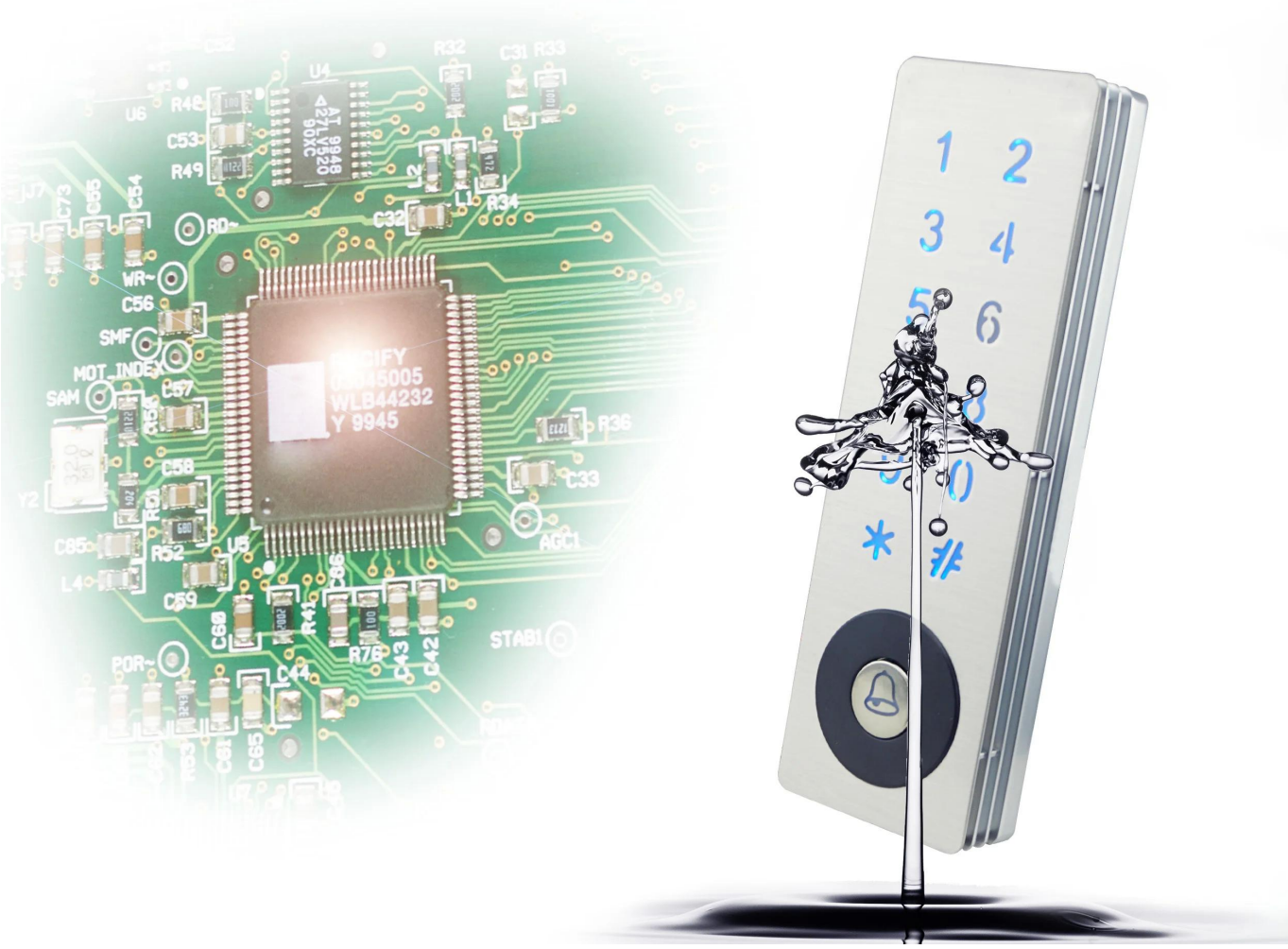

Parámetro principal de MQ-807

Nombre del producto:	Slim Metal IP67 Resistente al agua RFID Control de acceso Soporte Wiegand Entrada Salida	
Modelo:	**MQ-807C**	**MQ-807D**
Frecuencia RFID:	**IC (13.56Mhz)**	**ID (125Khz)**
Distancia de lectura:	0 ~ 3 cm	
Capacidad de usuario:	**5000**	
Fuente de alimentación:	DC 12V	
Modo de trabajo:	Modo de control de acceso / modo de lector de tarjetas WG (ajustable)	
Corriente de trabajo:	≤200mA	
Corriente estática:	≤150mA	
Tiempo de puerta abierta:	0 ~ 99s (ajustable)	
Temperatura de trabajo:	-20 ℃ ~ 60 ℃	

Humedad de trabajo:	20% ~ 80%
Temperatura de almacenamiento:	-20 ℃ ~ 60 ℃
Dimensión:	**160x50x20.5mm (error ± 3mm)**
Color:	Plata
Peso:	0.45kg

¿Qué feateurs MQ-807 tienen?

Appearance

Wire diagram

Access control mode:

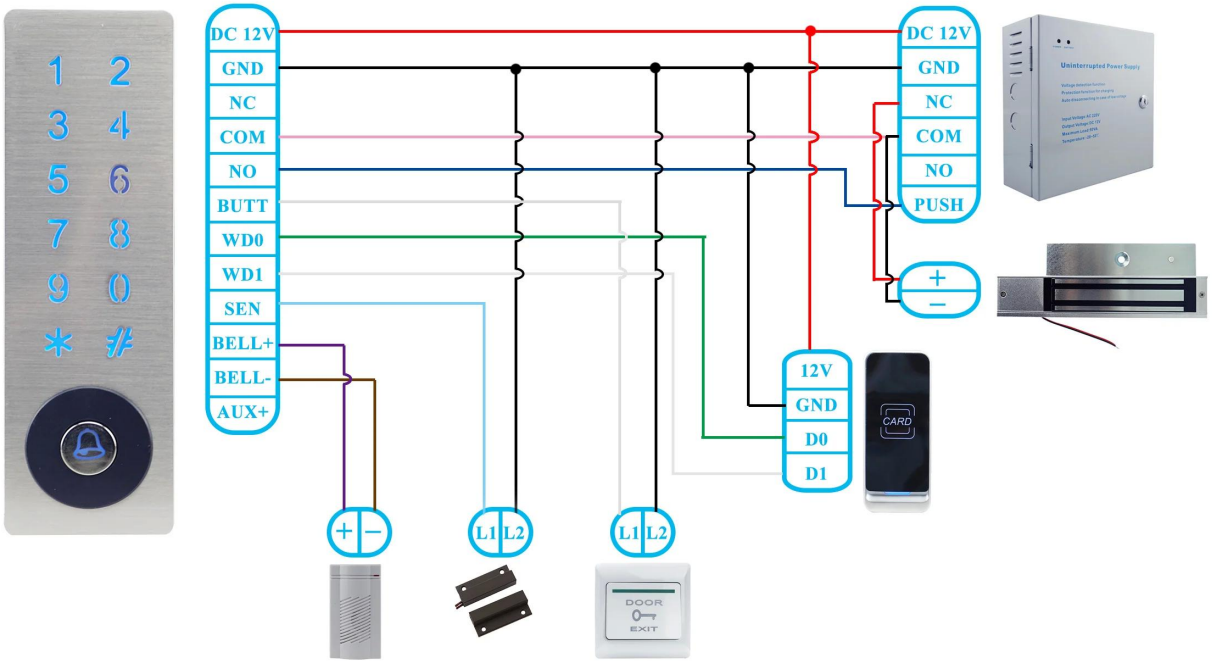

Card reader mode:

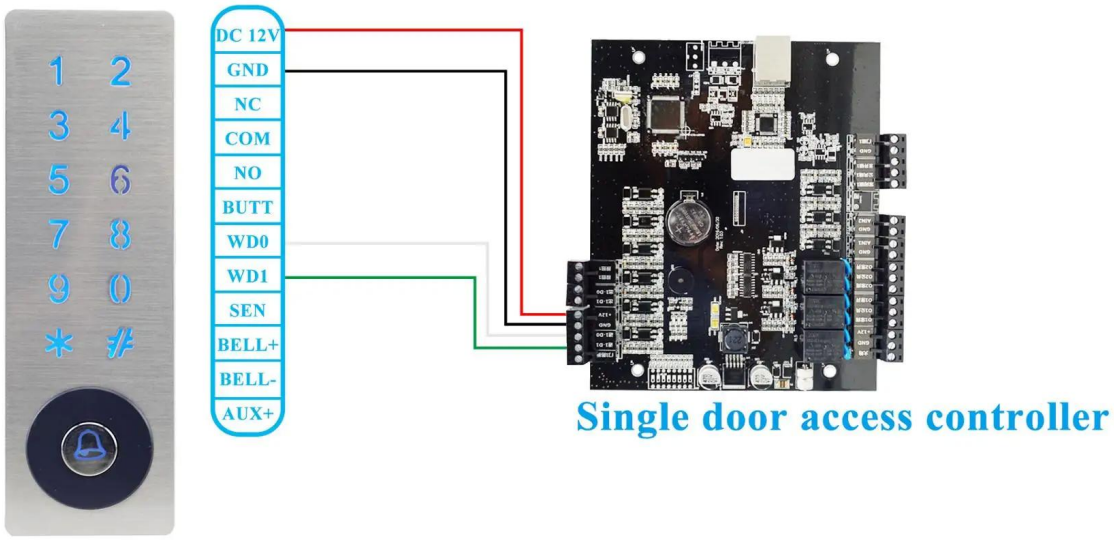

Package list

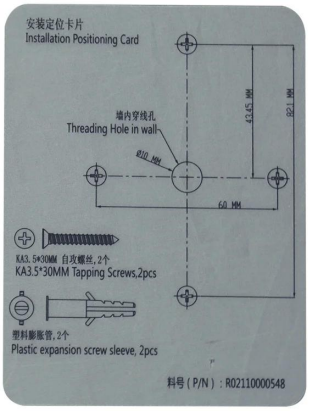

¿Qué tal otra opción?

1 2
3 4
5 6
7 8
9 0
* #
1 2 3
4 5 6
7 8 9
0 #
CARD
Welcome
17:19
1 2 3
4 5 6
7 8 9
* 0 #