Sensor de puerta magnética de metal con forma de barra cuadrada

PARÁMETRO PRINCIPAL DEL EB-139A

Nombre del producto:	Sensor de puerta magnética de metal con forma de barra cuadrada
Número de modelo:	EB-139A
Tensión de trabajo:	Max DC 100
Corriente de trabajo:	Max 0.5A
El consumo de energía:	10W
Puerto de interfaz:	NC / COM
Brecha de inducción:	20 ~ 30 mm
Tamaño:	Pieza de lámina: 106 * 16 * 16 (mm) Parte magnética: 106* 16 * 16 (mm)
Característica:	**Conveniente para la puerta de emergencia contra incendios**
Adecuado para:	**Todo tipo de sistema de control de acceso a la puerta y sistema de alarma antirrobo**
Material:	Alloy-zn housing + PCB board + Reed switch
Color de la vivienda:	Plata

Peso:	5 pares por bolsa, por bolsa de peso 1200g
Garantía:	2 años de garantía
OEM:	Bienvenido OEM

LA FERIA DE EB-139A

Waterproof

Size

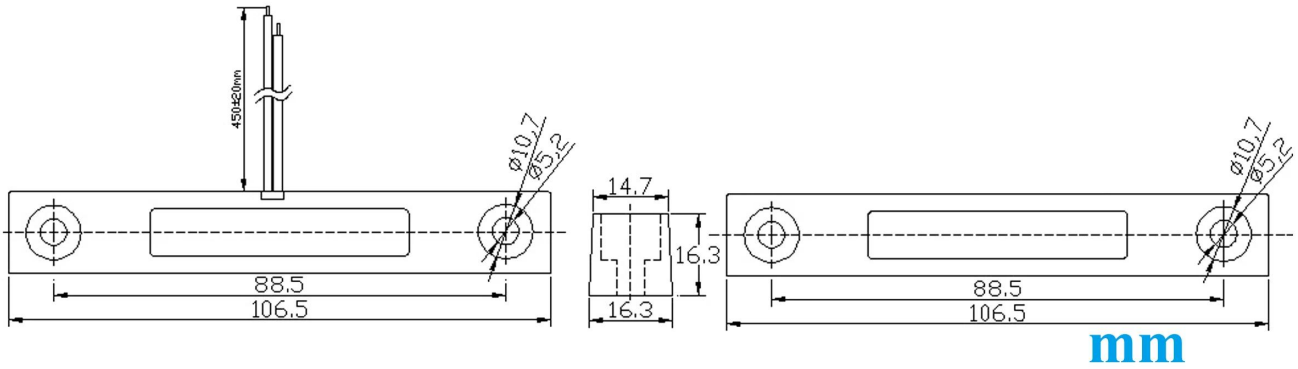

NC mode working principle

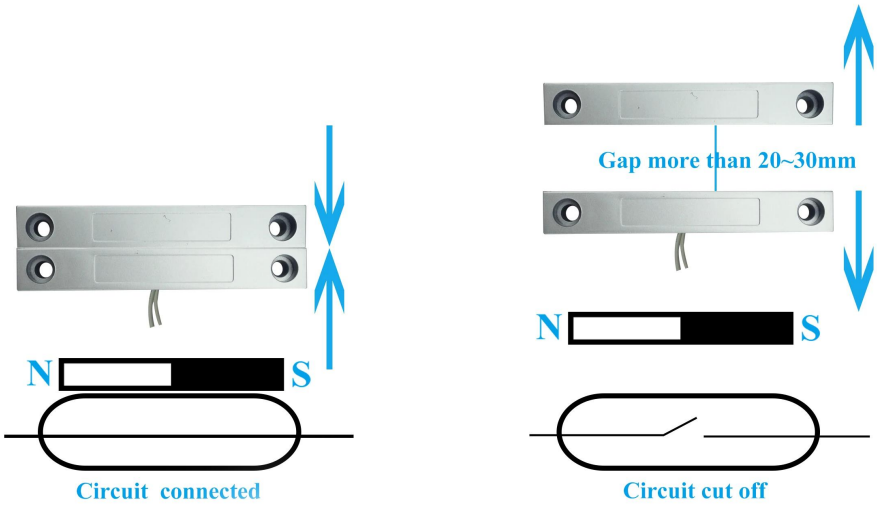

Installation

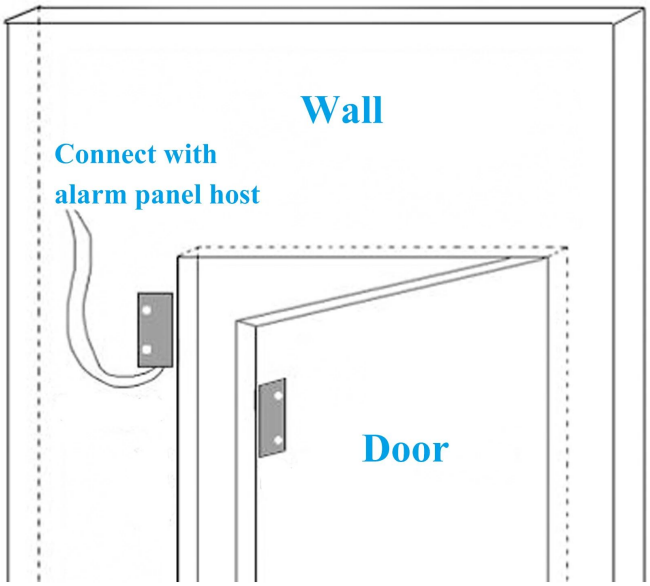

Packaging

5 pairs per bag

¿CÓMO SOBRE OTRA OPCIÓN?