Détecteur de faisceau infrarouge filaire pour système d'alarme anti-intrusion

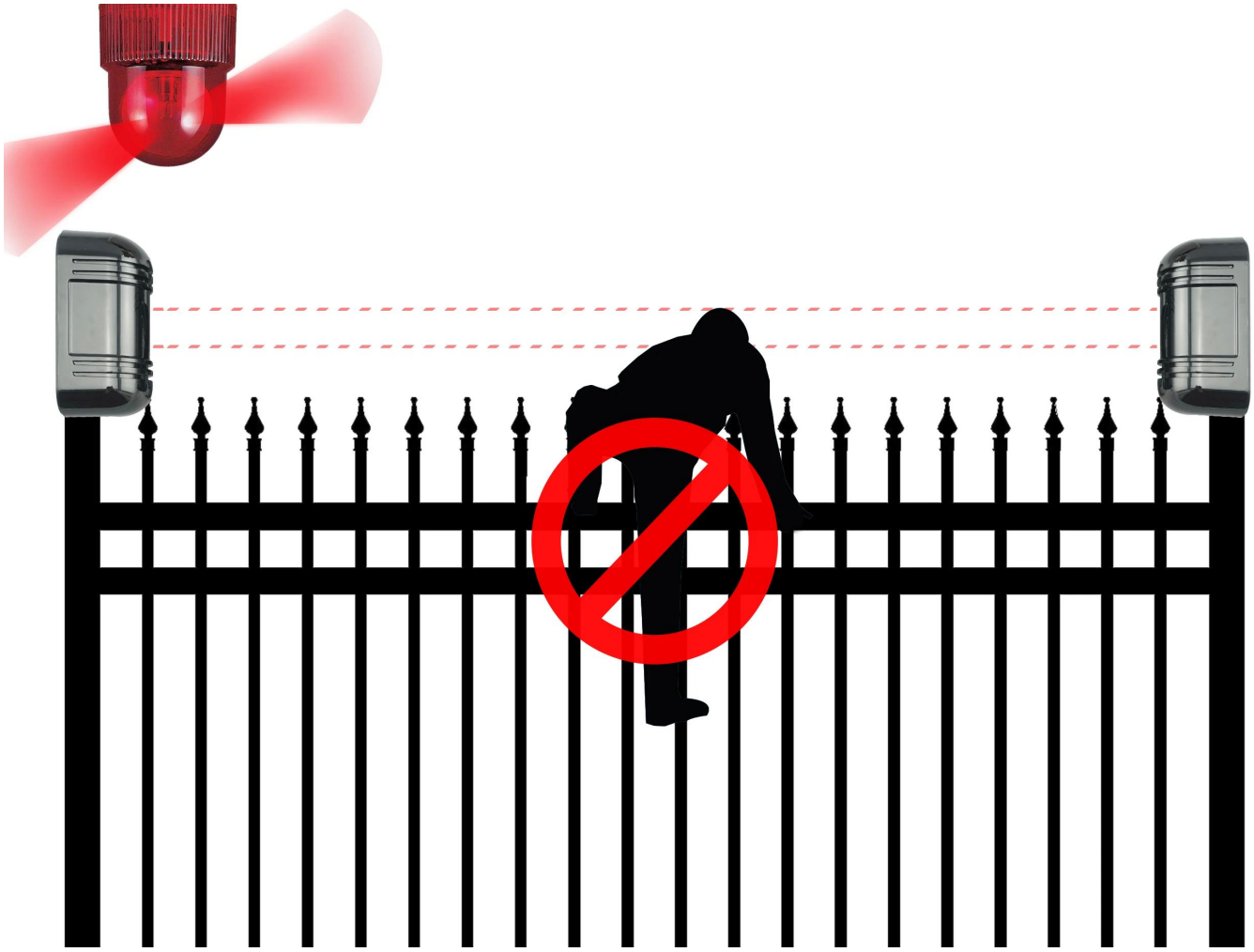

PARAMÈTRE PRINCIPAL D'ABT

Nom	Détecteur de faisceau infrarouge à protection périmétrique câblée
Modèle	ABT-30 ABT-60 ABT-100 ABT-150
Distance de détection extérieure	30m 60m 100m 150m (extérieur) (facultatif)
Distance de détection intérieure	60m 120m 200m 3000m 300m (intérieur)
Tension de fonctionnement	13.8-24VDC 11-18VAC
Courant de fonctionnement	40-65mA
Vitesse d'induction	50-700m / sec
Temp d'environnement	-20 ° C à 50 ° C
Sortie d'alarme	NO / NC
Sortie anti-démolition	NC
Réglage du niveau	180 ° (± 90 °)
Réglage vertical	± 10 °
Matériel	Résine PC

1. Structure intégrée conçue pour pouvoir travailler dans un environnement difficile.
2. Lorsqu'il est confronté au brouillard ou aux intempéries, le détecteur augmente automatiquement la sensibilité (circuit AGC).
3. Angle optique horizontal / vertical facile à régler, facile à calibrer.
4. Intégration intégrée des télescopes optiques, utilisez la gaine optique anti-brouillage professionnelle.
5. Conception du circuit anti-foudre.
6. Récepteur infrarouge haute puissance sur le tube, numérique basse puissance.

POWER
TRANSMITTER
ACTIVE INFRARED SENSOR
Transmit

GOOD
LEVEL
ALARM
RECEIVER
ACTIVE INFRARED SENSOR
Receive

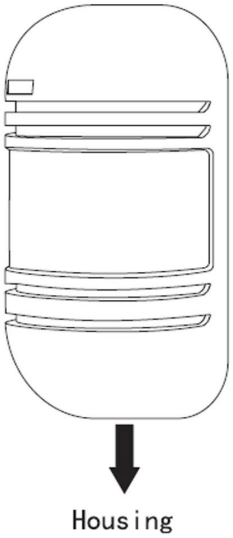
Housing

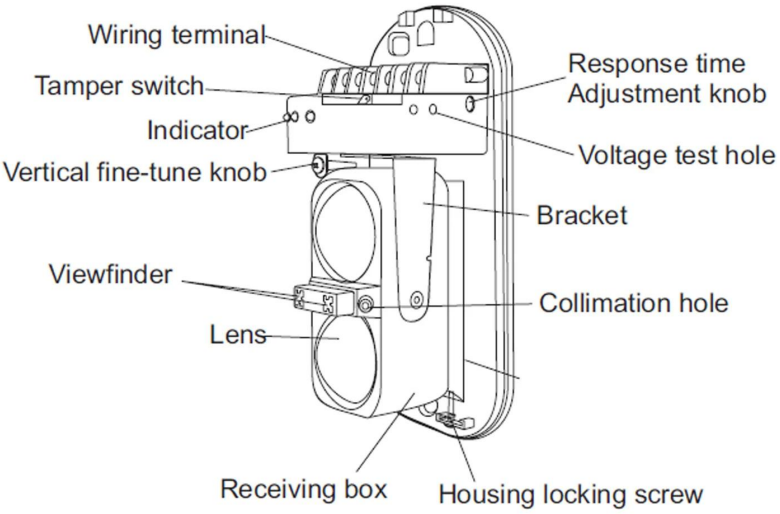
Wiring terminal
Tamper switch
Indicator
Vertical fine-tune knob
Viewfinder
Lens
Receiving box
Housing locking screw
Response time
Adjustment knob
Voltage test hole
Bracket
Collimation hole

POWER
TRANSMITTER
ACTIVE IN FRARED SENSOR

GOOD
LEVEL
ALARM
RECEIVER
ACTIVE IN FRARED SENSOR

Perimeter Wall
Protection
ABT
2 beams detector

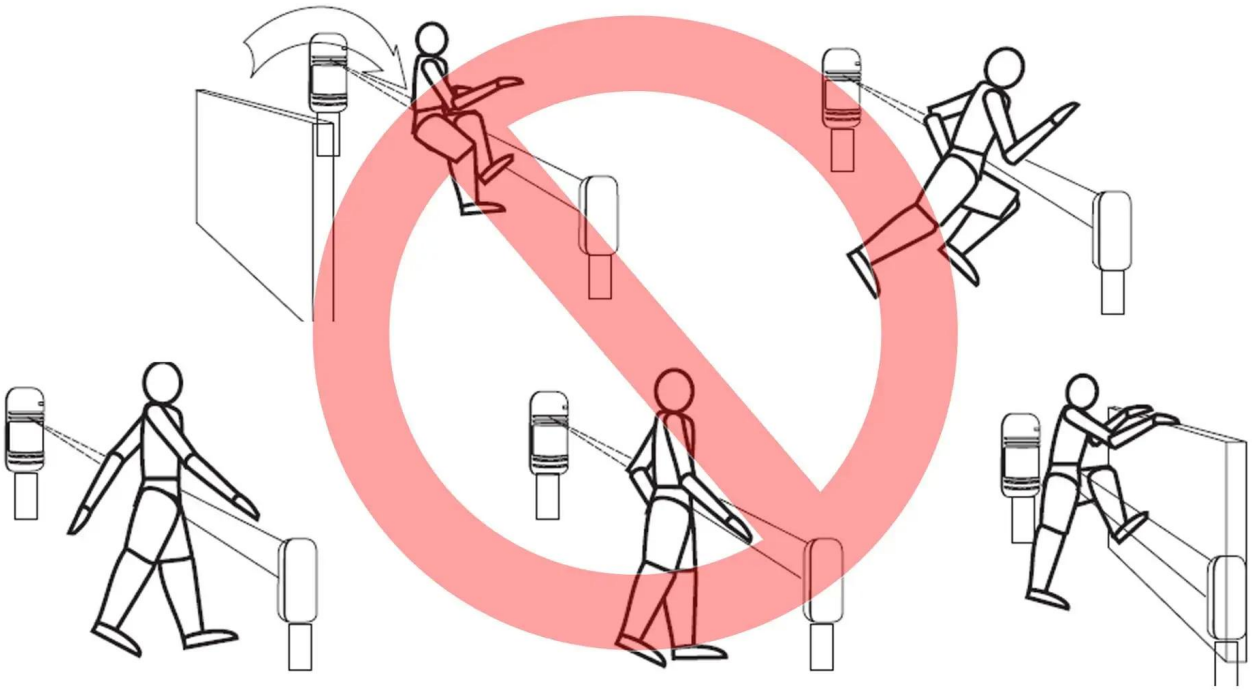

QU'EN EST-IL DES AUTRES CHOIX?

SMQT
铭汗科技

SMQT
铭汗科技

SMQT
铭汗科技

SMQT
铭汗科技