Access control power supply

AC 220V input ,DC 12V 3A output

Pure black color,Double face PC Board,

pure copper trsansformer,steel shell.

SMQT

Parameter

SMQT

Paramètre	
Produit prénom	Noir boîte en métal Power Switch Concise alimentation pour le système de contrôle d'accès
Modèle	EA-37A
Dimension	210 × 166 × 70 (mm)
Contribution Tension	AC220V
Contribution la fréquence	50Hz
Sortie Tension	12V DC
ouput Courant	3A
Sortie contact	12v / GND / PUSH / NO / GND / NC / + PhSH / CONTROL
protection	Encastré sortie protection contre les courts-circut Anti-interernce
Temps relais	0 ~ 15 secondes
Spécial conception	Pur couleur noire Double face à PC Board Pur Transformateur de cuivre Métal coquille
Couleur	Noir
Convient pour	Accès sysetm de contrôle et un système d'interphone
Environnement temprature	-20 ℃ ~ 61 ℃
Poids net	1,25 kg
optionals	Éloigné contrôle

Introduction

SMQT

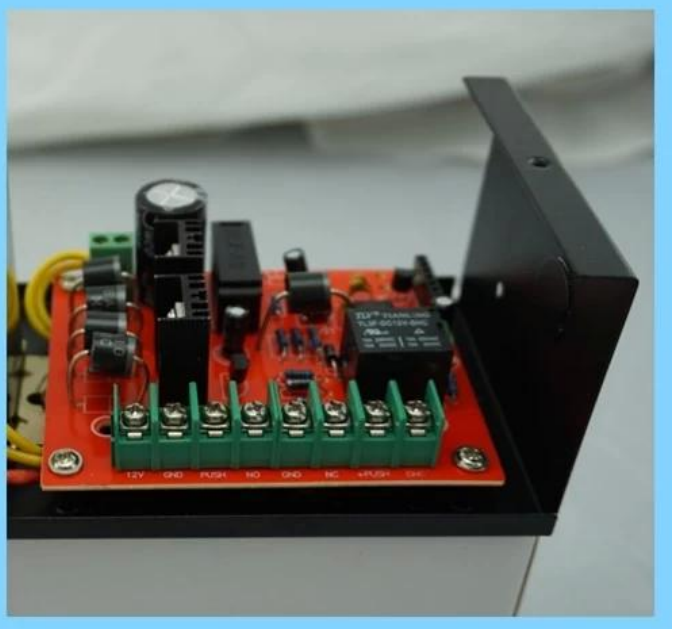

•Feature

SMQT

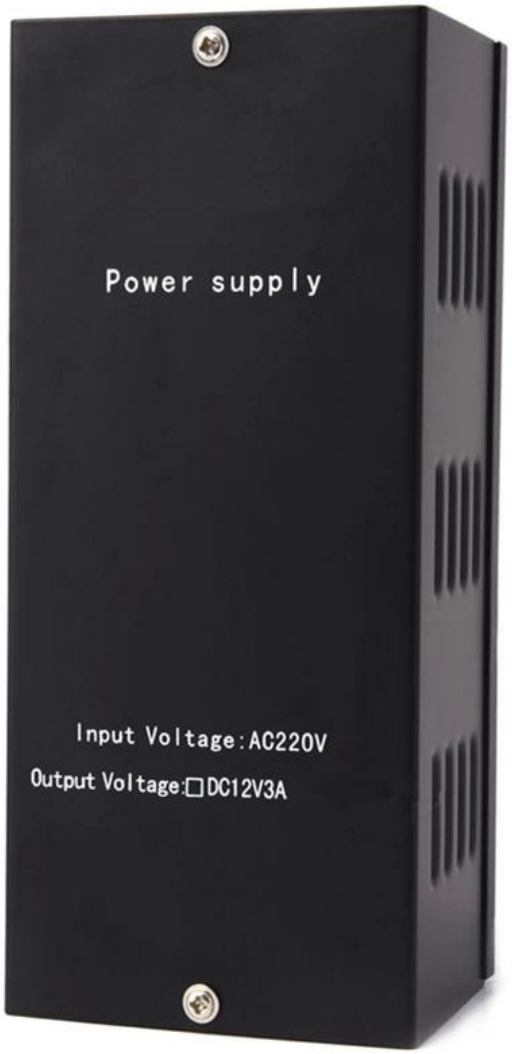

Access control uninterrupted switch power supply
AC 220V input voltage
DC 12V,3A output
0~15s time delay(adjustable)
Pure black color,double face PC board,
pure copper transformer
Remote control function is optional
Suitable for access contorl system,
door phone system
Two years warranty welcome OEM

•Application

SMQT

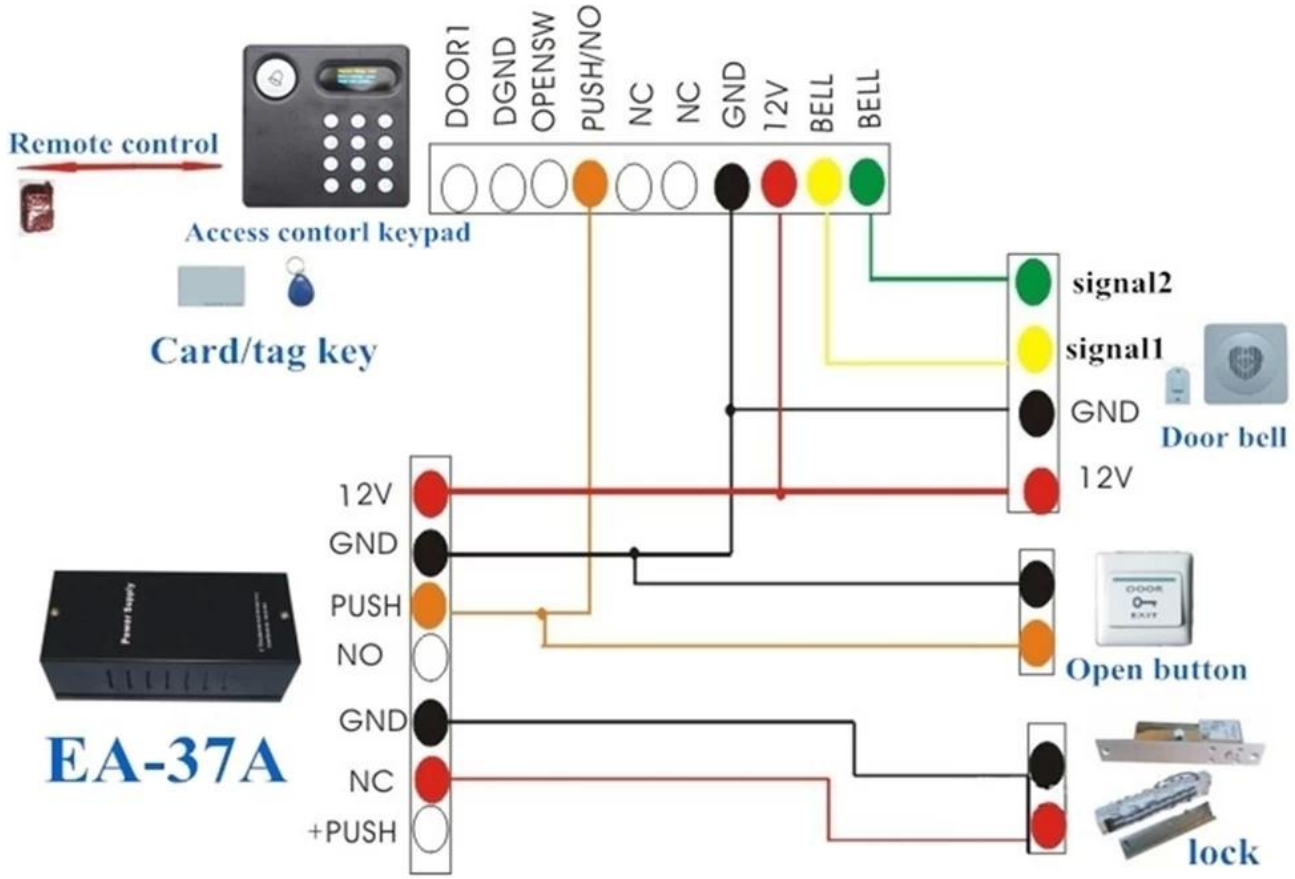

•Packaging & shipping

SMQT

Liste d'emballage	
Nom du produit	EA-37A
Quantité	20 pièces par carton
taille de carton	45 * 32 * 32 (cm)
Poids	15 kg

• *Office show*

SMQT

• *Exhibition*

SMQT

2011 Brazil Fair
2012 Shenyang Fair
2013 Jinan Fair
2013 Shenzhen Fair
共赢
.....
2012 Shenyang Fair
2013 Shenyang Fair
2013 Shenzhen Fair
2015 Shenzhen Fair