Parameter

SMQT

Le paramètre du produit	Paramètre description
Dimension du corps principal	L180xW40xH63mm
Largeur de doormax	950mm
Poids de la porte max	45-60kg
Ack-check Fonction	NON
angle ouvert Max	180
réglage de la vitesse de clôture	PARO1: 180 ° -15 °; Speed2: 15 ° -0 °
applicable température	-20 ℃ -45 ℃
Applicabilité	gauche porte ouverte ouverte ou à droite
essai de durabilité Passé	1.000.000 cycles
Poids	1,5 kg

Introduction

SMQT

Ferme-porte est installé au sommet de la feuille de porte à ouverture unique, est applicable à la porte en bois, porte en acier et porte coupe-feu.

Appliable à porte unique avec la largeur de porte maximale de 950mm et le poids de la porte de 40-65kg.

Dimesion Picture

SMQT

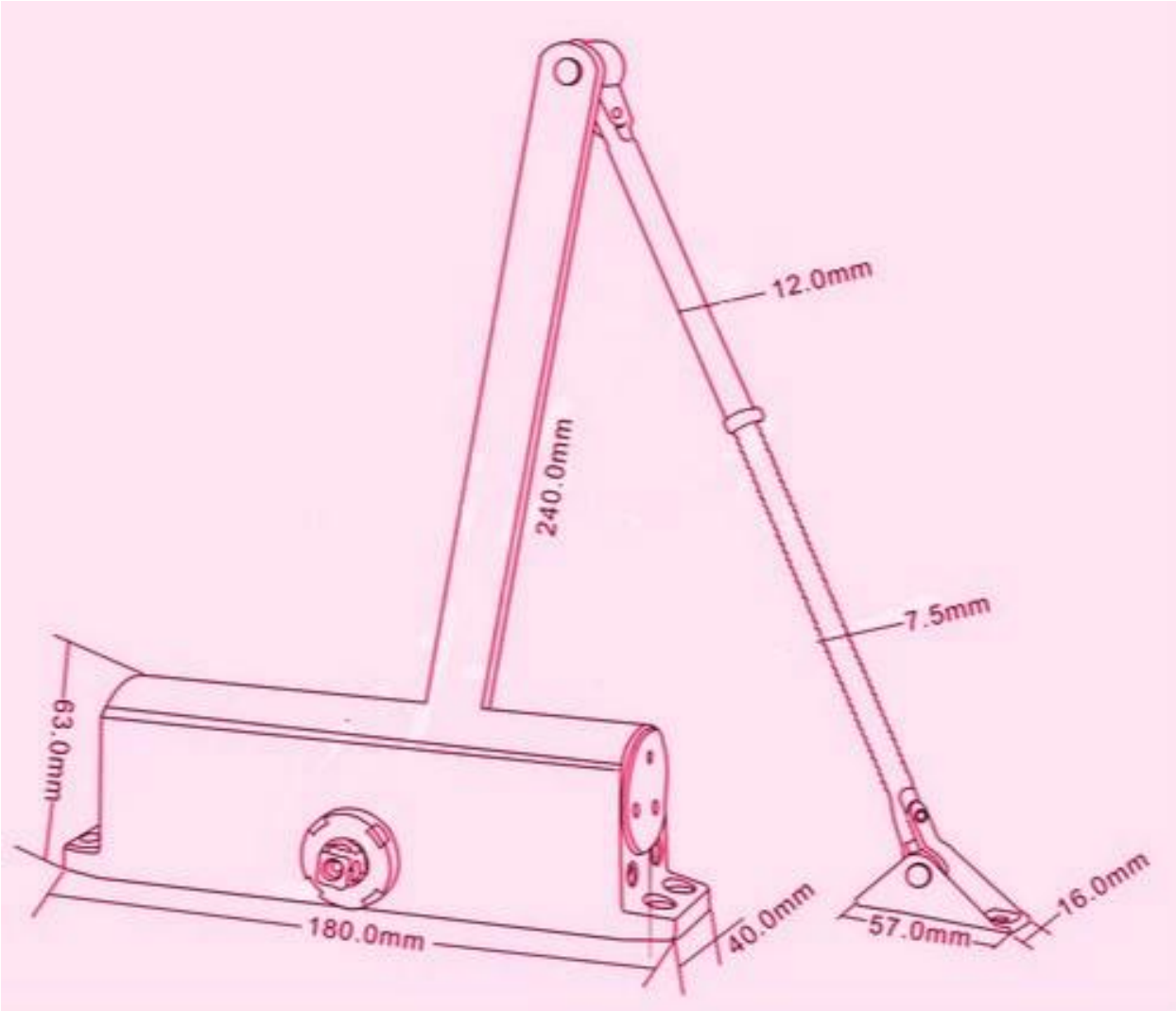
12.0mm
240.0mm
7.5mm
63.0mm
180.0mm
40.0mm
57.0mm
16.0mm

Packing list

SMQT

QTY / CTN	dix
Demision (L * W * H) (cm)	56 * 34 * 18
Poids brut (kg) / CTN	17,0

Office

SMQT

Exhibitions

SMQT