• Parameter

SMQT

spécification	
Nom du produit	clavier de contrôle d'accès de porte métallique unique étanche
Model	EA-87A
Dimension	120 × 56 × 18 (mm)
Travailler Tension	12V DC
Travailler courant	& Lt; 60mA
Cartes capacité	2000pcs
Induction gamme	ID 5-8cm IC 3-6cm
Porte Temporisation	0 ~ 99 secondes (réglable)
Ouvert mode	Carte/ Super mot de passe / UID + Mot de passe / carte + mot de passe
Carte type	EM Carte d'identité (125kHz)
Sortie connecteurs	Porte bouton de déverrouillage / porte sirène capteur / porte cloche / alarme / autoprotection
Couleur	Mèche
Costume pour	domicile/ Bureau
Coquille Matériel	inoxydable acier
Travailler température	-dix ℃ ~ 50 ℃
Net poids	0,5 kg

• Introduction

SMQT

1 2
3 4
5 6
7 8
9 0
* #

BELL_A Pink
BELL_B Pale blue
D_IN Brown
DC+12V Red
GND Black
Blue
Purple
Orange
OPEN

ACCESS CONTROL
87BIC

1 2
3 4
5 6
7 8
9 0
* #

BELL_A Pink
BELL_B Pale blue
D_IN Brown
DC+12V Red
GND Black
Blue
Purple
Orange
OPEN

•Feature

SMQT

Single door access control keypad

Working voltage 12V DC

Card capacity 2000 pcs

IC(13.56Mhz)/ID(125Khz) card type optional

Waterproof, suitable for outdoor

Button with LED back light

•Installation

SMQT

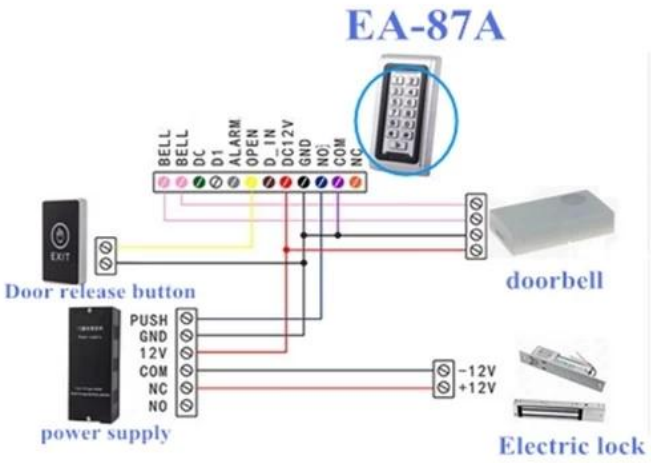

•Packaging & shipping

SMQT

Liste d'emballage	
Nom du produit	clavier de commande porte d'accès unique métal étanche EA-87A
Quantité	20
taille de carton	47 * 32 * 34 (cm)
Poids	17 kg

•Office show

SMQT

•Exhibition

SMQT

2011 Brazil Fair
2012 Shenyang Fair
2013 Jinan Fair
2013 Shenzhen Fair
共赢
.....
2012 Shenyang Fair
2013 Shenyang Fair
2013 Shenzhen Fair
2015 Shenzhen Fair