Capteur de contact magnétique avec porte à volet étanche

PARAMÈTRE PRINCIPAL DE EB-137B

Nom du produit:	Capteur de contact magnétique avec porte à volet étanche
Numéro de modèle:	EB-137B
Tension de travail:	Max DC 100
Courant de travail:	Max 0.5A
Consommation d'énergie:	10W
Port d'interface:	NC / COM
Écart d'induction:	20 ~ 30mm
Taille:	Partie de roseau: 106 * 38 * 10 (mm) Partie aimantée: 106* 16 * 16 (mm) Pièce de support: 106 * 48 * 48 (mm)
Fonctionnalité:	**Utilisation de la porte d'obturation, avec support**
Convient à:	**Toutes sortes de système de contrôle d'accès de porte et système d'alarme de cambrioleur**
Matériel:	Boîtier ABS + carte PCB + commutateur Reed
Couleur du logement:	argent
Poids:	1 paire par sac, par sac poids 280g

Garantie:	2 ans de garantie
OEM:	Bienvenue OEM

LE FONCTIONNALITÉ DE EB-137B

Waterproof

Size

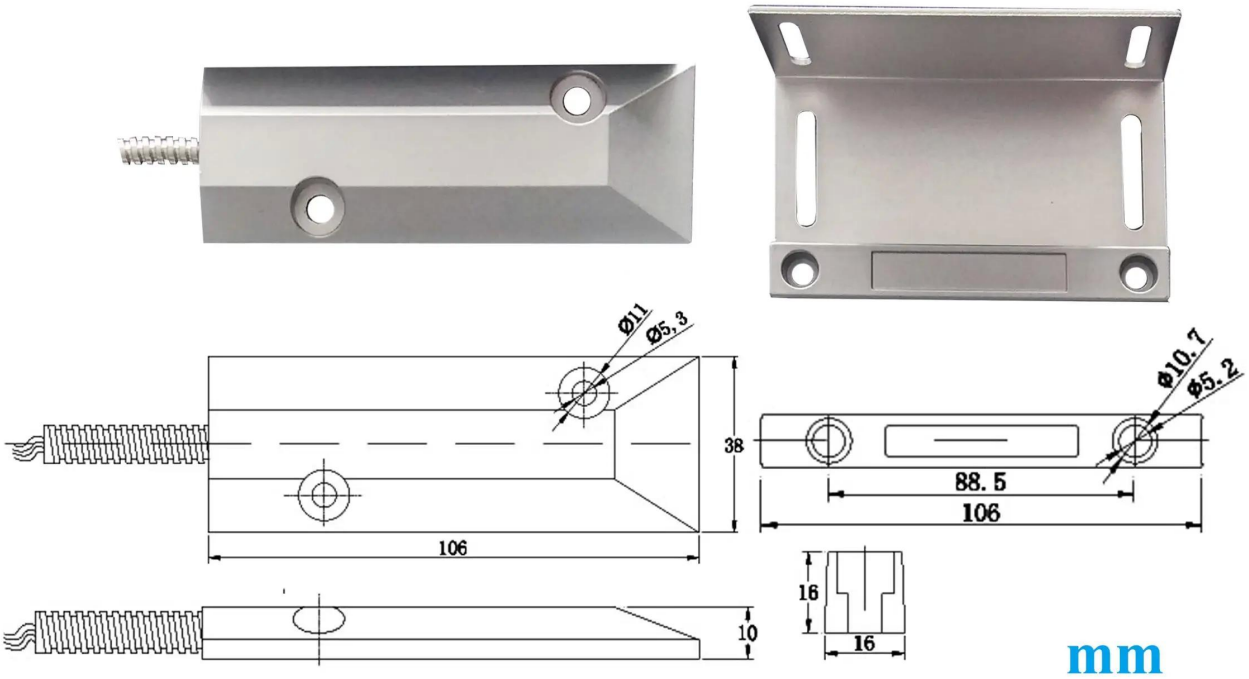

NC mode working principle

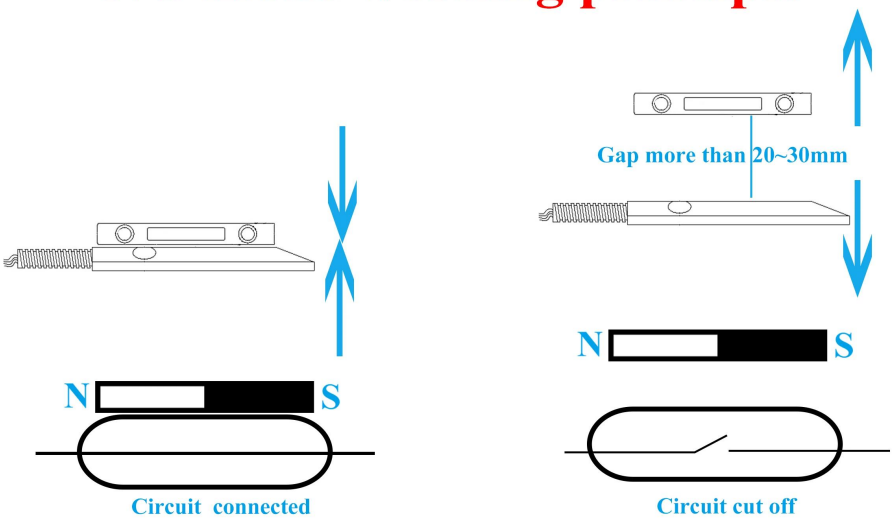

Installation

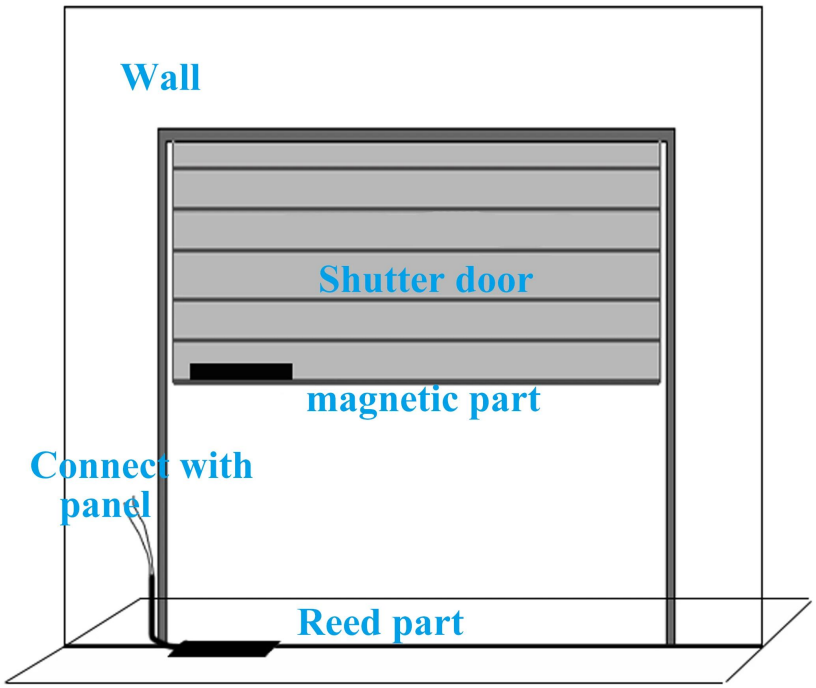

Packaging

1pairs per bag

COMMENT AUTRE CHOIX?