Migliore lettore di impronte digitali / lettore di impronte digitali biometrico USB di controllo dei prezzi

specificazione	
nome del prodotto	Migliore lettore di impronte digitali / lettore di impronte digitali biometrico USB di controllo dei prezzi
Dimensione	155 millimetri * 66 millimetri * 28mm
Capacità dell'impronta digitale:	1000
Capacità della carta	1000
Funzione campanello	sì
Attivazione manuale	NO
Sensing Activation	NO
Funzione di sonno	NO
Red Light richiede	sì

Bule Light richiede	**sì**
Temperatura di lavoro:	**0 °C ~ 45 °C**
Umidità di lavoro	**20% -80%**
Funzioni extra:	**Campanello della porta, indicatore LED rosso / verde, blocco elettrico di controllo, formato del sistema, caricamento / download della scheda SD**
Applicazione	**Casa, ufficio, azienda, hotel, ecc.**

Quali sono le caratteristiche del nostro lettore di impronte digitali biometrico USB / lettore di schede?

Fingerprint Standalone Access control

2 years quality warranty,welcome OEM&ODM

SD card operation of uploading downloading datas

Fingerprint capacity 1000pcs,card capacity 1000pcs

With door bell,LED indicator,system format and so on

TIRO IN GENERE

APPLICAZIONE

Diagram:

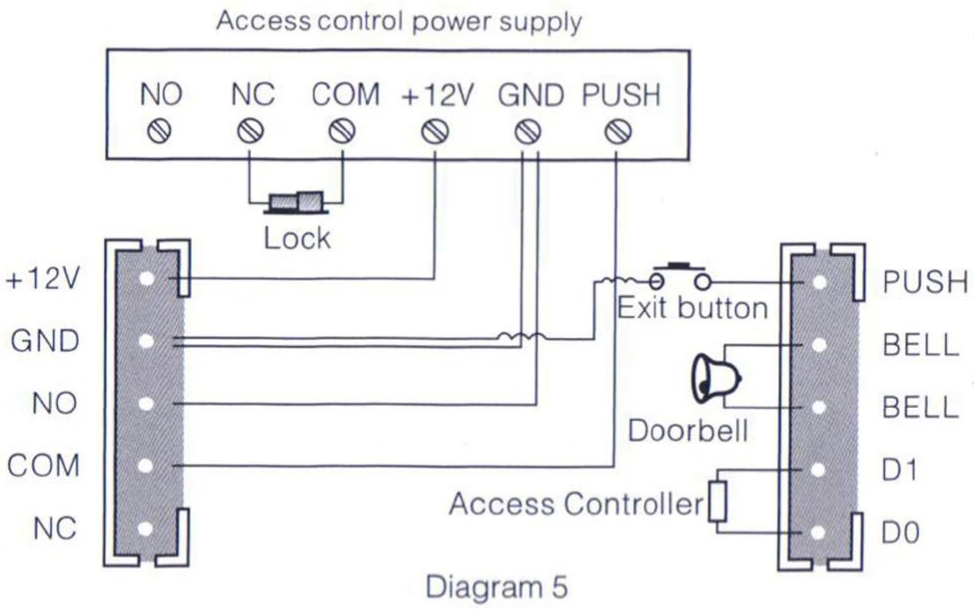

Diagram 5

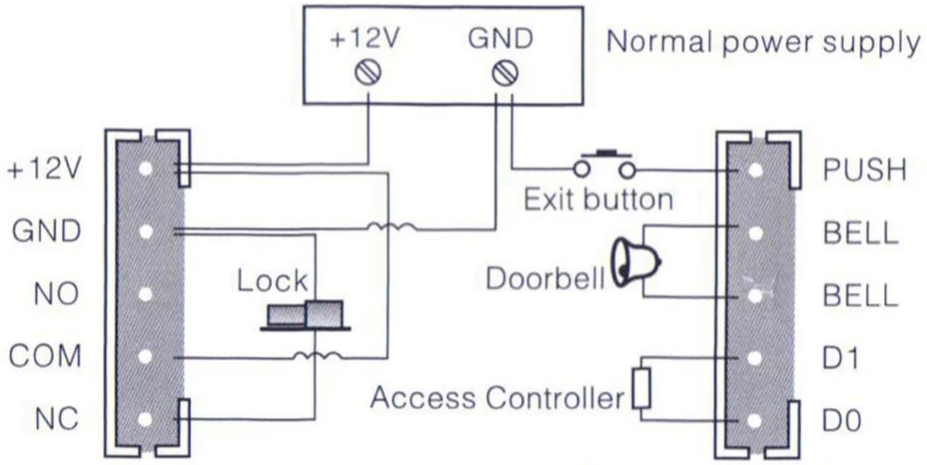

MOSTRA CASI

SPETTACOLO DELL'UFFICIO

CLIENTI

ESPOSIZIONE

CERTIFICAZIONE

COME COLLABORARE

FAQ

Q: Posso avere un ordine del campione?

A: Sì, siamo disposti a offrire a voi l'ordine del campione di prova per il test di qualità. Campioni misti sono accettabili

Q: qual è il tempo di consegna?

A: il campione ha bisogno di 1-3 giorni lavorativi, il tempo di produzione di massa ha bisogno di 10-15 giorni lavorativi.

Q: qual è il tuo MOQ?

A: Nessun limite MOQ. Più quantità più sconti.

Q: come spedite le merci e quanto tempo ci vuole arrivare?

A: Il campione sarà inviato a voi dal servizio di spedizione opzionale (corrieri, aria e mare), o nominato dal compratore, 7-15 giorni.

D: Come procediamo con l'ordine se ho il logo da stampare?

A: In primo luogo, prepareremo le illustrazioni per la conferma visiva. Se il colore e la posizione sono corretti, faremo il campionamento in primo luogo dalla fabbrica di stampa di seta e faremo una foto per la vostra seconda conferma prima della produzione in serie.

Come contattarci?
Fare clic su invia invia richiesta di seguito.