Parameter

SMQT

Taglia del prodotto	90L * 65W * 25.5H (mm)
Alimentatore esterno	DC9V
Caratteristiche di interfaccia	Interfaccia compatibile con EIA / TIA RS-232C, RS-485 / RS-422 di serie
Interfaccia elettrica	RS-232C interfaccia DB9 femmina porta del connettore, RS-422 / RS-485 DB9 connettore femmina ed è dotato di sei terminali
Velocità di trasmissione	300-115.2KBPS
indicazione del segnale	Tre segnali luminosi TXD RXD POWER
mezzo di trasmissione	doppino schermato
Classe di protezione	RS-232 ± 15KVESD protezione, RS-422 / RS-485 a 600W per linea protezione da fulmini
Isolamento	3500VRMS
Tensione di isolamento	500VDC continua
Ambiente	5% a 95%
Temperatura di esercizio	0 ℃ ~ 50 ℃

Features

SMQT

1. compatibile con RS-232, RS-485 TIA / EIA
2. invio / ricezione automatica dei dati, senza segnali di controllo flusso esterno (RTS)
3. Velocità di trasferimento: 115.2Kbps a 300M
   38.4KBPS a 2.4km
   9600BPS da 5 km
4. essere in grado di collegare dispositivi di interfaccia 32 RS-485 o RS-422
5. Potenza ed indicatore di colore del flusso di dati, il punto di errore può essere rilevato
6. Modalità di funzionamento: asincrono half-duplex (RS-485) o asincrona full duplex (RS-422) universale, senza impostazioni dei ponticelli
7. L'isolamento ottico (2.5KVrms tensione di isolamento / isolamento 500VDC), RS-485/422 offrono 600W per la protezione della linea fulmini e prevenzione sono state interferenze
8. Interfaccia elettrica: RS-232C interfacce connettore femmina DB25, interfaccia morsettiera a 4 bit RS-485/422 e RJ-11 Zuo
9. Trasmissione dei media: twisted pair o cavo schermato
10. Dimensioni: 75mmX55mmX18mm
11. Uso dell'ambiente: -25 ℃ a 70 ℃, umidità relativa del 5% al 95%
12. Alimentazione: 9VDC / 200 mA (dedicato modulo regolatore di potenza interna)
13. si applica a tutto il software di comunicazione, plug and play
14. Supporto DOS / Win95 / Win98 / Win2000 / NT / XP / Vista / Linux, ecc

Dimesion Picture

SMQT

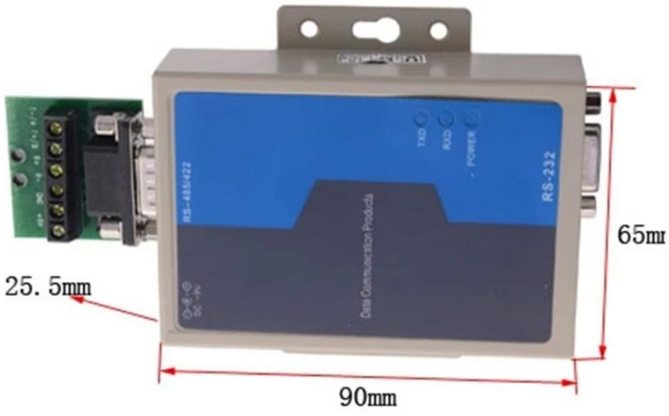

Installations

SMQT

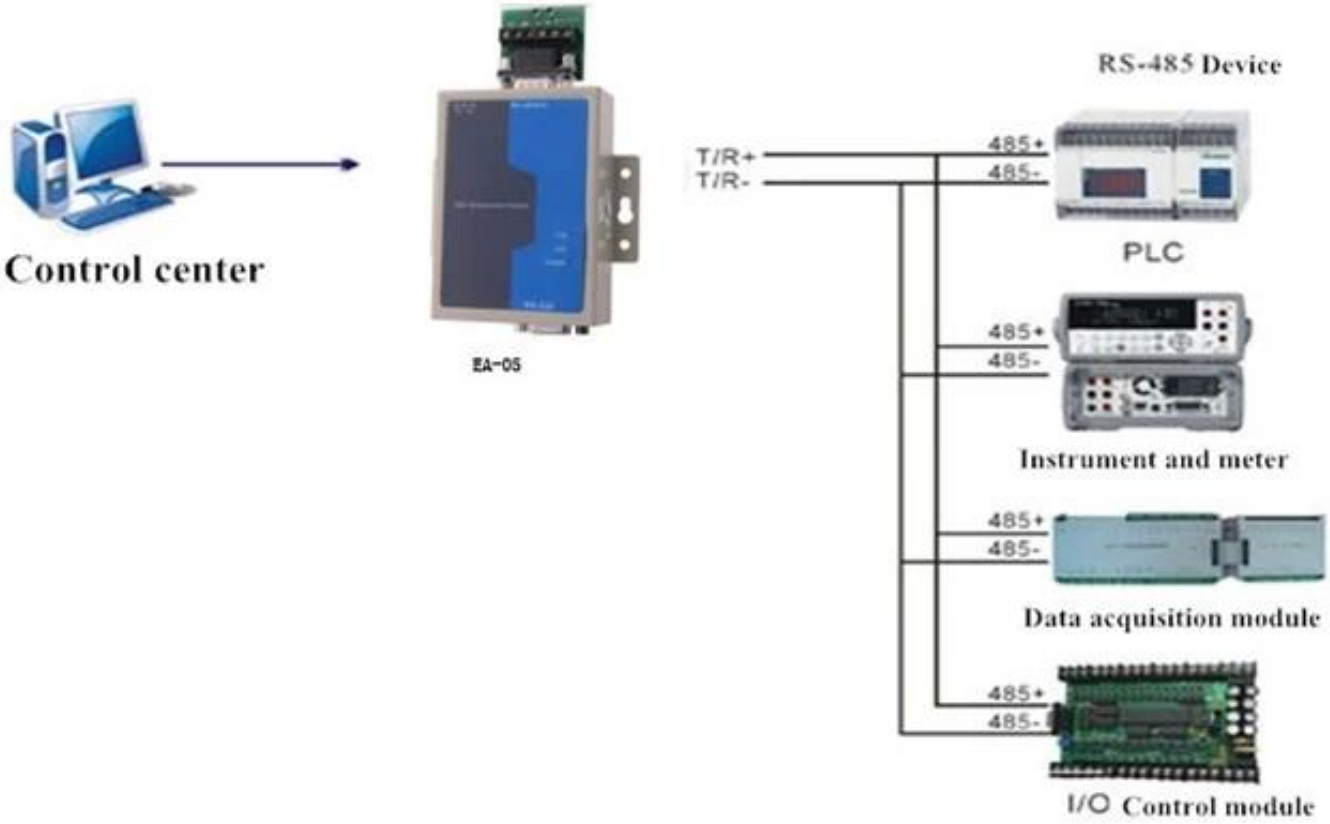

Packing list

SMQT

Lista di imballaggio	
Quantità	20 pc / CTN
imballaggio Specifiche	42.8L * 36.6W * 29.8H (cm)
peso dell'imballaggio	13.22Kg

Office

SMQT

Exhibitions

SMQT

2011 Brazil Fair
2012 Shenyang Fair
2013 Jinan Fair
2013 Shenzhen Fair
共赢
.....
2012 Shenyang Fair
2013 Shenyang Fair
2013 Shenzhen Fair
2015 Shenzhen Fair