Parameter

SMQT

Dimensione	35,3 L * 28W * 6,4 H (mm)
Chip di bobina	TK4100
Frequenza	125kHz
Distanza di rilevamento	2cm ~ 8cm
Materiali	ABS
Colore facoltativo	Giallo, grigio, viola, blu, nero e rosso

Introduction

SMQT

Riempimento e calotta in ABS a resina epossidica della bobina incapsulata chip combinano della saldatura a ultrasuoni a forma di carte con le varie forme.
Icona di serigrafia, marcatura; impermeabile, antipolvere, anti-vibrazione.
Temperatura di funzionamento è -30℃ ~ + 50 ℃.
Accesso blocco presenze per la vicinanza di induzione, porta di controllo accessi e così via.

Dimesion Picture

SMQT

Installations

SMQT

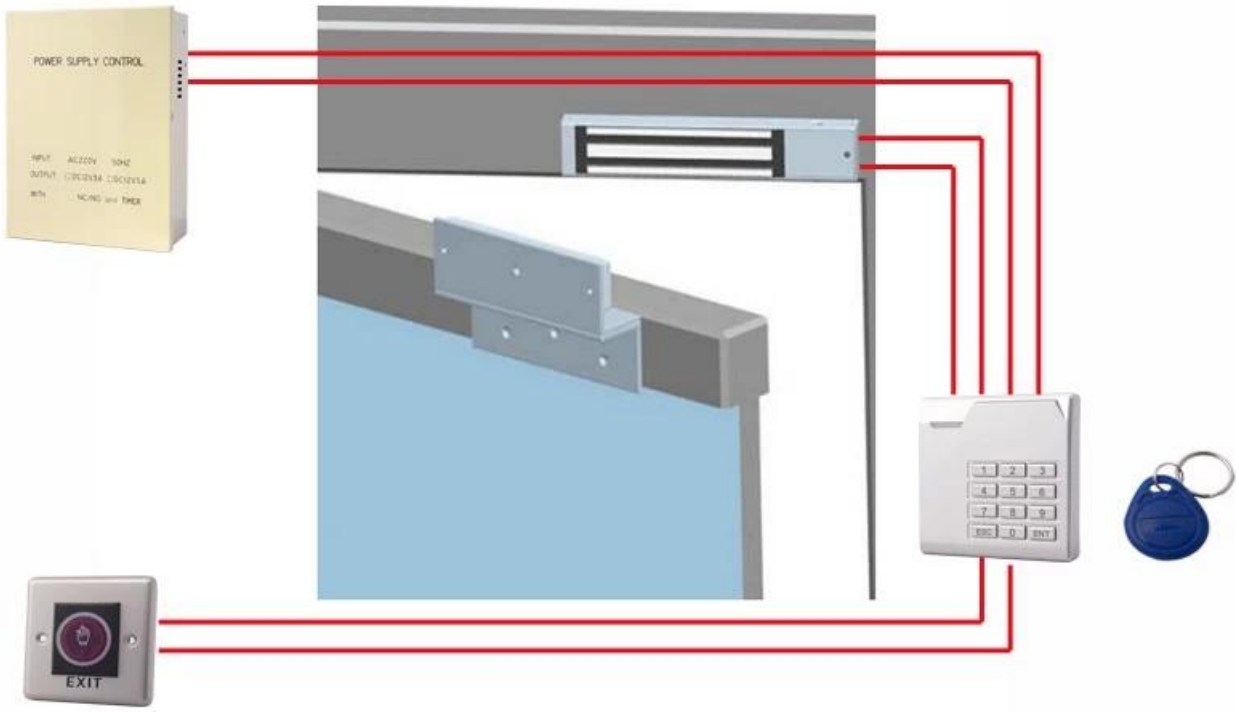

Features

SMQT

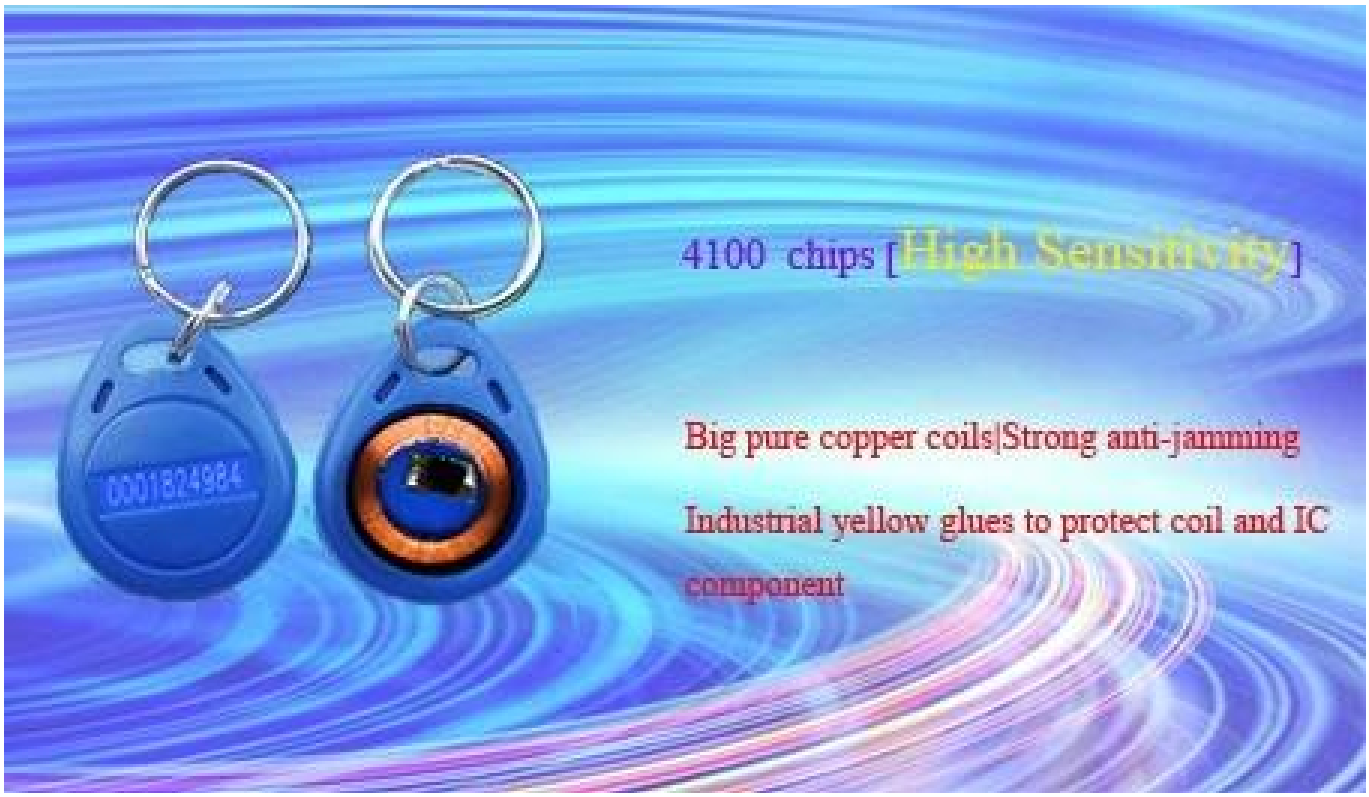

Packing list

SMQT

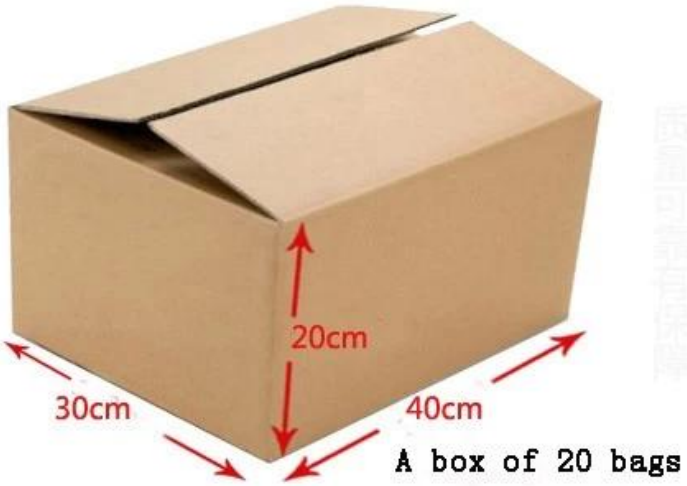

QTY	2000PCS/CTN
Dimesion cartone	40L*30W*20h(cm)
Peso netto	12kg

Exhibitions

SMQT