Parameter

Parametro del prodotto	parametro Descrizione
Dimensione del corpo principale	L180xW40xH63mm
Larghezza di doormax	950 millimetri
Peso max porta	45-60kg
Funzione Ack-check	NO
Angolo di Max aperto	180
regolazione della velocità di chiusura	Spee1: 180 ° -15 °; SPEED2: 15 ° -0 °
temperatura applicabile	-20 ℃ -45 ℃
applicabilità	sinistra porta aperta aperta o destra
prova di durata Passato	1.000.000 cicli
Peso	1.5kg

Introduction

Chiudiporta è installato nella parte superiore del battente della porta con un'unica apertura, è applicabile a porta di legno, porta d'acciaio e porta antincendio.

Appliable a singola porta con la larghezza della porta massima di 950 millimetri e peso della porta di 40-65kg.

Dimesion Picture

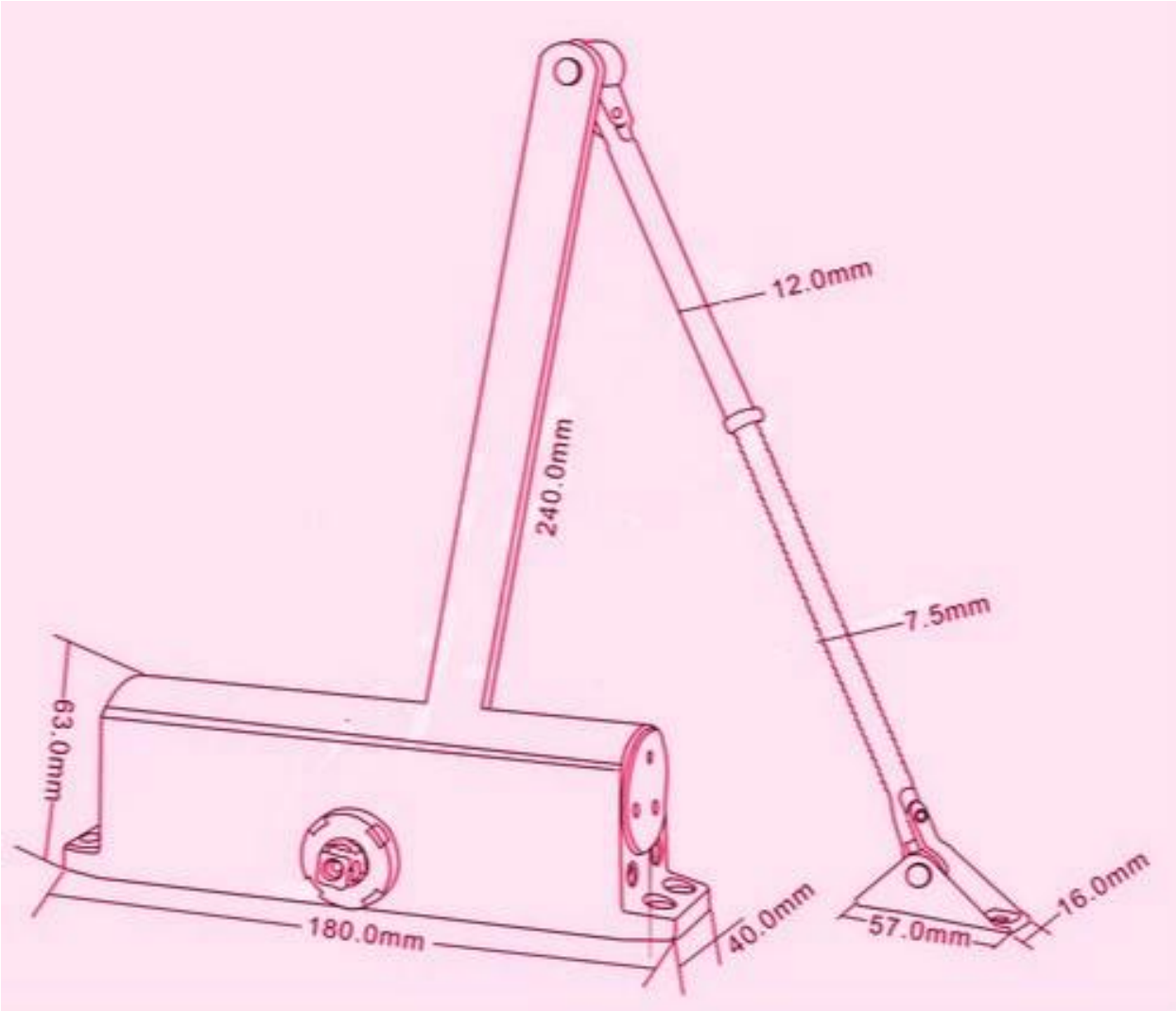
12.0mm
240.0mm
7.5mm
63.0mm
180.0mm
40.0mm
57.0mm
16.0mm

Packing list

SMQT

QTY / CTN	10
Demision (L * W * H) (cm)	56 * 34 * 18
Peso lordo (kg) / CTN	17,0

Office

SMQT

Exhibitions

SMQT