Lettore tastiera digitale wiegand RFID 13,56 MHz impermeabile

Di seguito sono riportate le informazioni sui parametri del lettore di tastiere wiegand digitale impermeabile RFID 13,56 MHz EA-93:

Parametro	
Nome del prodotto	Lettore tastiera digitale wiegand RFID 13,56 MHz impermeabile
Modello	EA-93
Dimensione	96 × 96× 22 (mm)
Tensione di funzionamento	12V ± 3VDC
Consumo di energia	<1W
Tipo di carta	13,56 MHz, IC
Impermeabile	IP66
Leggi l'intervallo	60 millimetri
Distanza del cavo	150m
Modalità di comunicazione	WG26 / WG34
Velocità di trasmissione	1 bit / ms
Uscita tastiera	4bit / 8bit
Materiale delle coperture	PC
Colore	Nero / Bianco (opzionale)
Adatto per	ufficio a casa
Temperatura ambiente	-30 ℃ ~ 65 ℃

Peso netto	0.25kg

1.Il design dell'aspetto è unico, la scocca adotta la macinatura elaborazione arenacea, la sensazione di comfort.
2. resistente all'abbigliamento, l'uso a lungo non si sbiadirà; e un pulsante campanello (uscita del segnale del campanello), sembra più alla moda.
3.Wiegand 26/34 Communications, può attraverso il software per convertire.
4.Le prestazioni di sicurezza sono elevate, funzione impermeabile (IP66), con protezione da corrente inversa, dispositivo antimanomissione, protezione contro i fulmini.
5. Accordo con l'installazione di progettazione di dimensioni scatola Europa / Asia, cavo facile da collegare.

Quali funzionalità ha EA-93?

Waterproof
IC 13.56MHz RFID frequency
Accept logo print

Size

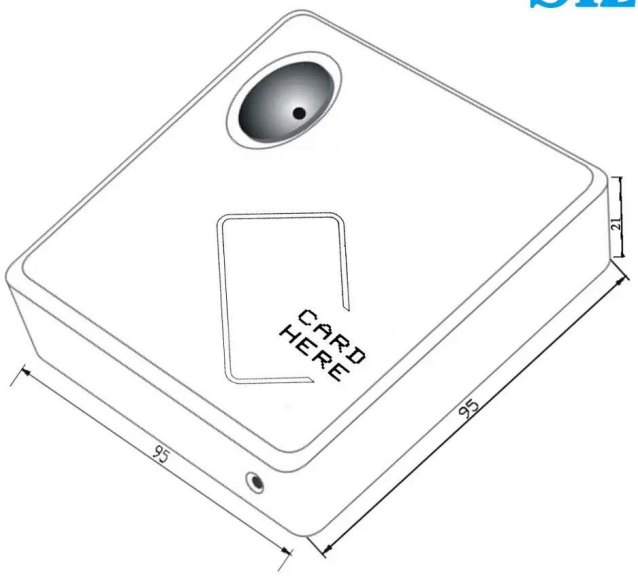

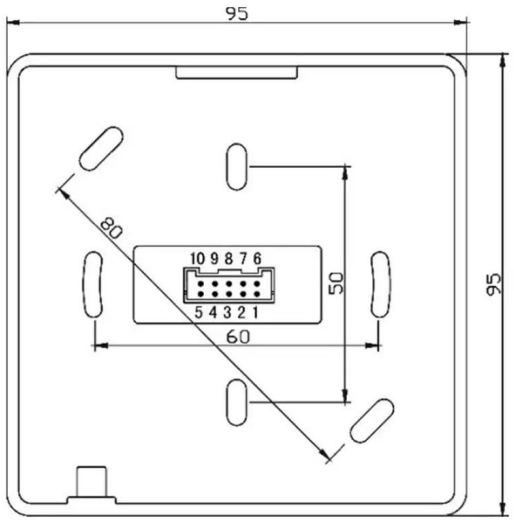

mm

Wire port introduction

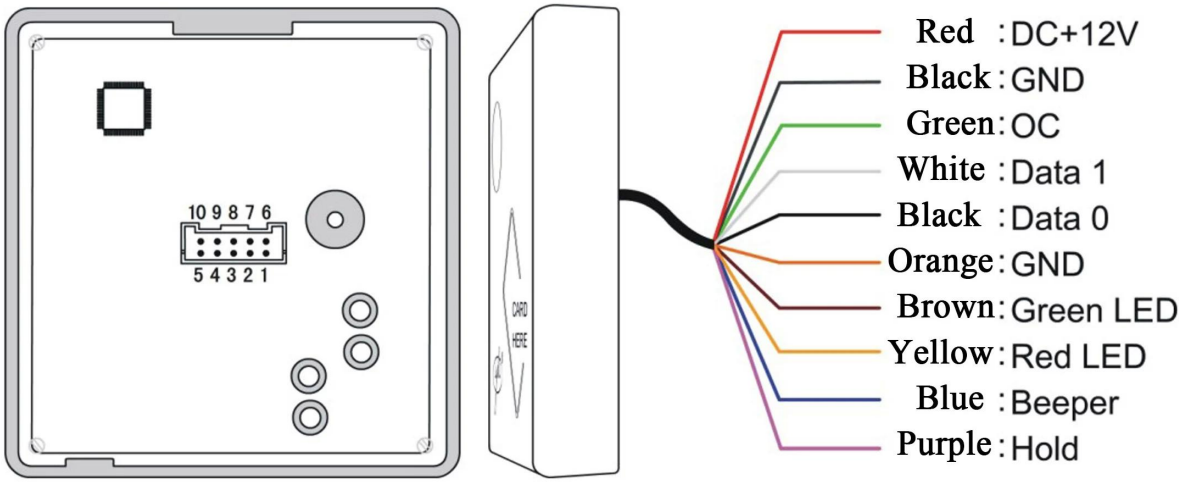

NO	Color	Function	Description
1	Red	12V+	DC Power 12V
2	Black	GND	DC Power 0V
3	Green	OC OUT**	OC Out to output doorbell signal or anti-tamper signal
4	White	DATA1	Wiegand DATA1 Output
5	Black	DATA0	Wiegand DATA0 Output
6	Orange	GND	Signal Grounding
7	Brown	Green LED*	Grounding to display 1st message and green LED lights up
8	Yellow	Red LED*	Grounding to display 2nd message and red LED lights up
9	Blue	Beeper	Beeper controller, grounding to work
10	Purple	Hold	Card reading controller,grounding to stop therefore reading

Wire diagram

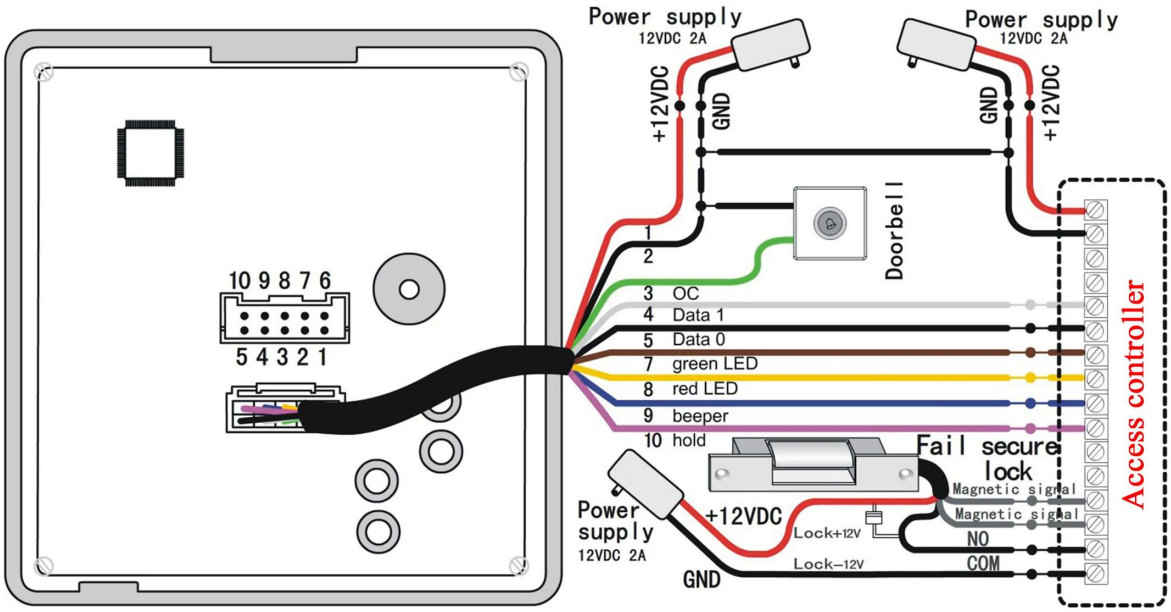

2 years warranty