EA-93K lettore di smart card con controllo accessi 13.56Mhz impermeabile ic

Parametro principale di EA-93K

specificazione	
Modello	EA-93K
Dimensione	96 × 96× 22 (mm)
Tensione di funzionamento	12V ± 3VDC
Consumo di energia	<1W
Tipo di carta	13,56 Mhz IC
Leggi l'intervallo	60 millimetri
Distanza del cavo	150m
Modalità di comunicazione	WG26 / WG34
Velocità di trasmissione	1 bit / ms
Uscita tastiera	4bit / 8bit
Materiale delle coperture	PC
Colore	Nero / Bianco (opzionale)
Adatto per	sistema di controllo accessi per porte di casa / ufficio
Temperatura ambiente	-30 ℃ ~ 65 ℃
Peso netto	0.2kg

1.Il design dell'aspetto è unico, la shell adotta la macinatura arenacea elaborazione, sensazione di comfort; Con schermo OLED, sottola luce

intensa non sarebbe riflettente e perpetua calendario (abilmente impostato sul lettore di schede).
2.Utilizzando le tecniche di intaglio laser, i numeri sulla tastiera resistente all'usura, usare a lungo il tempo non svanirà; Tastiera con respiro sfondo di lampada a risparmio energetico e un campanello per porte pulsante (uscita segnale campanello), sembra più alla moda.
3. Wiegand 26/34 Communications, può attraverso il software per convertire.
4.Le prestazioni di sicurezza sono elevate, con protezione da corrente inversa, dispositivo antimanomissione, protezione contro i fulmini.
5. Accordi con l'installazione di progettazione di dimensioni della scatola di Europa / Asia, facile da collegare il filo.

Appearance

Size

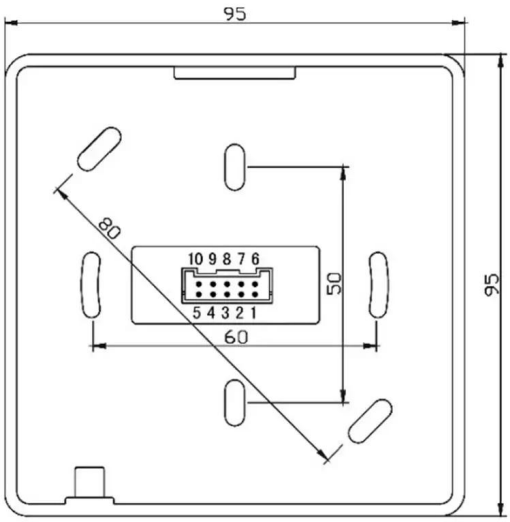

mm

Wire port introduction

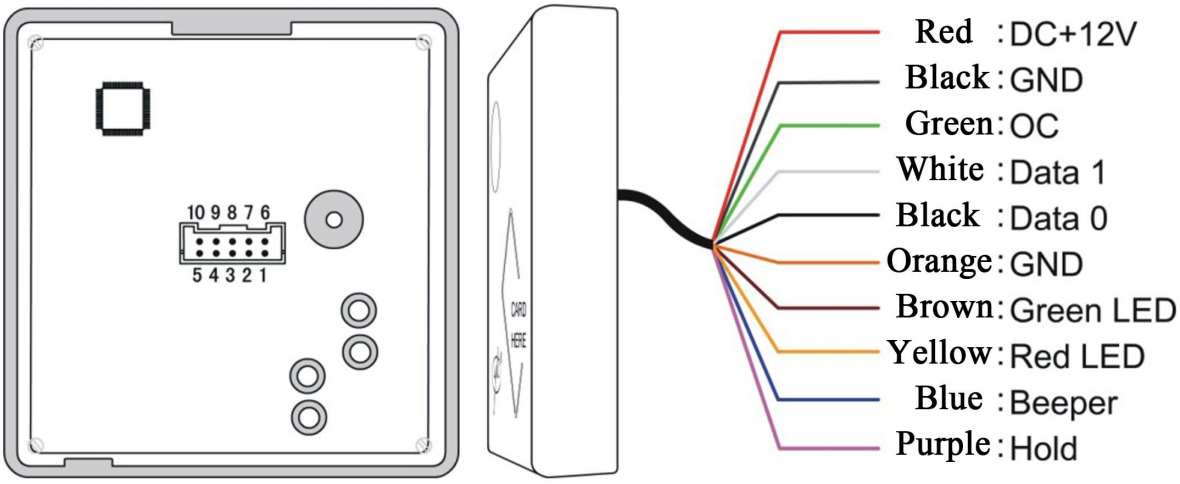

NO	Color	Function	Description
1	Red	12V+	DC Power 12V
2	Black	GND	DC Power 0V
3	Green	OC OUT**	OC Out to output doorbell signal or anti-tamper signal
4	White	DATA1	Wiegand DATA1 Output
5	Black	DATA0	Wiegand DATA0 Output
6	Orange	GND	Signal Grounding
7	Brown	Green LED*	Grounding to display 1st message and green LED lights up
8	Yellow	Red LED*	Grounding to display 2nd message and red LED lights up
9	Blue	Beeper	Beeper controller, grounding to work
10	Purple	Hold	Card reading controller,grounding to stop therefore reading

Wire diagram

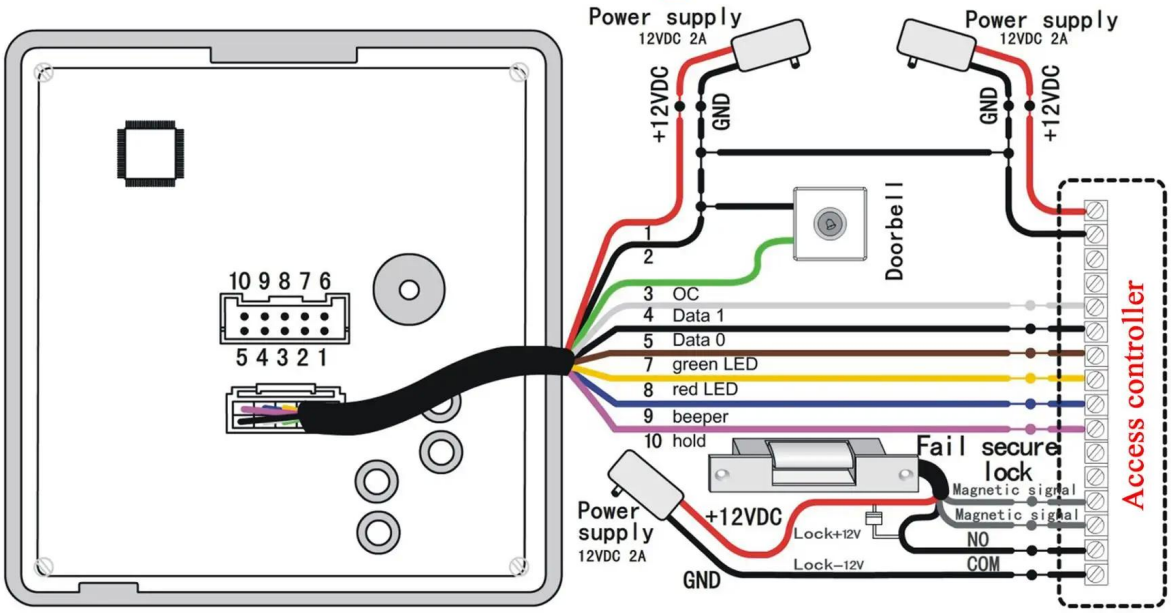

Installation

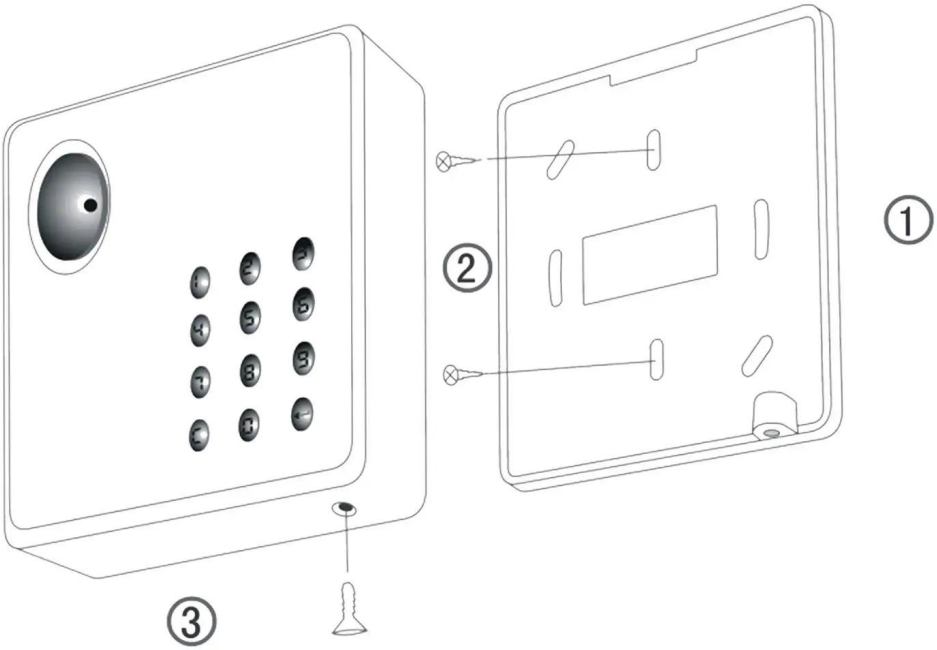

Marca	SMQT / OEM
Prodotto principale	Controllo accessi e prodotti di allarme
Dettagli del prodotto	Controllo accessi: controller autonomo, lettore di schede, alimentatore per controllo accessi, pulsante apriporta, smart card, chiave tag, sensore porta, blocco EM, blocco chiavistello elettrico ecc. Allarme: pannello di allarme, sensore PIR, pulsante di emergenza, sensore porta, sirena, kit sistema di allarme ecc
Perido di garanzia di qualità	2 anni
Altro servizio	OEM e OEM, specifica su misura, comunicazione individuale
Certificato	CE, Rosh
Capacità produttiva	1000 pezzi al mese
Tempi di consegna	7-15 giorni
Termine di pagamento	T / T, Western Union, Paypal, contanti ecc