Supporto per controllo accessi RFID impermeabile IP67 in metallo sottile Uscita ingresso Wiegand

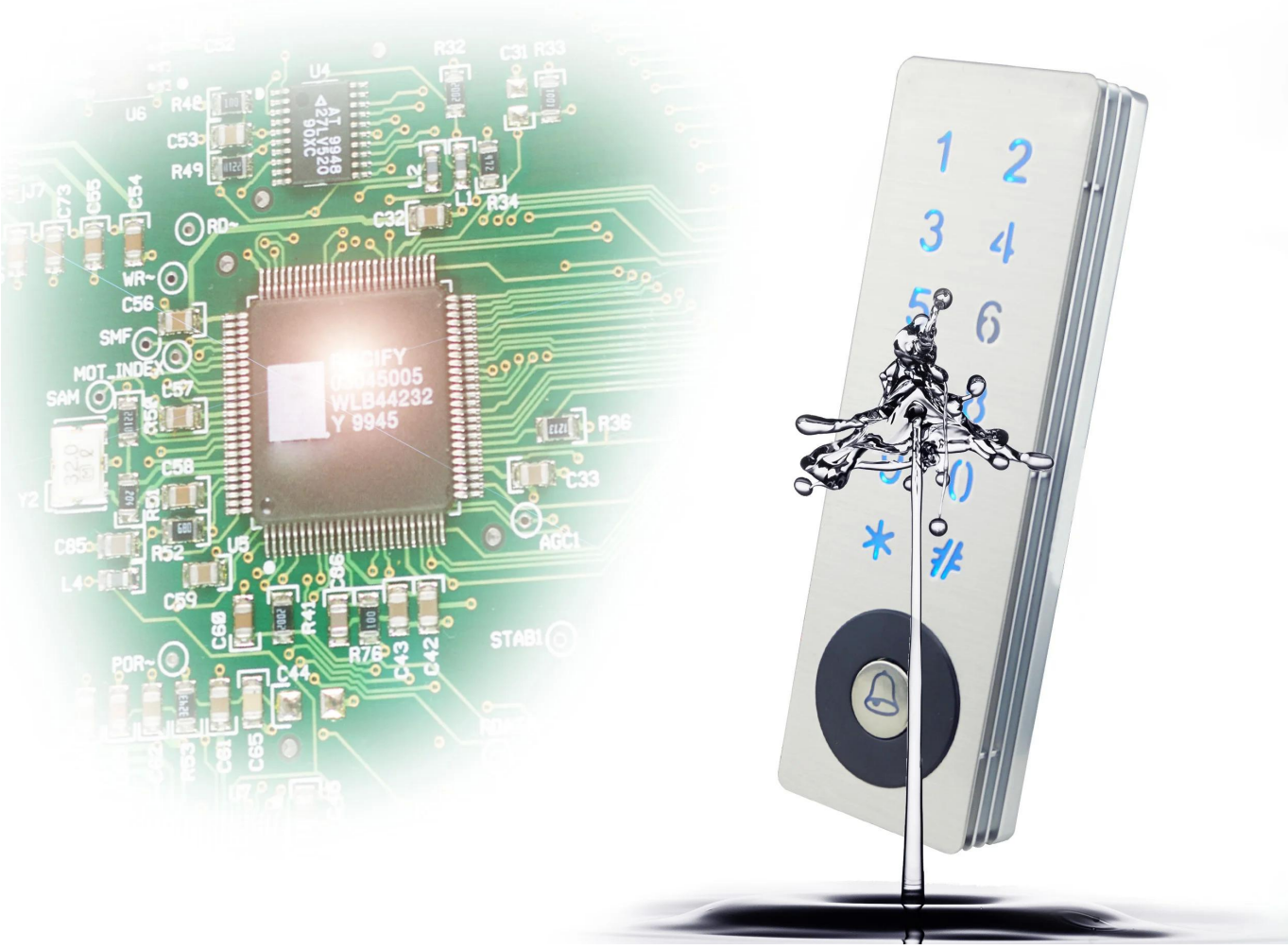

Il parametro principale di MQ-807

Nome del prodotto:	Supporto per controllo accessi RFID impermeabile IP67 in metallo sottile Uscita ingresso Wiegand	
Modello:	**MQ-807C**	**MQ-807D**
Frequenza RFID:	**IC (13.56Mhz)**	**ID (125Khz)**
Distanza di lettura:	0 ~ 3cm	
Capacità dell'utente:	**5000**	
Alimentazione elettrica:	DC 12V	
Modalità di lavoro:	Modalità controllo accessi / modalità lettore di schede WG (regolabile)	
Corrente di lavoro:	≤200mA	
Corrente statica:	≤150mA	
Tempo di apertura della porta:	0 ~ 99s (regolabile)	
Temperatura di lavoro:	-20 ℃ ~ 60 ℃	
Umidità di lavoro:	20% ~ 80%	

Temperatura di conservazione:	-20 ℃ ~ 60 ℃
Dimensione:	**160x50x20.5mm (errore ± 3mm)**
Colore:	Argento
Peso:	0.45kg

Quali sono i caratteri MQ-807?

Appearance

Wire diagram

Access control mode:

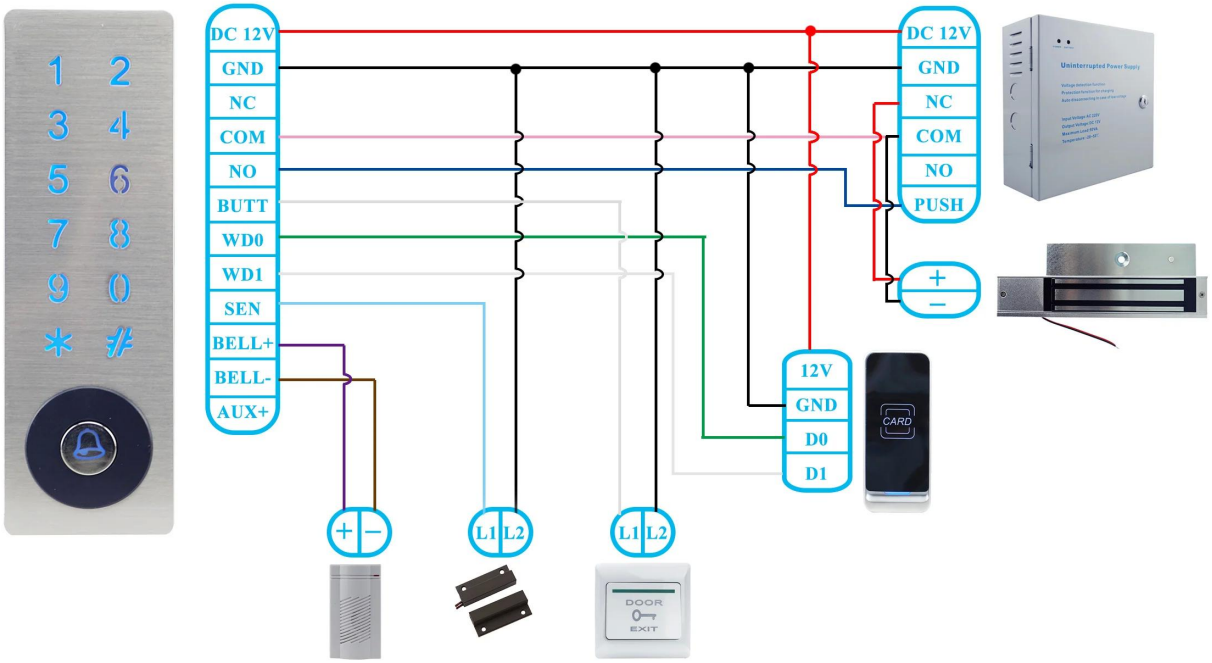

Card reader mode:

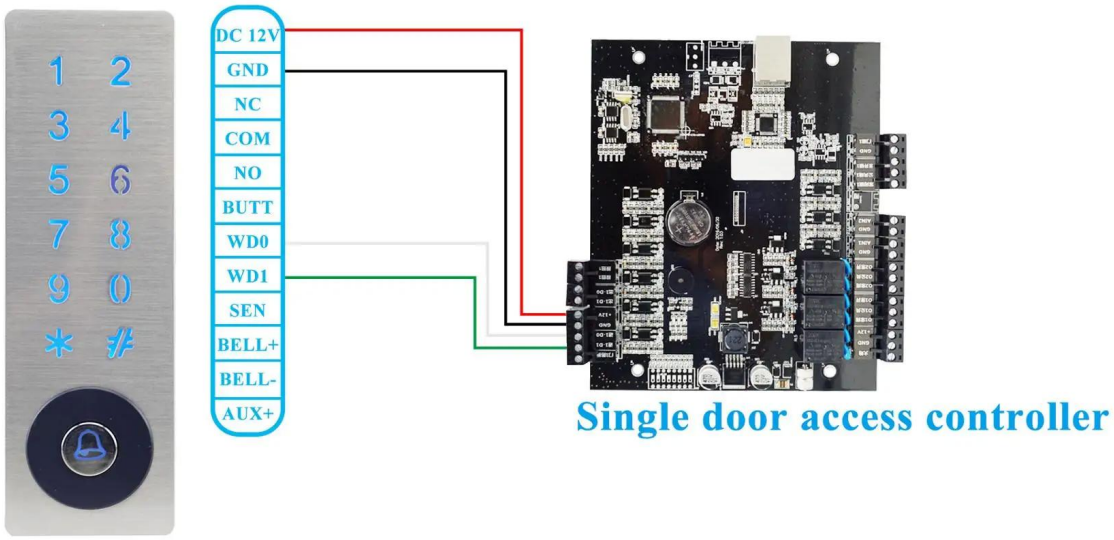

Package list

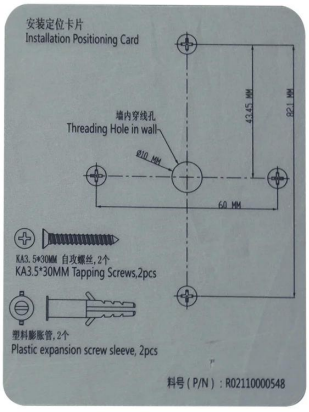

Che ne dici di un'altra scelta?

1 2
3 4
5 6
7 8
9 0
* #
1 2 3
4 5 6
7 8 9
0 #
CARD
Welcome
17:19
1 2 3
4 5 6
7 8 9
* 0 #