Sensore di contatto magnetico in plastica ABS cablato di forma quadrata

PARAMETRO PRINCIPALE DI EB-139B

Nome del prodotto:	Sensore di contatto magnetico in plastica ABS cablato di forma quadrata
Numero di modello:	EB-139B
Tensione di lavoro:	Max DC 100
Corrente di lavoro:	Max 0,5A
Consumo di energia:	10W
Porta di interfaccia:	NC / COM
Gap induttivo:	20 ~ 30 millimetri
Dimensione:	Parte Reed: 106 * 16 * 16 (mm) Parte del magnete: 106* 16 * 16 (mm)
Cambia durata:	**& gt; 100000 volte**
caratteristica:	**Adatto per porta di emergenza antincendio**
Adatto a:	**Tutti i tipi di sistema di controllo accessi alle porte e sistema antifurto**
Materiale:	Custodia ABS + interruttore Reed

Colore dell'alloggiamento:	Argento
Peso:	2 paia per sacchetto, per sacchetto di peso 130 g
Garanzia:	2 anni di garanzia
OEM:	Benvenuto OEM

ESPOSIZIONE DELLA FEATURE DI EB-139B

Waterproof

Size

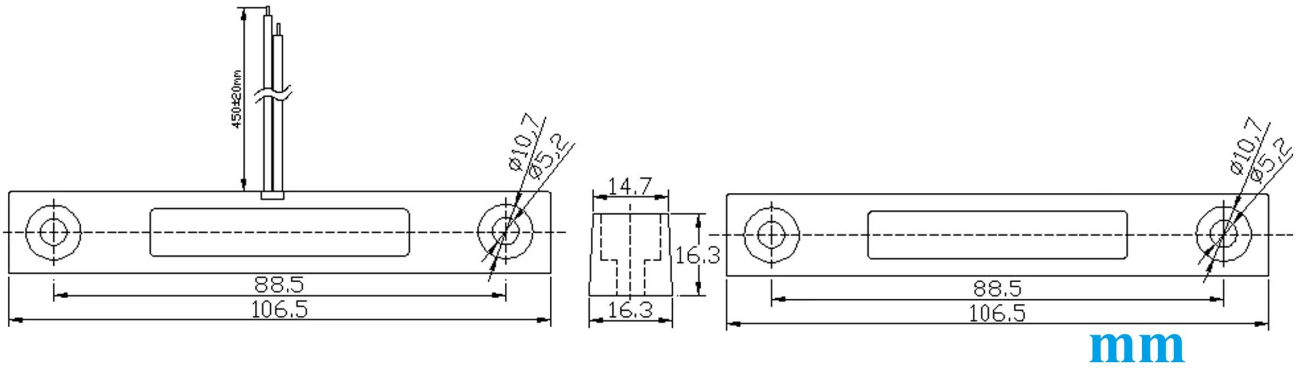

NC mode working principle

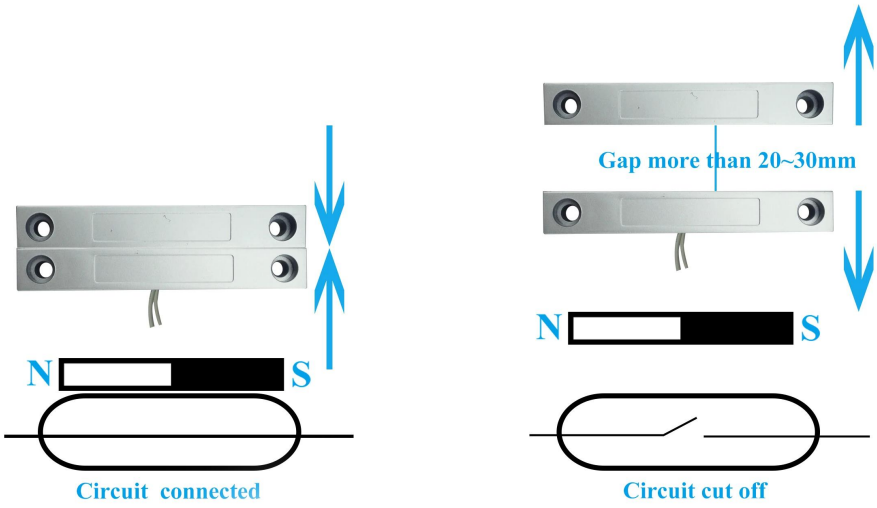

Installation

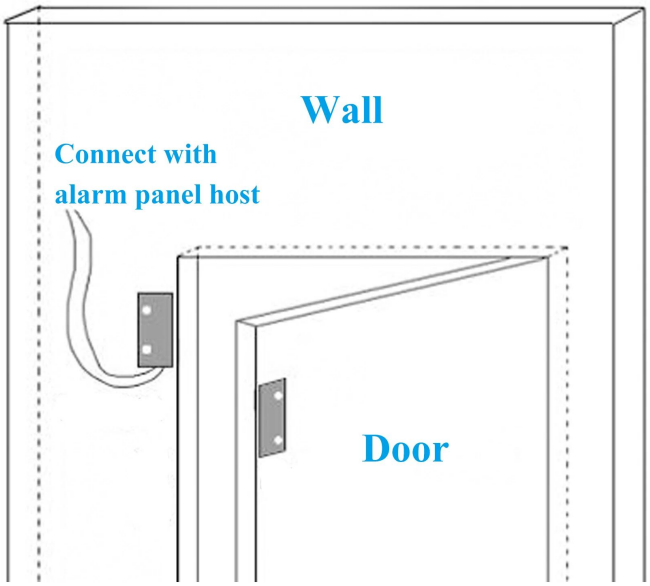

Packaging

5 pairs per bag

COME DI ALTRE SCELTE?