220V AC 12V DC Paglipat ng Power Supply para sa Access Control 110v-220v input boltahe

Pangalan	220V AC 12V DC Paglipat ng Power Supply para sa Access Control 110v-220v input boltahe
Sukat ng Produkto	212 * 172 * 70
Input Boltahe	110-240VAC
Inpu Frequency	50-60KHZ
Output Voltage	12VDC
Kasalukuyang Output	5A
Output Power	50W
Oras	0 ~ 15seconds
Paggawa ng kapaligiran	-20 degree ~ 60 degree

Mga Tampok ng Produkto

Ano ang Mga Tampok ng aming supply ng kapangyarihan EA-32A?

1. Switch power supply small size and light weight.

2. Switch power supply regulator with a wide range, voltage regulator works well.Cooling is small, does not require heat sinks.

3. Filtering efficiency gains, so that the capacity and size of filter capacitor greatly reduced.

4. Power consumption less, and high power. In the switching power supply circuit used in power switching transistor V is small, can greatly improve the power efficiency.

Larawan ng Produkto

IN-KIND SHOOTING

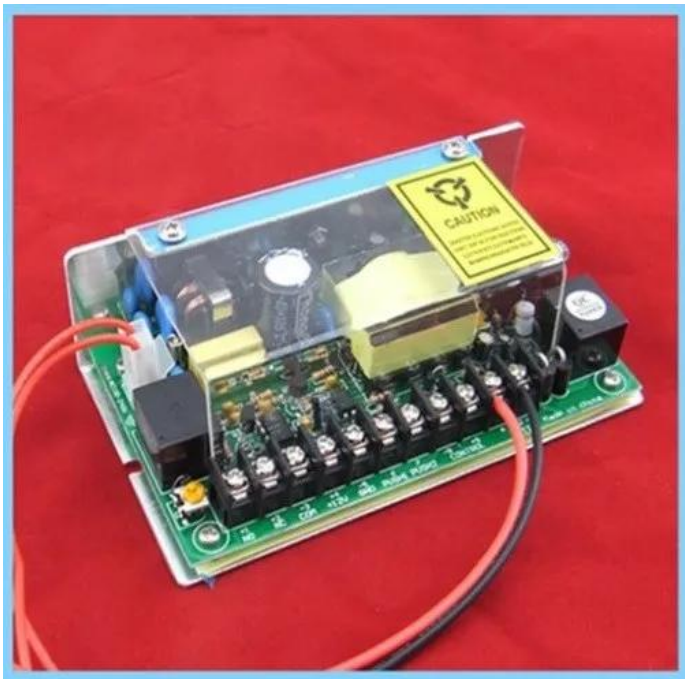
CAUTION

CAUTION

CAUTION

CAUTION

APLIKASYON

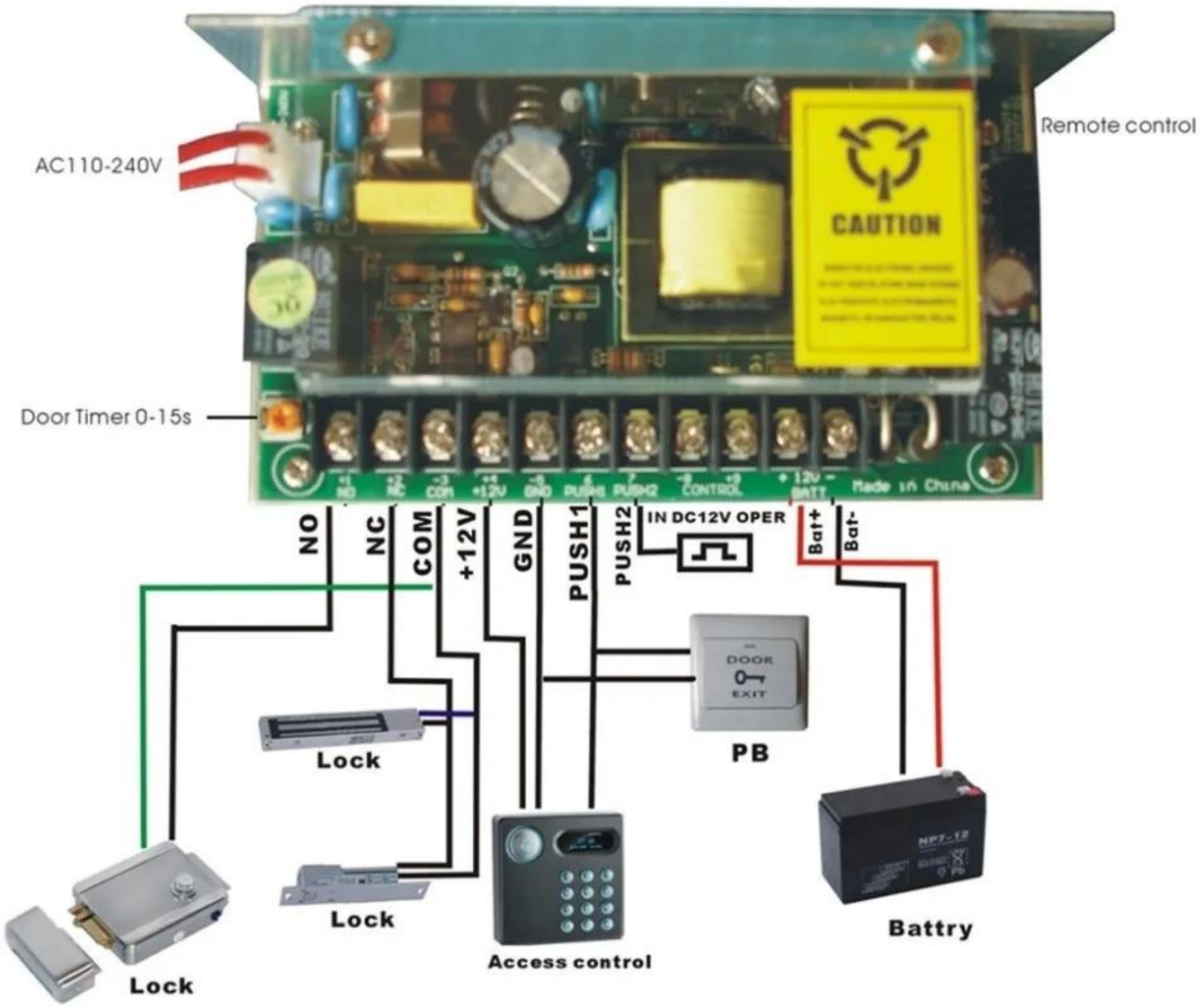

Kaugnay na mga Item

IPAKITA ANG KASO

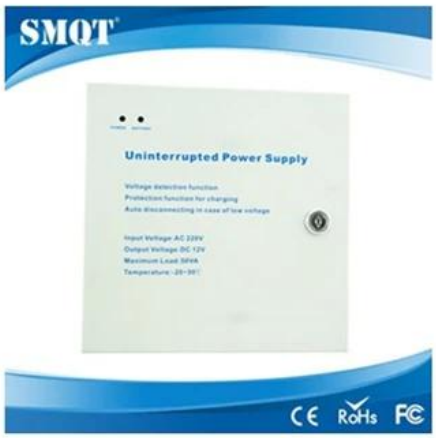

Impormasyon ng Kumpanya

IPAKITA SA TANGGAPAN

CUSTOMER

PAGSALOG

CERTIFICATE

PAANO MAGAGAMIT

Trade terms:	**EXW**
Payment terms:	**T/T, Western union, Paypal etc**
Delivery time:	**Normal order within 7 days, bulk order 10-15days**
Packing:	**Neutral paper box and paper carton**
Shipping:	**Express company or by sea, by air or appointed by buyer**

FAQ

Q: Maaari ba akong magkaroon ng sample order?

A:Oo, handa kaming mag-alok ng sample sample order sa iyo para sa kalidad ng pagsubok. Ang mga halo-halong sample ay katanggap-tanggap.

Q: Ano ang lead time?

A:Ang sample ay nangangailangan ng 1-3 araw ng pagtatrabaho, ang mass production time ay nangangailangan ng 10-15 araw ng trabaho para sa order na mas mababa sa 5000pcs.

T: Mayroon ka bang limitasyon sa MOQ?

A:Ang EXW MOQ ay 100pcs sa ilalim ng blangko na kahon.

T: Paano mo ipapadala ang mga kalakal at kung gaano katagal dumating ang mga ito?

A:Ang sample ay ipapadala sa iyo sa pamamagitan ng opsyonal na serbisyo sa pagpapadala (courier, hangin, at dagat). Ang oras ng paghahatid Depende sa serbisyo sa pagpapadala.

Q: Paano namin magpapatuloy ang order kung mayroon akong logo upang i-print?

A:Una, maghahanda kami ng likhang sining para sa visual na kumpirmasyon. Kung ang kulay at posisyon ay tama, gagawin namin Gumawa ng unang sampling mula sa pabrika ng sutla at kumuha ng litrato para sa iyong pangalawang kumpirmasyon bago maramihang paggawa.

T: Gumagana ba ang alarm panel sa anumang sensor?

A:Ang panel ng alarma ay maaaring gumana sa lahat ng dry detect wired detectors at wireless detector, kabilang ang halos lahat

Ng mga wireless sensor mula sa mga tagagawa ng Tsino. Ang wireless encode at decode ay EV1527 o Ang aming mga wireless na sensor.