TCP / IP Biometric fingerprint & card access control at oras pagdalo fingerprint reader

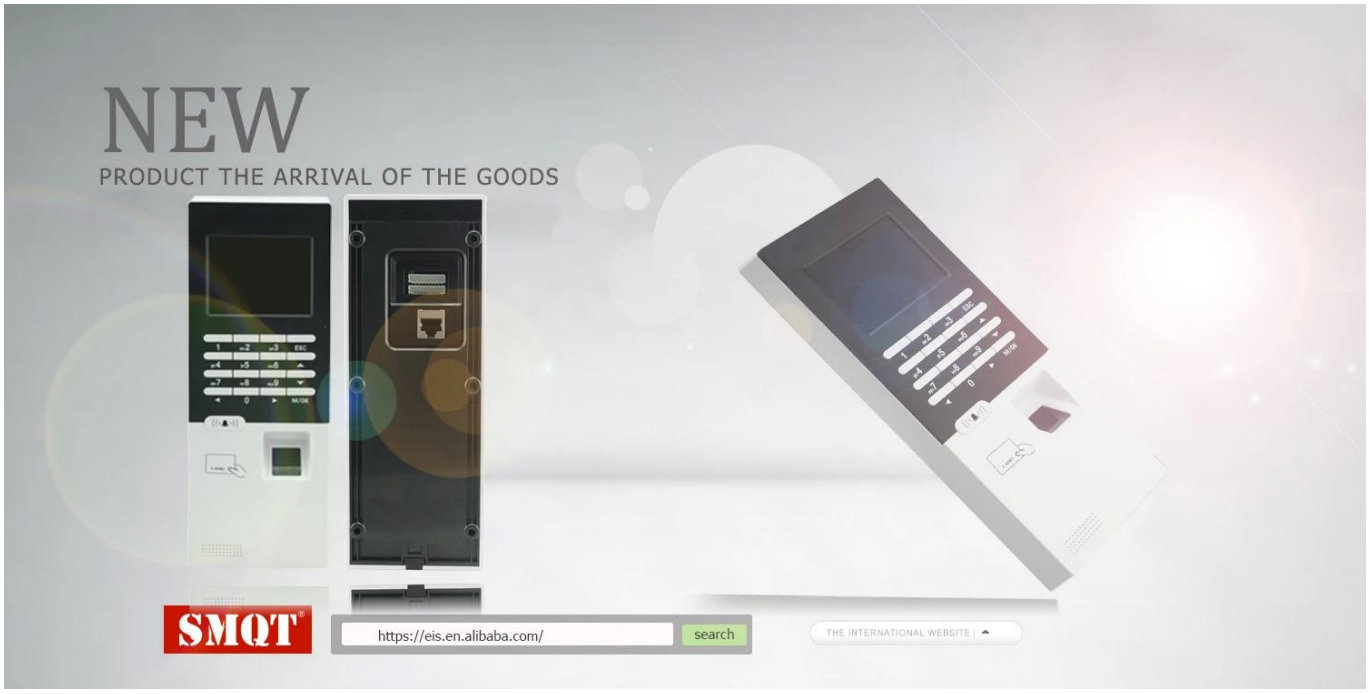

Pangalan ng Produkto:	TCP / IP Biometric fingerprint & card access control at oras pagdalo fingerprint reader
Modelo:	EA-904
Laki:	219mm * 82mm * 27mm
Kakayahan ng daliri:	3000 mga PC
Kapasidad ng card:	3000 mga PC
Uri ng Kard:	ID (125Khz)
Reading distance:	5 ~ 10cm
Paraan ng komunikasyon:	**RS485 / TCP / IP / USB / U disk**
Output:	WG output
Magpapatakbo ng Boltahe:	12VDC
Magpapatakbo ng Kasalukuyang:	& lt; 300mA
Temperatura:	-25 ~ 50degree
Kulay:	White & Black
Timbang:	0.5kg
OEM:	Maligayang pagdating OEM at order sample para sa pagsubok
Garantiya:	2 taon

ANO ANG FEATURE NG EA-904?

1.Fingerprint+Card access control & timeattendance reader.

2.3000 pcs fingerprint &card capacity,80000 pcs record capacity.

3.Fingerprint identification speed<0.6s.

4. Enghish/Chinese system language freely adjustable.

5.Access control & Time attendance fucntion.

6.RS485,TCP/IP,USB, U disk communication way.

7.Free PC time attendance software.

8.2 years warranty , welcome OEM.

ANO ANG EA-904 TINGNAN KATULAD?

ESC
M/OK
U-disk
Usb
Reset

PAANO TUNGKOL SA PAMANA NG EA-904'S?

PAANO GAMITIN ANG ITO?

Front Side Back

Wiring diagram(accesss control):

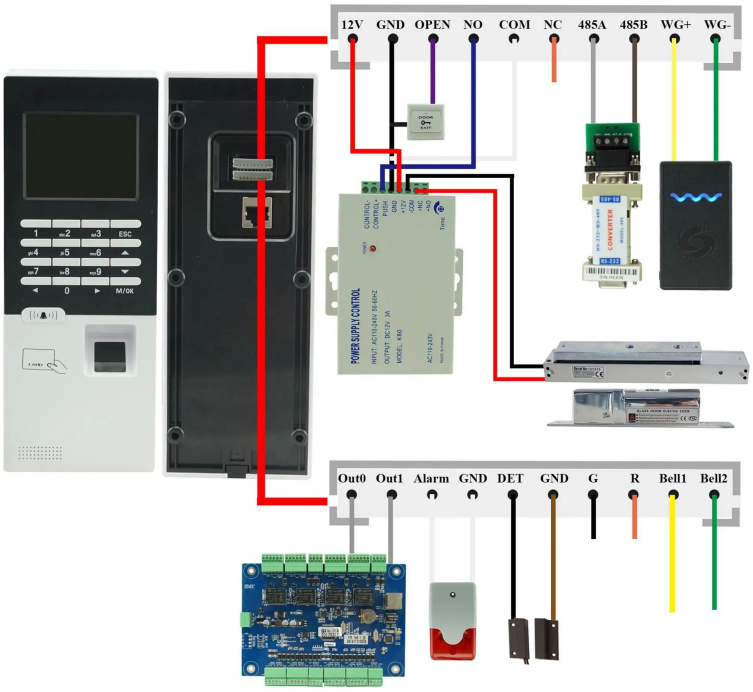

Access control &Time attendance

Apply to a variety of access control and time attendance sites, such as factories, offices, schools, supermarkets, and so on.

PAANO TUNGKOL SA IBANG PILIPINAS?

IPAKITA ANG TANGGAPAN

CUSTOMER

PAG-IBIG

SERTIPIKASYON

PACKAGING AT SHIPPING

FAQ

Q: Maaari ba akong magkaroon ng sample order?
A:Oo, handa kaming mag-alok ng sample sample order sa iyo para sa kalidad ng pagsubok. Ang mga halo-halong sample ay katanggap-tanggap.

Q: Ano ang lead time?
A:Ang sample ay nangangailangan ng 1-3 araw ng trabaho, ang mass production time ay nangangailangan ng 10-15 araw ng trabaho para sa order na mas mababa sa 5000pcs.

T: Mayroon ka bang limitasyon sa MOQ?
A:Ang EXW MOQ ay 100pcs sa ilalim ng blangko na kahon.

Q: Paano mo ipapadala ang mga kalakal at kung gaano katagal dumating ito?
A:Ang sample ay ipapadala sa iyo sa pamamagitan ng opsyonal na serbisyo sa pagpapadala (courier, air, at dagat). Ang oras ng paghahatid depende sa serbisyo sa pagpapadala.

Q: Paano namin magpapatuloy ang order kung mayroon akong logo upang i-print?
A:Una, maghahanda kami ng likhang sining para sa visual na kumpirmasyon. Kung ang kulay at posisyon ay tama, gagawin namin gumawa ng unang sampling mula sa pabrika ng sutla sa pag-print at kumuha ng litrato para sa iyong pangalawang kumpirmasyon bago maramihang paggawa.