Parameter

SMQT

modelo	UM SER
distância de detecção	Indoor: 150m 300m 450m 600m 750m Outdoor: 50m 100m 150m 200m 250m (opcional)
tensão operacional	13,8 ~ 24VDC 11 28VAC ~
corrente de operação	40-65mA
velocidade de indicação	50 ~ 700m / seg
saída anti-demolição	NC
temperatura ambiente	-20℃~ + 50 ℃
saída de alarme	NO / NC
ajuste de nível	180 ° ± 90 °
ajuste Vertocal	± 10 °
cor	preto
material	resina de PC

Introduction

SMQT

O detector de movimento feixe de infravermelho com 3 vigas de longa distância sensor.This detector cerca de infravermelho é impermeável.
feixe de laser infravermelho sensores fotoelétricos é à prova d'água feixes infravermelhos de segurança para a sua apartment.It é a segurança para sua casa.
estrutura de integração selado tem a capacidade de trabalhar em ambiente de hash.
Confrontado com nevoeiro ou mau tempo, o detector irá regular automaticamente a sensibilidade (circuito AGC).
Fácil de ajustar e calibrar o ângulo óptico horizontal / vertical.
telescópios ópticos integrados incorporados, utilize o profissional anti-jamming jaqueta.
Anti-relâmpago desenho do circuito.
tubos receptor infravermelho de alta potência, baixo consumo de energia digitais.

inside zone of the sensor

inside of the sensor

3 beams sensor

pairs of the sensor

Dimesion Picture

SMQT

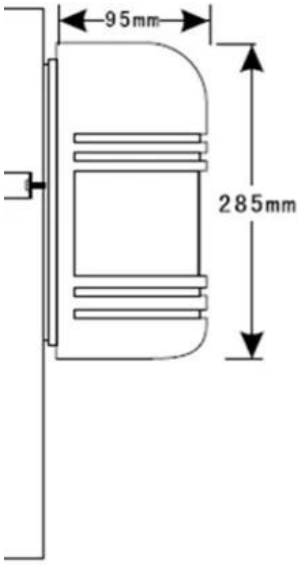

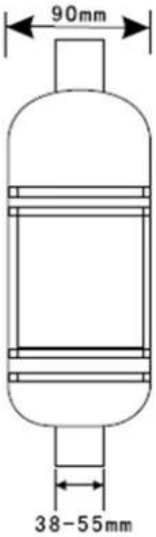

Installations

SMQT

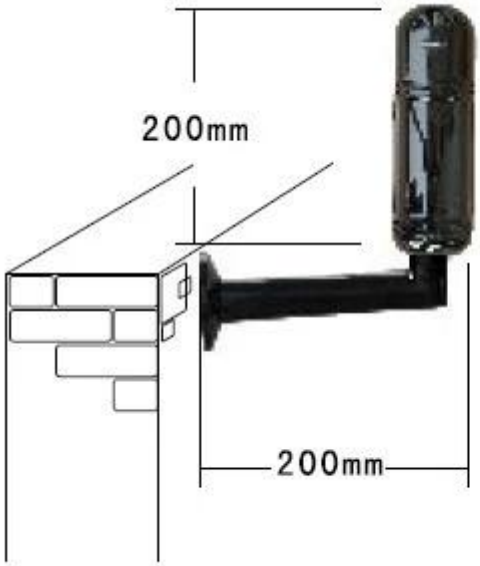

Optional Bracket Accessories:

T Bracket

T-200 200×120mm

T-100 100×120mm

L Bracket

80×75mm

I Bracket

I-100 100mm

I-200 200mm

Features

SMQT

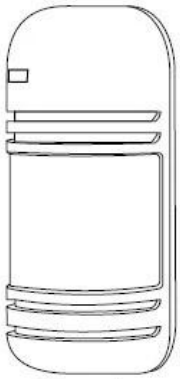

Housing

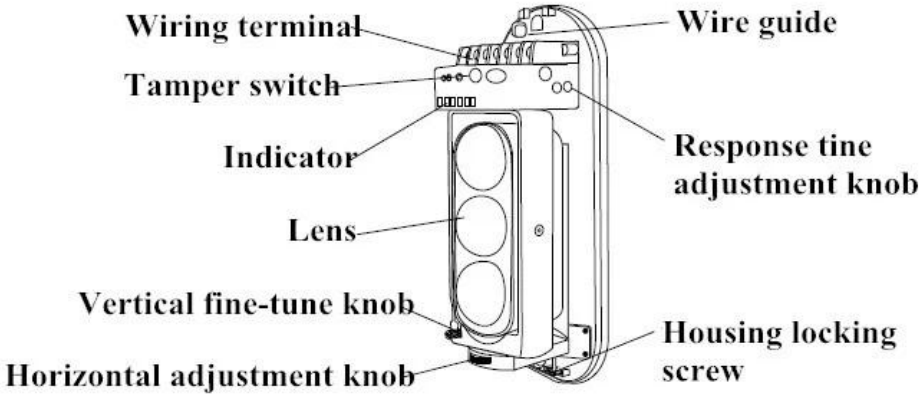

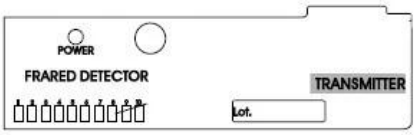

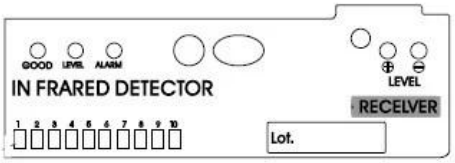

Office

SMQT

Exhibitions

SMQT

2011 Brazil Fair
2012 Shenyang Fair
2013 Jinan Fair
2013 Shenzhen Fair
共赢
.....
2012 Shenyang Fair
2013 Shenyang Fair
2013 Shenzhen Fair
2015 Shenzhen Fair