• Parameter

SMQT

Parâmetro	
Produto nome	Preto caixa de metal Concise interruptor de alimentação para o sistema de controle de acesso
Modelo	EA-37A
Dimensão	210 × 166 × 70 (mm)
Entrada Voltagem	AC220V
Entrada freqüência	50Hz
Saída Voltagem	12V DC
ouput Atual	3A
Saída contato	12v / GND / PUSH / NO / GND / NC / + PHSH / CONTROL
proteção	Construídas em saída de protecção de curto circut Anti-interernce
Tempo retransmissão	0 ~ 15 segundos
Especial projeto	Puro cor preta Duplo enfrentar PC Board Puro cobre Transformer Metal Concha
Cor	Preto
Adequado para	Acesso sysetm de controle e sistema de interfone
Meio Ambiente temprature	-20 ℃ ~ 61 ℃
Peso líquido	1,25 kg
opcionais	Controlo remoto ao controle

• Introduction

SMQT

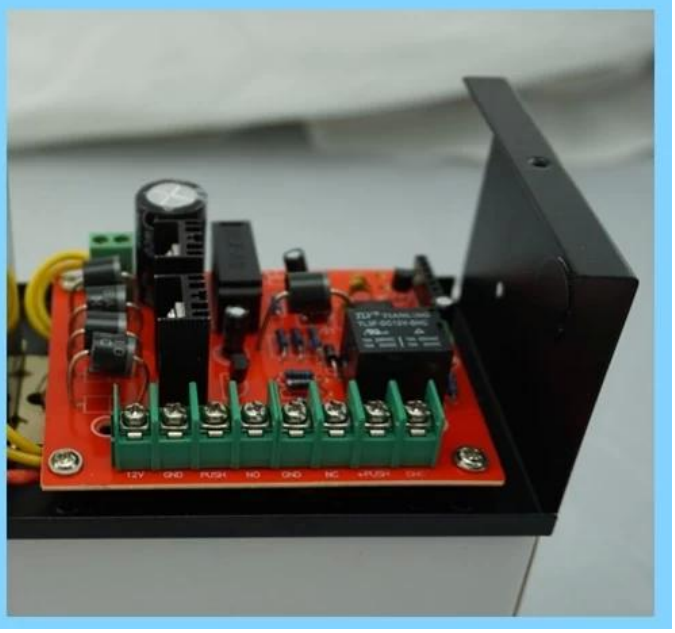

•Feature

SMQT

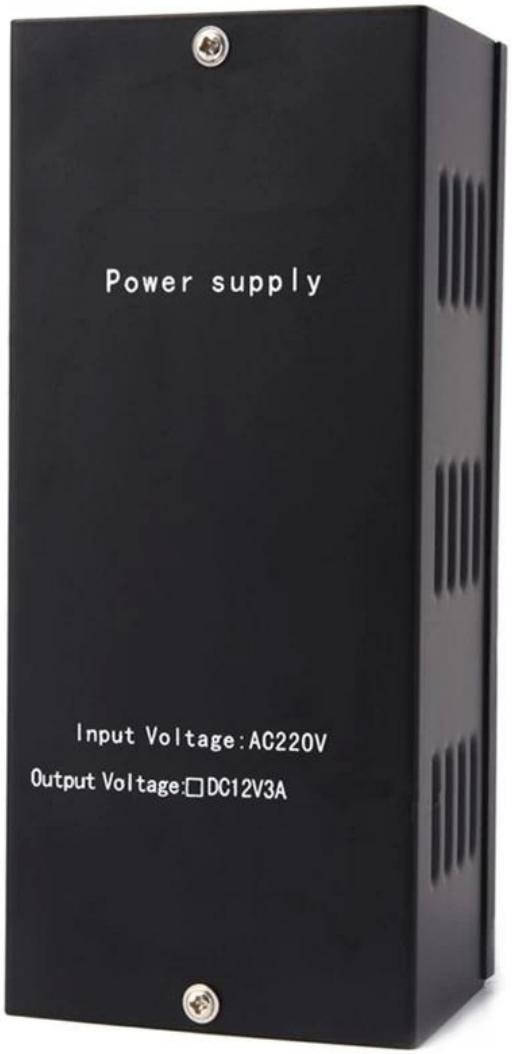

Access control uninterrupted switch power supply
AC 220V input voltage
DC 12V,3A output
0~15s time delay(adjustable)
Pure black color,double face PC board,
pure copper transformer
Remote control function is optional
Suitable for access contorl system,
door phone system
Two years warranty welcome OEM

•Application

SMQT

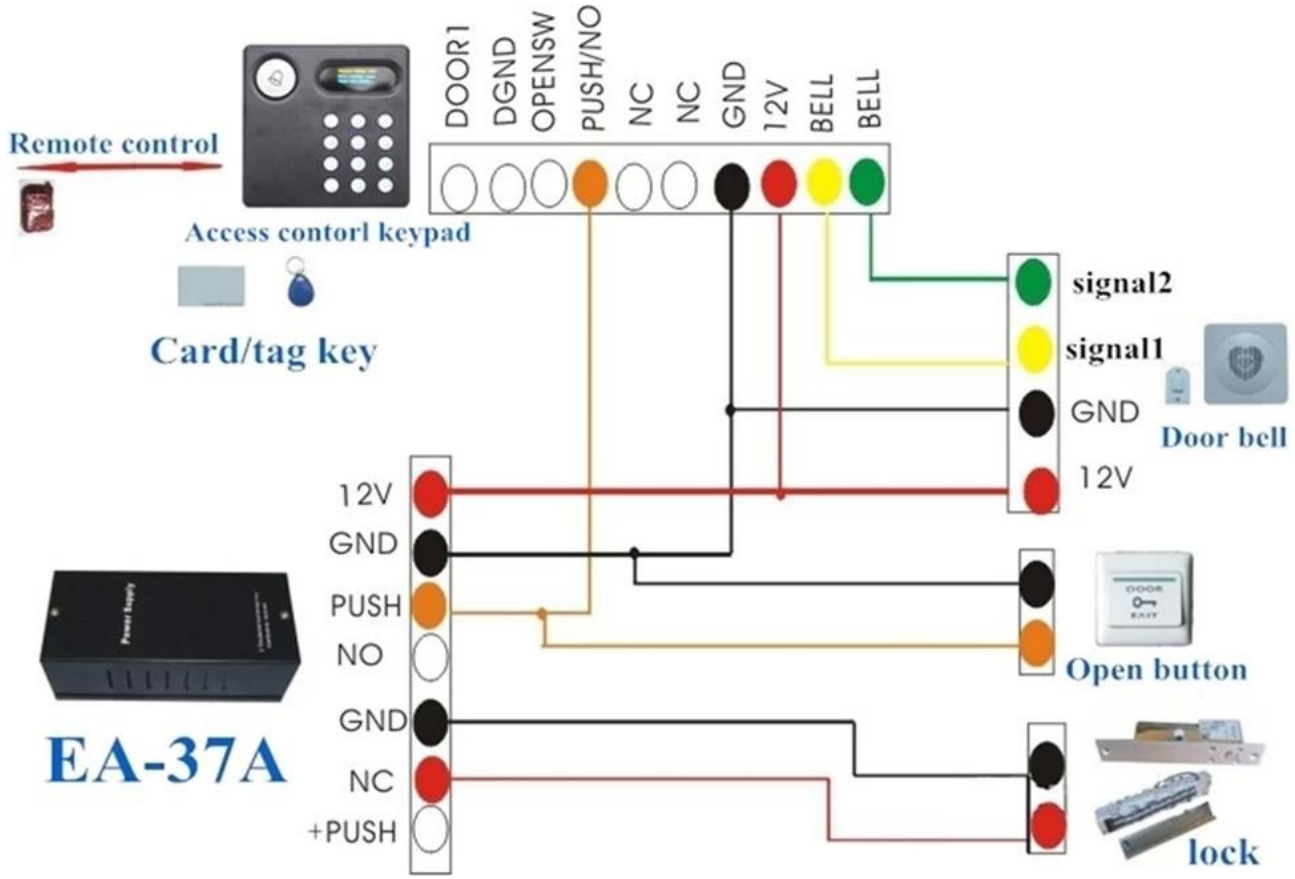

•Packaging & shipping

SMQT

lista de embalagem	
Nome do Produto	EA-37A
Qtde	20 unidades por caixa
tamanho da caixa	45 * 32 * 32 (cm)
Peso	15 kg

• *Office show*

SMQT

• *Exhibition*

SMQT

2011 Brazil Fair
2012 Shenyang Fair
2013 Jinan Fair
2013 Shenzhen Fair
共赢
.....
2012 Shenyang Fair
2013 Shenyang Fair
2013 Shenzhen Fair
2015 Shenzhen Fair