Parameter

SMQT

Parâmetro do produto	parâmetro Descrição
Dimensão do corpo principal	L180xW40xH63mm
Largura de doormax	950 milímetros
Peso de porta max	45-60kg
Função ack-check	NÃO
ângulo aberto Max	180
ajuste de velocidade de fechamento	Spee1: 180 ° -15 °; Speed2: 15 ° -0 °
temperatura aplicável	-20 ℃ -45 ℃
aplicabilidade	porta aberta aberta ou direita esquerda
teste de durabilidade passado	1.000.000 ciclos
Peso	1,5 kg

Introduction

SMQT

Fecho de porta está instalado na parte superior da folha de porta com uma abertura única, é aplicável a porta de madeira, porta de aço e porta corta-fogo.

Appliable a única porta com a largura da porta máximo de 950 milímetros e peso da porta de 40-65kg.

Dimesion Picture

SMQT

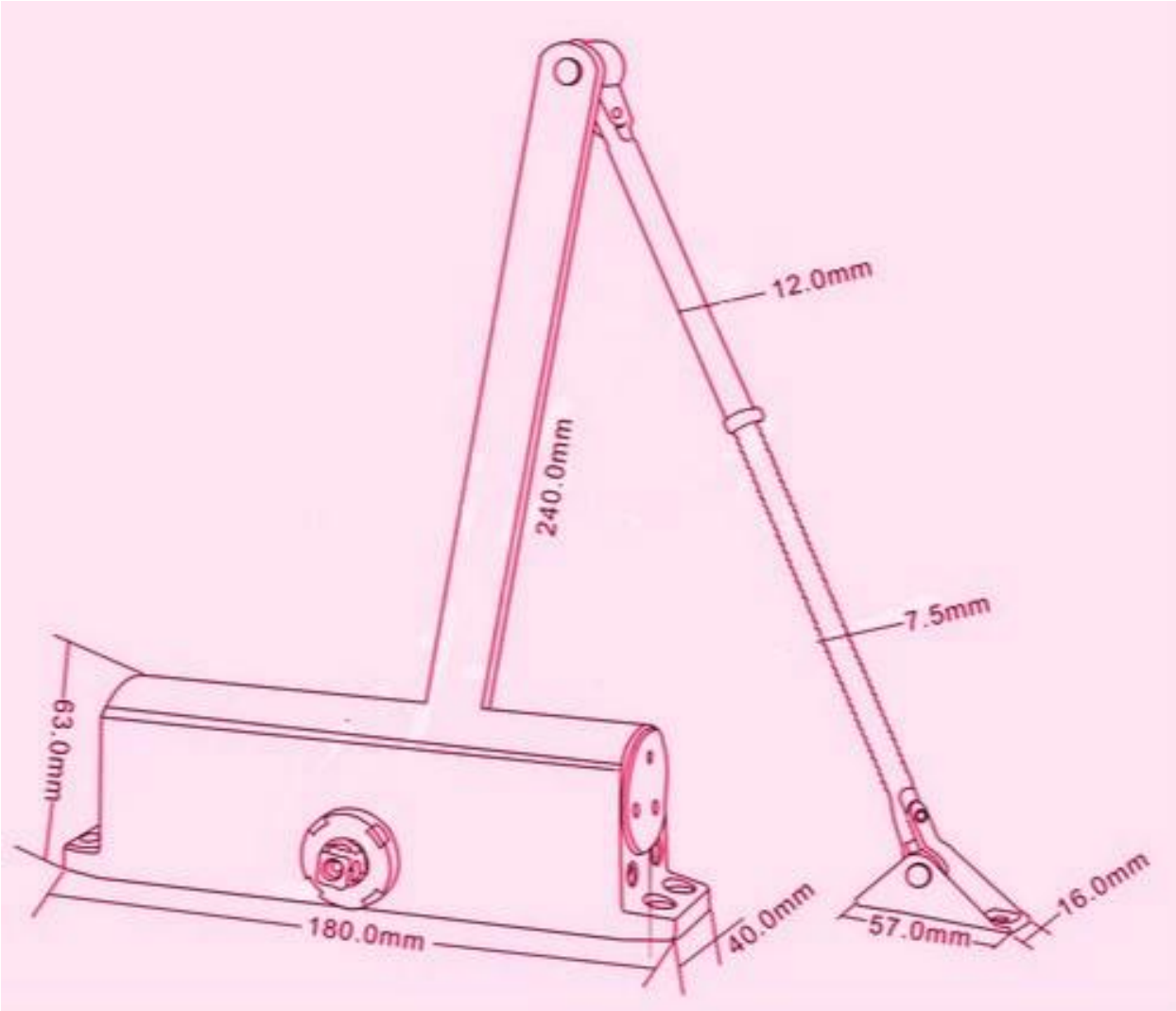
12.0mm
240.0mm
7.5mm
63.0mm
180.0mm
40.0mm
57.0mm
16.0mm

Packing list

SMQT

QTY / CTN	10
Demision (L * W * H) (cm)	56 * 34 * 18
Peso bruto (kg) / CTN	17,0

Office

SMQT

Exhibitions

SMQT