Parameter

SMQT

Parâmetro do produto	parâmetro Descrição
Dimensão do corpo principal	226Lx44.5Wx72H (mm)
Largura de doormax	1200 milímetros
Peso de porta max	80-100kg
Função ack-check	NÃO
ângulo aberto Max	180
ajuste de velocidade de fechamento	Spee1: 180 ° -15 °; Speed2: 15 ° -0 °
temperatura aplicável	-20 ℃ -45 ℃
aplicabilidade	porta aberta aberta ou direita esquerda
teste de durabilidade passado	1.000.000 ciclos
Peso	2,1 kg

Introduction

SMQT

Fecho de porta está instalado na parte superior da folha de porta com uma abertura única, é aplicável a porta de madeira, porta de aço e porta corta-fogo.

Appliable a única porta com a largura da porta máximo de 1.200 milímetros e peso da porta de 80-100kg.

Dimesion Picture

SMQT

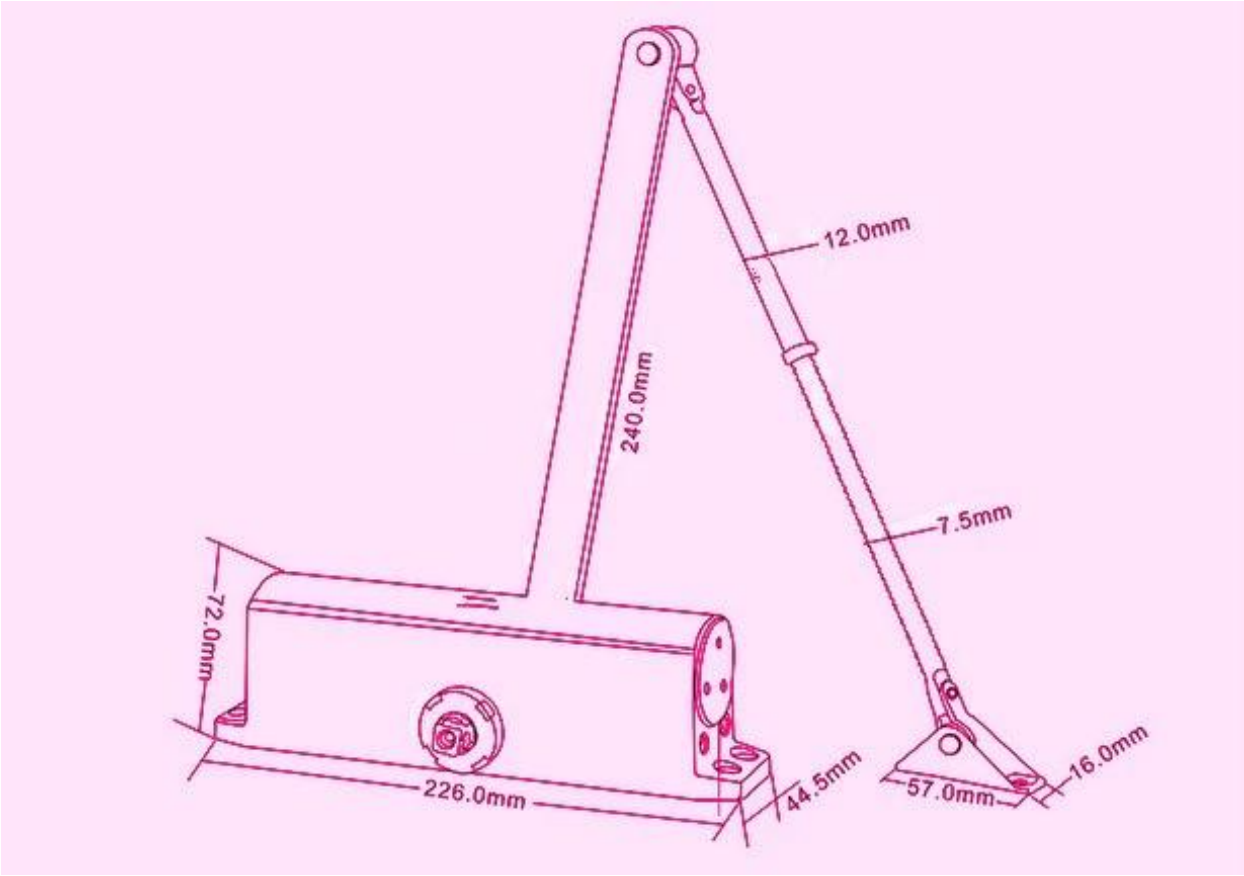

Packing list

SMQT

QTY / CTN	10
Demision (L * W * H) (cm)	56 * 34 * 18
Peso bruto (kg) / CTN	17,0

Office

SMQT

Exhibitions

SMQT